CÔNG TY CỔ PHẦN TƯ VẤN XÂY DỰNG IN.CI.VI
VPGD: Tầng 2 tòa nhà số 186 đường 30 tháng 4, TP Đà Nẵng
Tel: 0903 535 717 Email: incivi.dng@gmail.com

BÁO CÁO KINH TẾ KỸ THUẬT

(Xuất bản theo QĐPD số: ...../QĐ-PCCCh ngày ..../..../2025)

TẬP II: CÁC BẢN VẼ

TÊN CÔNG TRÌNH : **CẢI TẠO VÀ XÂY DỰNG MỚI TRẠM BIẾN THẾ KHU VỰC TÂY BẮC HUYỆN CỦ CHI NĂM 2026**

MÃ DỰ ÁN : **F05F05F05.LT0C.25011**
NGUỒN VỐN : **KHCB + VAY TÍN DỤNG**
ĐỊA ĐIỂM XÂY DỰNG : **TP HỒ CHÍ MINH**

CHỦ ĐẦU TƯ : **CÔNG TY ĐIỆN LỰC CỦ CHI**

TỔ CHỨC TƯ VẤN : **CÔNG TY CỔ PHẦN TƯ VẤN XÂY DỰNG IN.CI.VI**

Năm 2025

CÔNG TY CP TƯ VẤN XÂY DỰNG IN.CI.VI
VPGD: Tầng 2 tòa nhà số 186 đường 30 tháng 4, TP Đà Nẵng
Tel:0903535717 Email: Incivi.dng@gmail.com

CỘNG HÒA XÃ HỘI CHỦ NGHĨA VIỆT NAM
Độc lập - Tự do - Hạnh phúc

Số: 572/HSTK-INC

Đà Nẵng, ngày 18 tháng 11 năm 2025

BÁO CÁO KINH TẾ KỸ THUẬT

(Xuất bản theo QĐPD số: ...../QĐ-PCCCh ngày ..../..../2025)

TẬP II: CÁC BẢN VẼ

TÊN CÔNG TRÌNH : **CẢI TẠO VÀ XÂY DỰNG MỚI TRẠM BIẾN THẾ KHU VỰC TÂY BẮC HUYỆN CỦ CHI NĂM 2026**

MÃ DỰ ÁN : **F05F05F05.LT0C.25011**
NGUỒN VỐN : **KHCB + VAY TÍN DỤNG**
ĐỊA ĐIỂM XÂY DỰNG : **TP HỒ CHÍ MINH**

CHỦ ĐẦU TƯ : **CÔNG TY ĐIỆN LỰC CỦ CHI**

TỔ CHỨC TƯ VẤN : **CÔNG TY CỔ PHẦN TƯ VẤN XÂY DỰNG IN.CI.VI**

Chủ trì thiết kế : **Trần Anh Quân**

Kiểm tra : **Trần Anh Quân**

Thiết kế : **Hồ Nguyễn Hoàng Nam**

TƯ VẤN THIẾT KẾ
CÔNG TY CỔ PHẦN
TƯ VẤN XÂY DỰNG IN.CI.VI
P.GIÁM ĐỐC

ĐOÀN NGỌC THUẦN

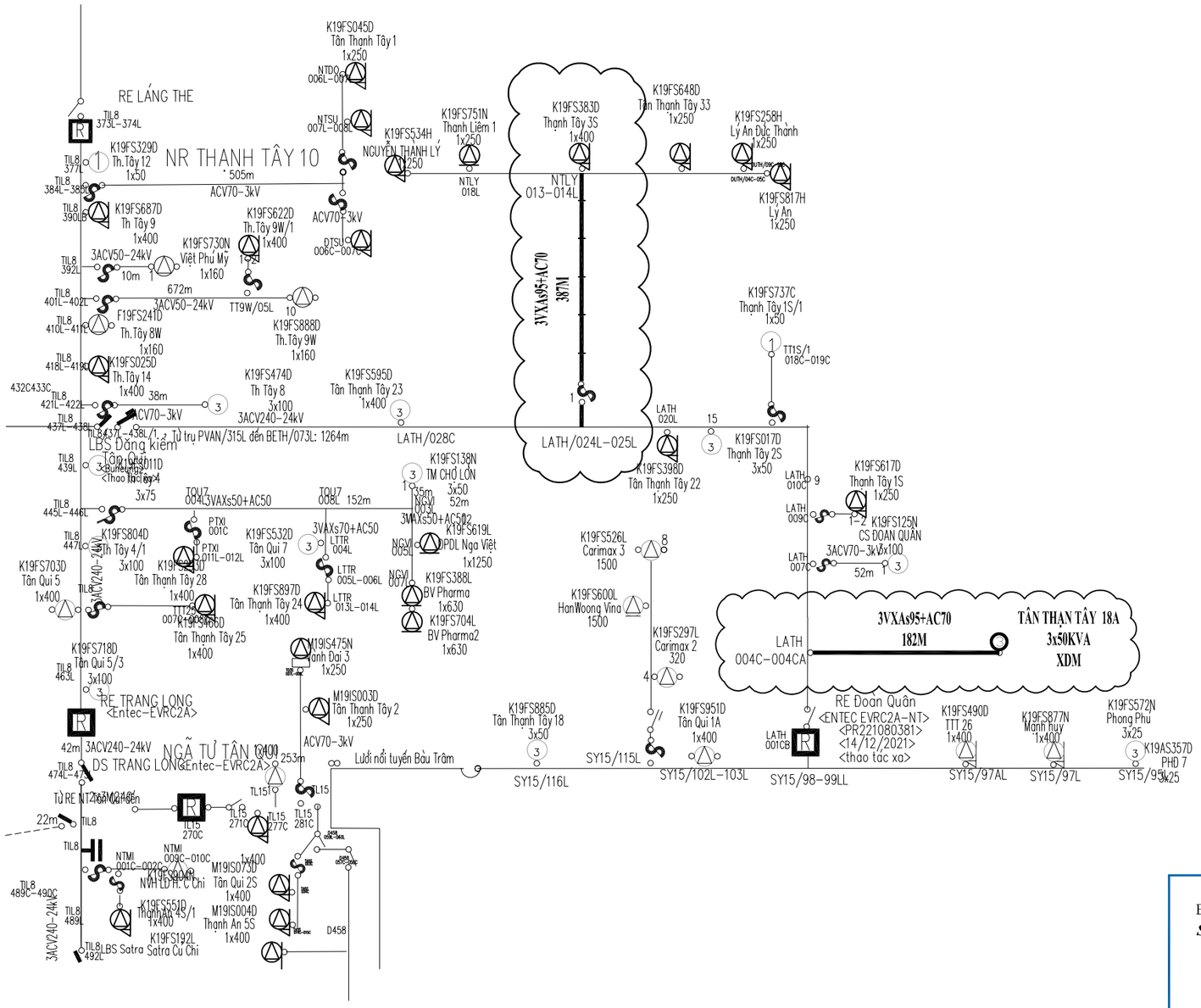

CÔNG TY ĐIỆN LỰC CỦ CHI
BÁO CÁO KINH TẾ KỸ THUẬT ĐÃ PHÊ DUYỆT
Số QĐ phê duyệt: ...../QĐ-PCCCh ngày ..../..../2025
KT.GIÁM ĐỐC
***PHÓ* GIÁM ĐỐC**

TRẦN CÔNG BẰNG

CÁC KÝ HIỆU TRÊN BẢN VẼ

- FCO THƯỜNG ĐÓNG
- FCO THƯỜNG MỞ
- LBCO THƯỜNG ĐÓNG
- LBCO THƯỜNG MỞ
- DAO CÁCH LY THƯỜNG ĐÓNG
- DAO CÁCH LY THƯỜNG MỞ
- LBS THƯỜNG ĐÓNG
- LBS THƯỜNG MỞ
- RECLOSER
- TRẠM CÓ ĐIỆN ÁP MÁI CÔNG SUẤT LỚN
- MBT 1 PHA TREO TRÊN TRỤ
- 3 MBT 1 PHA TREO TRÊN TRỤ
- 3 MBT 1 PHA ĐẶT TRÊN GIÀN
- 3 MBT 1 PHA ĐẶT TRÊN NỀN
- MBT 3 PHA TREO TREÂN TRU?
- MBT 3 PHA ĐẶT TRÊN GIÀN
- MBT 3 PHA ĐẶT TRÊN NỀN
- MBT 3 PHA ĐẶT NGỒI
- MBT 3 PHA ĐẶT TRONG PHÒNG
- TUYẾN 22kV KÉO MỚI + DCS
- TUYẾN 22kV CẢI TẠO + DCS
- TUYẾN 0.4kV KÉO MỚI
- DÂY CHỐNG SÉT KÉO MỚI
- TUYẾN 22kV HIỆN CÓ
- TRẠM NGỒI, TRẠM TREO LẮP MỚI
- LBS. DS LẮP MỚI

CÔNG TY CỔ PHẦN TƯ VẤN XÂY DỰNG IN.CI.VI		
P.Giám đốc	Đoàn Ngọc Thuần	
C.T.T.K	Trần Anh Quân	
Kiểm tra	Trần Anh Quân	
Thiết kế	Hồ Nguyễn Hoàng Nam	
Vẽ	Hồ Nguyễn Hoàng Nam	

CÔNG TRÌNH: CẢI TẠO VÀ XÂY DỰNG MỚI TRẠM BIẾN THẾ KHU VỰC TÂY BẮC HUYỆN CỦ CHI NĂM 2026; MCT: F05F05F05.LT0C.25011

SƠ ĐỒ NGUYÊN LÝ:
- Xây dựng mới TBA Tân Thạnh Tây 18A
- Cải tạo lưới trung thế Nr Nguyễn Thành Lý

Hoàn thành	B.C.K.T.K.T	Bản vẽ số:
07/2025		SĐNL-01

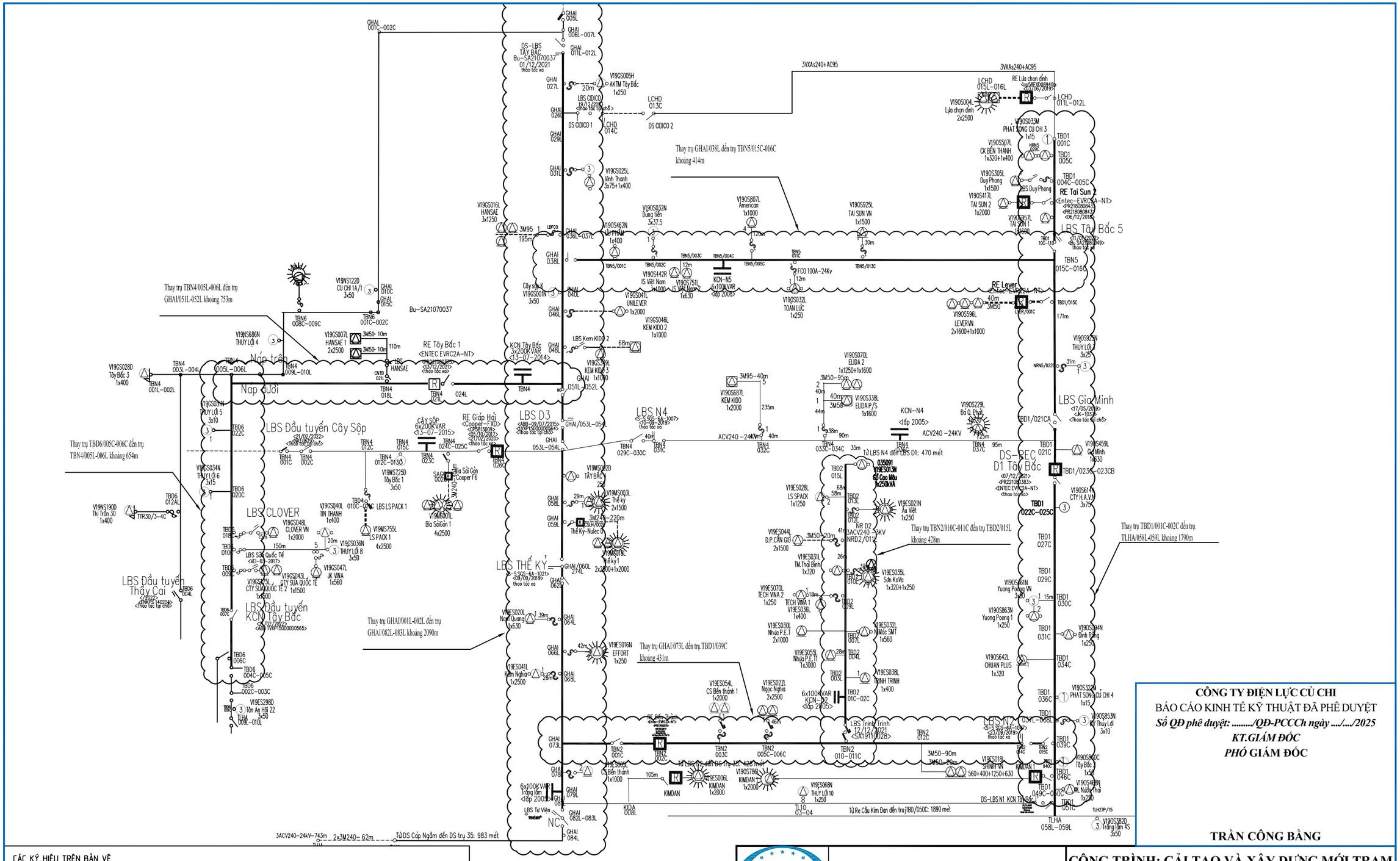

CÔNG TY ĐIỆN LỰC CỦ CHI
BÁO CÁO KINH TẾ KỸ THUẬT ĐÃ PHÊ DUYỆT
Số QĐ phê duyệt: ...../QĐ-PCCCh ngày ..../..../2025
KT.GIÁM ĐỐC
***PHÓ* GIÁM ĐỐC**

TRẦN CÔNG BẰNG

CÁC KÝ HIỆU TRÊN BẢN VẼ

- FCO THƯỜNG ĐÓNG
- FCO THƯỜNG MỞ
- LBCO THƯỜNG ĐÓNG
- LBCO THƯỜNG MỞ
- DAO CÁCH LY THƯỜNG ĐÓNG
- DAO CÁCH LY THƯỜNG MỞ
- LBS THƯỜNG ĐÓNG
- LBS THƯỜNG MỞ
- RECLOSER
- TRẠM CÓ ĐIỆN ÁP MÁI CÔNG SUẤT LỚN
- MBT 1 PHA TREO TRÊN TRỤ
- 3 MBT 1 PHA TREO TRÊN TRỤ
- 3 MBT 1 PHA ĐẶT TRÊN GIÀN
- 3 MBT 1 PHA ĐẶT TRÊN NỀN
- MBT 3 PHA TREO TRÊN TRỤ
- MBT 3 PHA ĐẶT TRÊN GIÀN
- MBT 3 PHA ĐẶT TRÊN NỀN
- MBT 3 PHA ĐẶT NGỒI
- MBT 3 PHA ĐẶT TRONG PHÒNG
- TUYẾN 22kV KÉO MỚI + DCS
- TUYẾN 22kV CẢI TẠO + DCS
- TUYẾN 0.4kV KÉO MỚI
- DÂY CHỐNG SÉT KÉO MỚI
- TUYẾN 22kV HIỆN CÓ
- TRẠM NGỒI, TRẠM TREO LẮP MỚI
- LBS. DS LẮP MỚI

IN.CI.VI Giải Pháp Xây Dựng	**CÔNG TY CỔ PHẦN TƯ VẤN XÂY DỰNG IN.CI.VI**	
P.Giám đốc	Đoàn Ngọc Thuần	
C.T.T.K	Trần Anh Quân	
Kiểm tra	Trần Anh Quân	
Thiết kế	Hồ Nguyễn Hoàng Nam	
Vẽ	Hồ Nguyễn Hoàng Nam	

CÔNG TRÌNH: CẢI TẠO VÀ XÂY DỰNG MỚI TRẠM BIẾN THẾ KHU VỰC TÂY BẮC HUYỆN CỦ CHI NĂM 2026; MCT: F05F05F05.LT0C.25011

SƠ ĐỒ NGUYÊN LÝ:
- Cải tạo, thay trụ trung thế trong KCN Tây Bắc huyện Củ Chi

Hoàn thành	B.C.K.T.K.T	Bản vẽ số:
07/2025		SĐNL-02

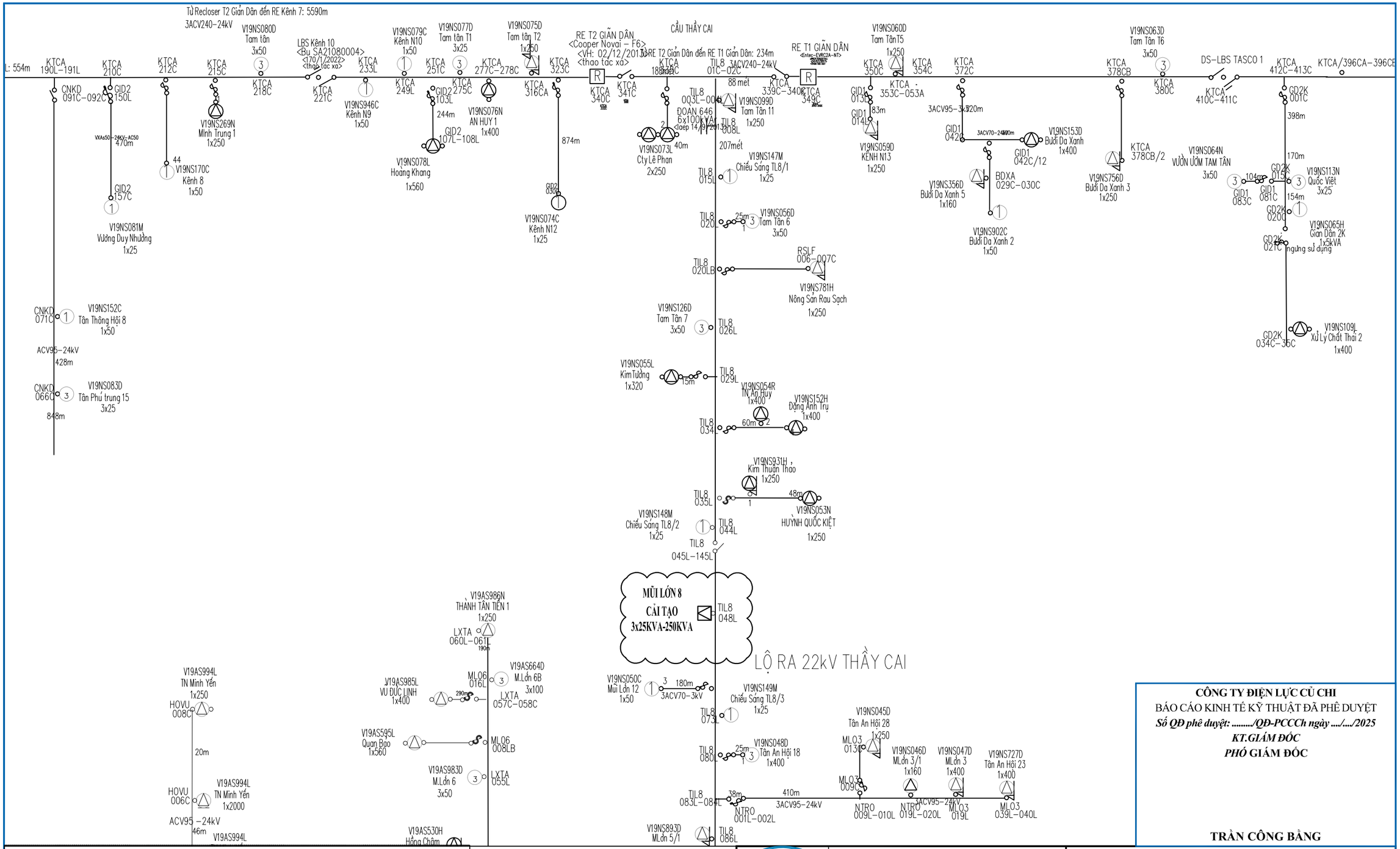

CÔNG TY ĐIỆN LỰC CỦ CHI
BÁO CÁO KINH TẾ KỸ THUẬT ĐÃ PHÊ DUYỆT
Số QĐ phê duyệt: ...../QĐ-PCCCh ngày .../.../2025
KT.GIÁM ĐỐC
PHÓ GIÁM ĐỐC

TRẦN CÔNG BẰNG

CÔNG TY CỔ PHẦN TƯ VẤN XÂY DỰNG IN.CI.VI

P.Giám đốc	Đoàn Ngọc Thuần	
C.T.T.K	Trần Anh Quân	
Kiểm tra	Trần Anh Quân	
Thiết kế	Hồ Nguyễn Hoàng Nam	
Vẽ	Hồ Nguyễn Hoàng Nam	

CÔNG TRÌNH: CẢI TẠO VÀ XÂY DỰNG MỚI TRẠM BIẾN THẾ KHU VỰC TÂY BẮC HUYỆN CỦ CHI NĂM 2026; MCT: F05F05F05.LT0C.25011

SƠ ĐỒ NGUYÊN LÝ:
- Cải tạo TBA Mũi Lớn 8

Hoàn thành	B.C.K.T.K.T	Bản vẽ số:
07/2025		SĐNL-03

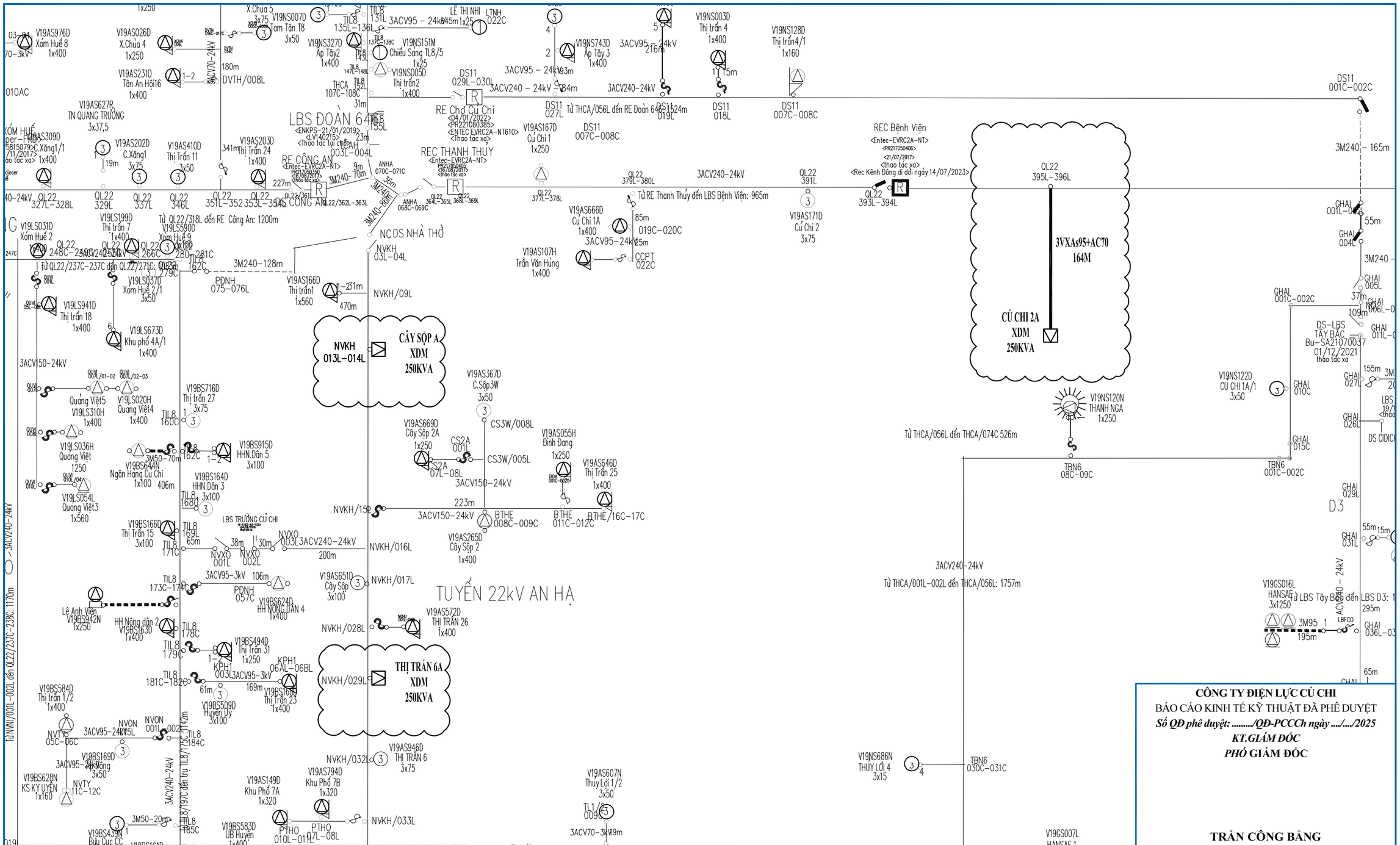

CÔNG TY ĐIỆN LỰC CỦ CHI
BÁO CÁO KINH TẾ KỸ THUẬT ĐÃ PHÊ DUYỆT
Số QĐ phê duyệt: ...../QĐ-PCCCh ngày ..../..../2025
KT.GIÁM ĐỐC
PHÓ GIÁM ĐỐC

TRẦN CÔNG BẰNG

CÁC KÝ HIỆU TRÊN BẢN VẼ

- FCO THƯỜNG ĐÓNG
- FCO THƯỜNG MỞ
- LBCO THƯỜNG ĐÓNG
- LBCO THƯỜNG MỞ
- DAO CÁCH LY THƯỜNG ĐÓNG
- DAO CÁCH LY THƯỜNG MỞ
- LBS THƯỜNG ĐÓNG
- LBS THƯỜNG MỞ
- RECLOSER
- TRẠM CÓ ĐIỆN ÁP MÁI CÔNG SUẤT LỚN
- MBT 1 PHA TREO TRÊN TRỤ
- 3 MBT 1 PHA TREO TRÊN TRỤ
- 3 MBT 1 PHA ĐẶT TRÊN GIÀN
- 3 MBT 1 PHA ĐẶT TRÊN NỀN
- MBT 3 PHA TREO TRÊN TRỤ?
- MBT 3 PHA ĐẶT TRÊN GIÀN
- MBT 3 PHA ĐẶT TRÊN NỀN
- MBT 3 PHA ĐẶT NGỒI
- MBT 3 PHA ĐẶT TRONG PHÒNG
- TUYẾN 22kV KÉO MỚI + DCS
- TUYẾN 22kV CẢI TẠO + DCS
- TUYẾN 0.4kV KÉO MỚI
- DÂY CHỐNG SÉT KÉO MỚI
- TUYẾN 22kV HIỆN CÓ
- TRẠM NGỒI, TRẠM TREO LẮP MỚI
- LBS, DS LẮP MỚI

IN.CI.VI Giải Pháp Xây Dựng	**CÔNG TY CỔ PHẦN TƯ VẤN XÂY DỰNG IN.CI.VI**	**CÔNG TRÌNH: CẢI TẠO VÀ XÂY DỰNG MỚI TRẠM BIẾN THẾ KHU VỰC TÂY BẮC HUYỆN CỦ CHI NĂM 2026; MCT: F05F05F05.LT0C.25011**
P.Giám đốc	Đoàn Ngọc Thuần	**SƠ ĐỒ NGUYÊN LÝ:** **- Xây dựng mới TBA Củ Chi 2A** **- Xây dựng mới TBA Thị Trấn 6** **- Xây dựng mới TBA Cây Sộp A**
C.T.T.K	Trần Anh Quân	
Kiểm tra	Trần Anh Quân	
Thiết kế	Hồ Nguyễn Hoàng Nam	**Hoàn thành** / **07/2025** — **B.C.K.T.K.T** — **Bản vẽ số: SĐNL-04**
Vẽ	Hồ Nguyễn Hoàng Nam	

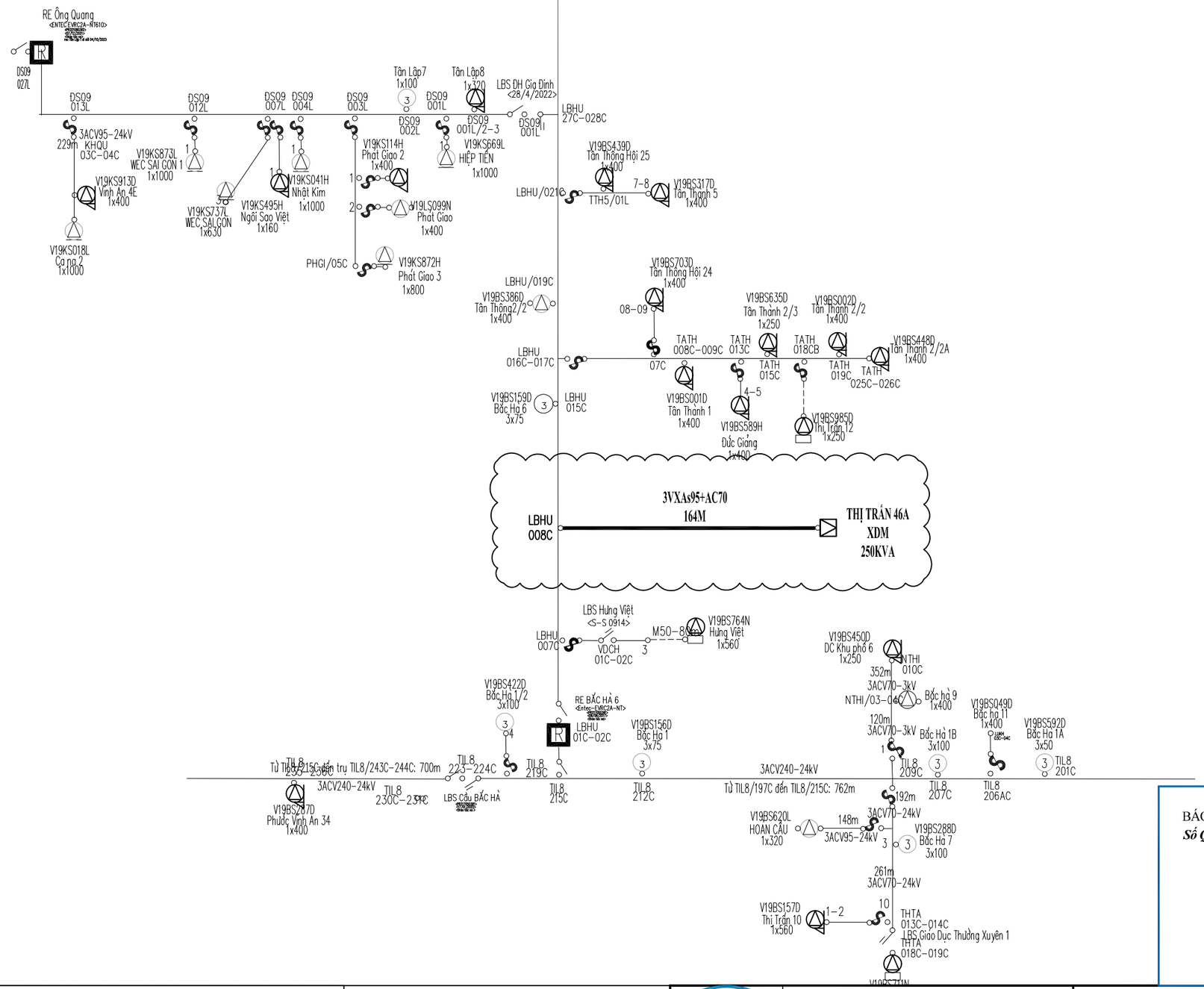

CÔNG TY ĐIỆN LỰC CỦ CHI
BÁO CÁO KINH TẾ KỸ THUẬT ĐÃ PHÊ DUYỆT
Số QĐ phê duyệt: ...../QĐ-PCCCh ngày ..../..../2025
KT.GIÁM ĐỐC
PHÓ GIÁM ĐỐC

TRẦN CÔNG BẰNG

CÁC KÝ HIỆU TRÊN BẢN VẼ

- FCO THƯỜNG ĐÓNG
- FCO THƯỜNG MỞ
- LBCO THƯỜNG ĐÓNG
- LBCO THƯỜNG MỞ
- DAO CÁCH LY THƯỜNG ĐÓNG
- DAO CÁCH LY THƯỜNG MỞ
- LBS THƯỜNG ĐÓNG
- LBS THƯỜNG MỞ
- RECLOSER
- TRẠM CÓ ĐIỆN ÁP MÁI CÔNG SUẤT LỚN
- MBT 1 PHA TREO TRÊN TRỤ
- 3 MBT 1 PHA TREO TRÊN TRỤ
- 3 MBT 1 PHA ĐẶT TRÊN GIÀN
- 3 MBT 1 PHA ĐẶT TRÊN NỀN
- MBT 3 PHA TREO TREÂN TRU?
- MBT 3 PHA ĐẶT TRÊN GIÀN
- MBT 3 PHA ĐẶT TRÊN NỀN
- MBT 3 PHA ĐẶT NGỒI
- MBT 3 PHA ĐẶT TRONG PHÒNG
- TUYẾN 22kV KÉO MỚI + DCS
- TUYẾN 22kV CẢI TẠO + DCS
- TUYẾN 0.4kV KÉO MỚI
- DÂY CHỐNG SÉT KÉO MỚI
- TUYẾN 22kV HIỆN CÓ
- TRẠM NGỒI, TRẠM TREO LẮP MỚI
- LBS, DS LẮP MỚI

IN.CI.VI Giải Pháp Xây Dựng	**CÔNG TY CỔ PHẦN TƯ VẤN XÂY DỰNG IN.CI.VI**	**CÔNG TRÌNH: CẢI TẠO VÀ XÂY DỰNG MỚI TRẠM BIẾN THẾ KHU VỰC TÂY BẮC HUYỆN CỦ CHI NĂM 2026; MCT: F05F05F05.LT0C.25011**
P.Giám đốc	Đoàn Ngọc Thuần	**SƠ ĐỒ NGUYÊN LÝ:** - Xây dựng mới TBA Thị Trấn 46A
C.T.T.K	Trần Anh Quân	
Kiểm tra	Trần Anh Quân	
Thiết kế	Hồ Nguyễn Hoàng Nam	**Hoàn thành** 07/2025 — **B.C.K.T.K.T** — **Bản vẽ số:** SĐNL-05
Vẽ	Hồ Nguyễn Hoàng Nam	

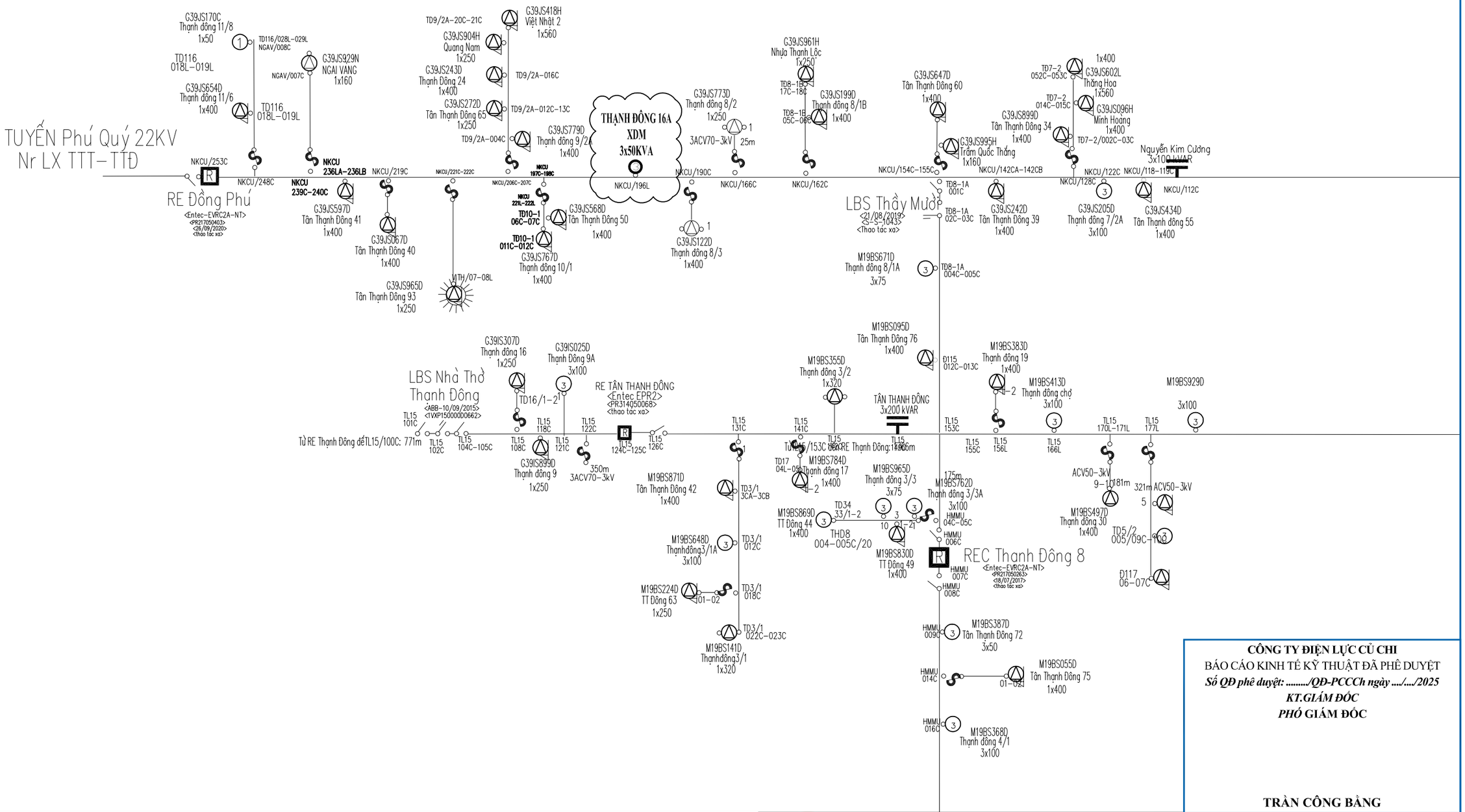

CÔNG TY ĐIỆN LỰC CỦ CHI
BÁO CÁO KINH TẾ KỸ THUẬT ĐÃ PHÊ DUYỆT
Số QĐ phê duyệt: ...../QĐ-PCCCh ngày ..../..../2025
KT.GIÁM ĐỐC
***PHÓ* GIÁM ĐỐC**

TRẦN CÔNG BẰNG

CÁC KÝ HIỆU TRÊN BẢN VẼ

- FCO THƯỜNG ĐÓNG
- FCO THƯỜNG MỞ
- LBCO THƯỜNG ĐÓNG
- LBCO THƯỜNG MỞ
- DAO CÁCH LY THƯỜNG ĐÓNG
- DAO CÁCH LY THƯỜNG MỞ
- LBS THƯỜNG ĐÓNG
- LBS THƯỜNG MỞ
- RECLOSER
- TRẠM CÓ ĐIỆN ÁP MÁI CÔNG SUẤT LỚN
- MBT 1 PHA TREO TRÊN TRỤ
- 3 MBT 1 PHA TREO TRÊN TRỤ
- 3 MBT 1 PHA ĐẶT TRÊN GIÀN
- 3 MBT 1 PHA ĐẶT TRÊN NỀN
- MBT 3 PHA TREO TREÂN TRU?
- MBT 3 PHA ĐẶT TRÊN GIÀN
- MBT 3 PHA ĐẶT TRÊN NỀN
- MBT 3 PHA ĐẶT NGỒI
- MBT 3 PHA ĐẶT TRONG PHÒNG
- TUYẾN 22kV KÉO MỚI + DCS
- TUYẾN 22kV CẢI TẠO + DCS
- TUYẾN 0.4kV KÉO MỚI
- DÂY CHỐNG SÉT KÉO MỚI
- TUYẾN 22kV HIỆN CÓ
- TRẠM NGỒI, TRẠM TREO LẮP MỚI
- LBS. DS LẮP MỚI

IN.CI.VI Giải Pháp Xây Dựng	**CÔNG TY CỔ PHẦN TƯ VẤN XÂY DỰNG IN.CI.VI**	
P.Giám đốc	Đoàn Ngọc Thuần	
C.T.T.K	Trần Anh Quân	
Kiểm tra	Trần Anh Quân	
Thiết kế	Hồ Nguyễn Hoàng Nam	
Vẽ	Hồ Nguyễn Hoàng Nam	

CÔNG TRÌNH: CẢI TẠO VÀ XÂY DỰNG MỚI TRẠM BIẾN THẾ KHU VỰC TÂY BẮC HUYỆN CỦ CHI NĂM 2026; MCT: F05F05F05.LT0C.25011

SƠ ĐỒ NGUYÊN LÝ:
- Xây dựng mới TBA Thạnh Đông 16A

Hoàn thành	B.C.K.T.K.T	Bản vẽ số:
07/2025		SĐNL-06

GHI CHÚ

- Lưới trung thế hiện hữu
- Lưới trung thế đi nổi XDM
- Lưới trung thế đi ngầm XDM
- Lưới trung thế cải tạo
- Dây chống sét kéo mới
- Lưới hạ thế XDM
- Lưới trung thế thu hồi
- Lưới hạ thế hiện hữu
- Trạm biến áp XDM
- Trạm biến áp hiện hữu
- Trụ trung thế đôi, đơn hiện hữu
- Trụ trung thế đôi, đơn trồng mới
- Trụ hạ thế đôi, đơn trồng mới
- Trụ trung BTLT 8,5m, trụ H hiện hữu
- Trụ trung trung thế, BTLT 8,5m, trụ H thu hồi
- Tiếp địa đường dây, chống sét lắp mới
- Tiếp địa , dây néo hiện có
- LBS, DS lắp mới

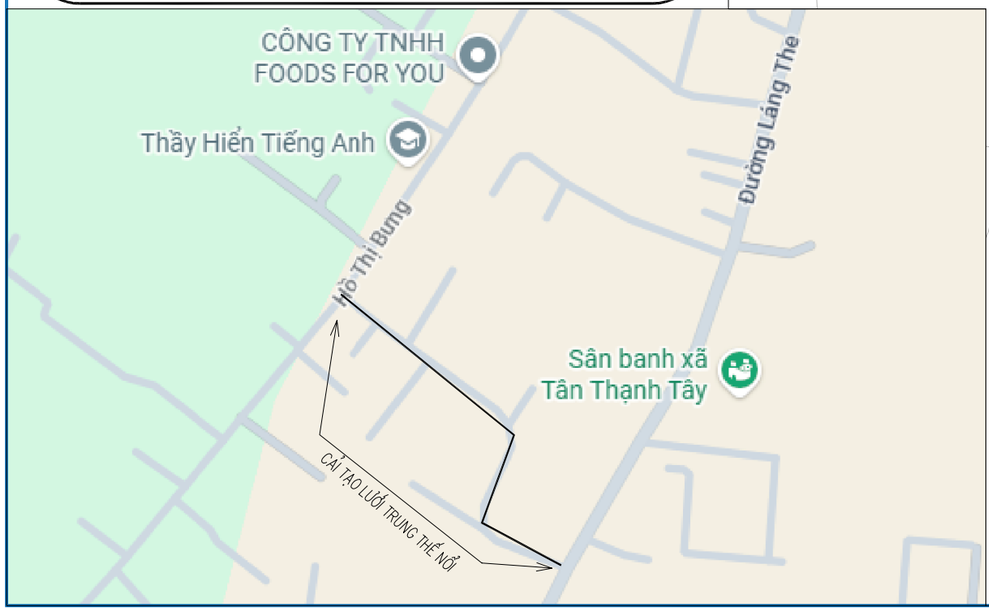

CÔNG TY ĐIỆN LỰC CỦ CHI
BÁO CÁO KINH TẾ KỸ THUẬT ĐÃ PHÊ DUYỆT
Số QĐ phê duyệt: ...../QĐ-PCCCh ngày ..../..../2025
KT.GIÁM ĐỐC
***PHÓ* GIÁM ĐỐC**

TRẦN CÔNG BẰNG

IN.CI.VI	**CÔNG TY CỔ PHẦN TƯ VẤN XÂY DỰNG IN.CI.VI**		**CÔNG TRÌNH: CẢI TẠO VÀ XÂY DỰNG MỚI TRẠM BIẾN THẾ KHU VỰC TÂY BẮC HUYỆN CỦ CHI NĂM 2026; MCT: F05F05F05.LT0C.25011**
P.Giám đốc	Đoàn Ngọc Thuần		**MẶT BẰNG TUYẾN ĐƯỜNG DÂY CẢI TẠO LƯỚI TRUNG THẾ NHÁNH RẼ NGUYỄN THÀNH LÝ**
C.T.T.K	Trần Anh Quân		
Kiểm tra	Trần Anh Quân		
Thiết kế	Hồ Nguyễn Hoàng Nam		**Hoàn thành** / **B.C.K.T.K.T** / **Bản vẽ số:**
Vẽ	Hồ Nguyễn Hoàng Nam		**07/2025** / **BV- 01**

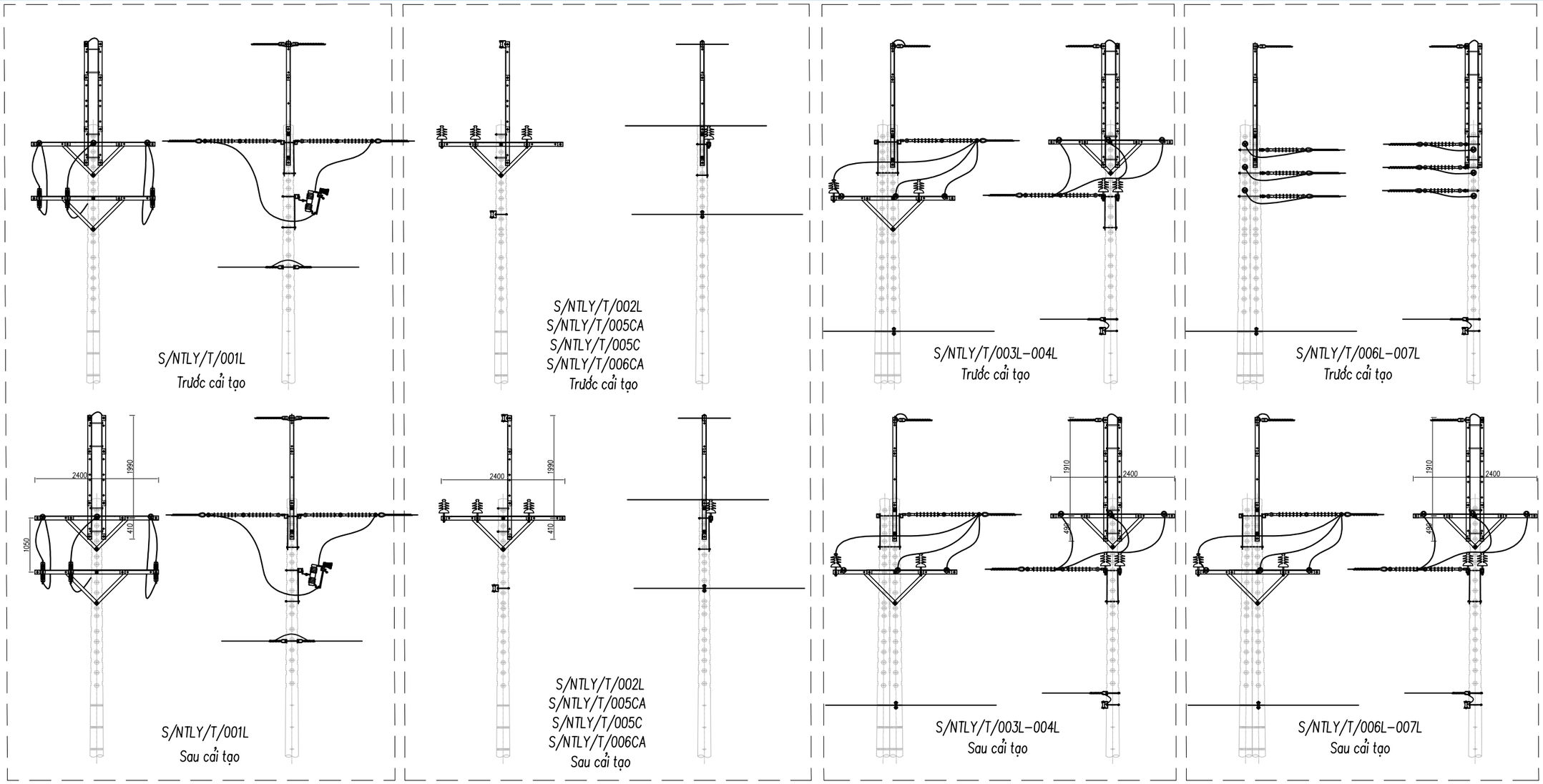

CÔNG TY ĐIỆN LỰC CỦ CHI
BÁO CÁO KINH TẾ KỸ THUẬT ĐÃ PHÊ DUYỆT
Số QĐ phê duyệt: ...../QĐ-PCCCh ngày .../.../2025
KT.GIÁM ĐỐC
***PHÓ* GIÁM ĐỐC**

TRẦN CÔNG BẰNG

IN.CI.VI Giải Pháp Xây Dựng	**CÔNG TY CỔ PHẦN TƯ VẤN XÂY DỰNG IN.CI.VI**		**CÔNG TRÌNH: CẢI TẠO VÀ XÂY DỰNG MỚI TRẠM BIẾN THẾ KHU VỰC TÂY BẮC HUYỆN CỦ CHI NĂM 2026; MCT: F05F05F05.LT0C.25011**
P.Giám đốc	Đoàn Ngọc Thuần		**HÌNH THỨC TRỤ TRUNG THẾ NR NGUYỄN THÀNH LÝ**
C.T.T.K	Trần Anh Quân		
Kiểm tra	Trần Anh Quân		
Thiết kế	Hồ Nguyễn Hoàng Nam		**Hoàn thành** / **07/2025** — **B.C.K.T.K.T** — **Bản vẽ số:** **BV-02**
Vẽ	Hồ Nguyễn Hoàng Nam		

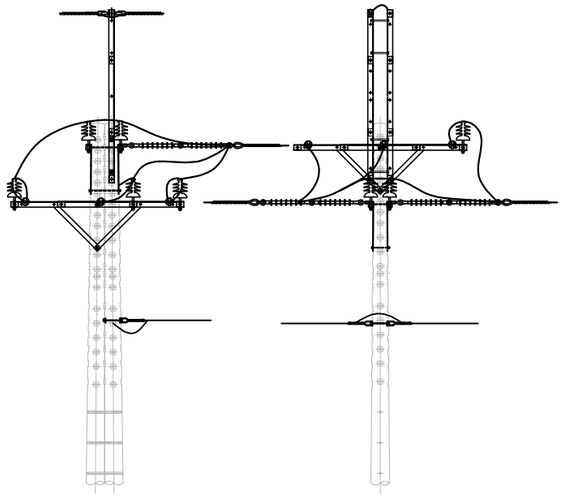

S/LATH/T/024L–025L
Trước cải tạo

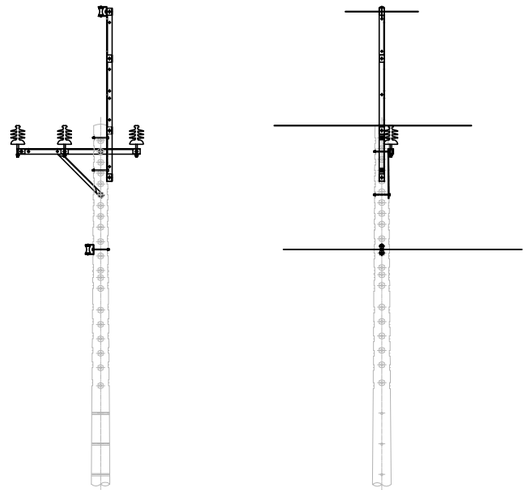

S/NTLY/T/008L đến S/NTLY/T/0012
Trước cải tạo

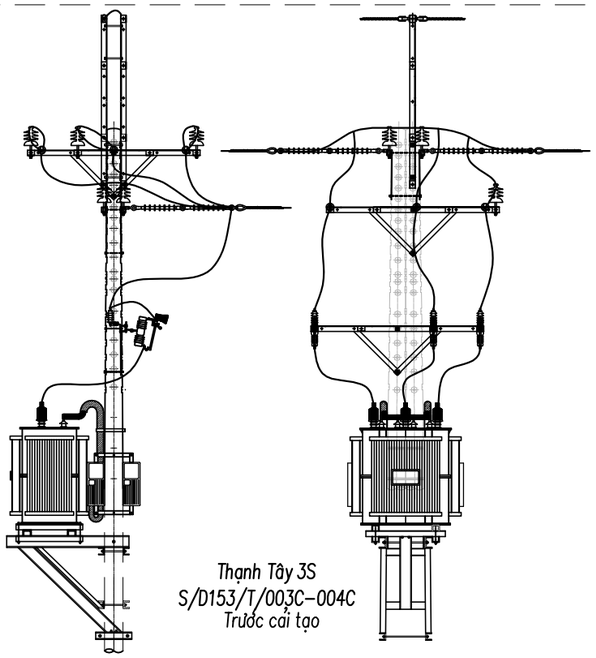

Thạnh Tây 3S
S/D153/T/003C–004C
Trước cải tạo

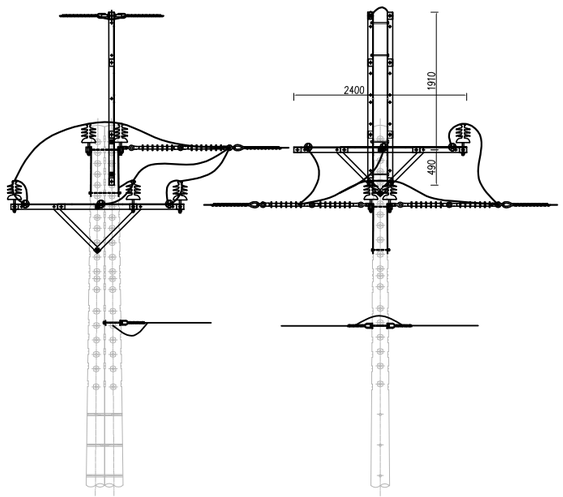

S/LATH/T/024L–025L
Sau cải tạo

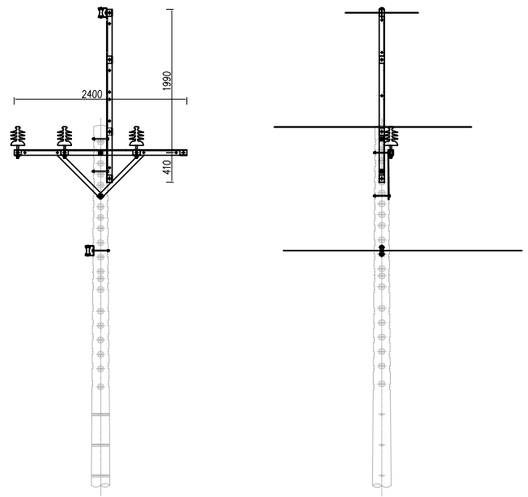

S/NTLY/T/008L đến S/NTLY/T/0012
Sau cải tạo

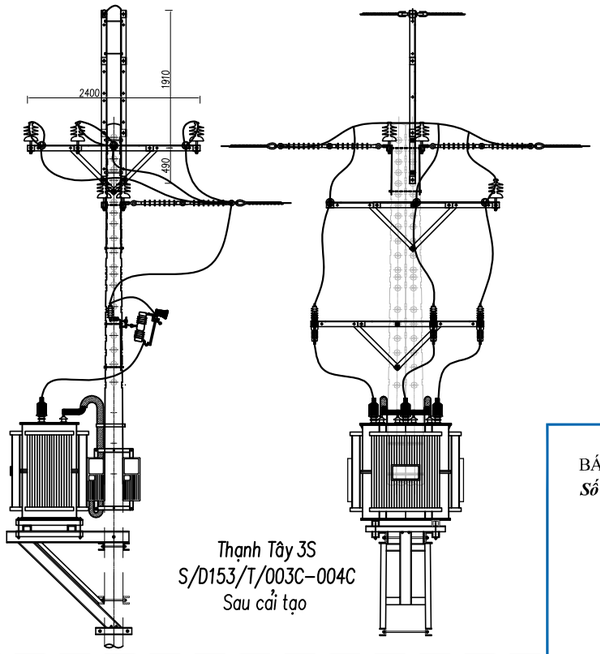

Thạnh Tây 3S
S/D153/T/003C–004C
Sau cải tạo

CÔNG TY ĐIỆN LỰC CỦ CHI
BÁO CÁO KINH TẾ KỸ THUẬT ĐÃ PHÊ DUYỆT
Số QĐ phê duyệt: ...../QĐ-PCCCh ngày ..../..../2025
KT.GIÁM ĐỐC
***PHÓ* GIÁM ĐỐC**

TRẦN CÔNG BẰNG

IN.CI.VI Giải Pháp Xây Dựng	**CÔNG TY CỔ PHẦN TƯ VẤN XÂY DỰNG IN.CI.VI**		**CÔNG TRÌNH: CẢI TẠO VÀ XÂY DỰNG MỚI TRẠM BIẾN THẾ KHU VỰC TÂY BẮC HUYỆN CỦ CHI NĂM 2026; MCT: F05F05F05.LT0C.25011**
P.Giám đốc	Đoàn Ngọc Thuần		**HÌNH THỨC TRỤ TRUNG THẾ NR NGUYỄN THÀNH LÝ**
C.T.T.K	Trần Anh Quân		
Kiểm tra	Trần Anh Quân		
Thiết kế	Hồ Nguyễn Hoàng Nam		**Hoàn thành** / **B.C.K.T.K.T** / **Bản vẽ số:**
Vẽ	Hồ Nguyễn Hoàng Nam		**07/2025** / **BV-03**

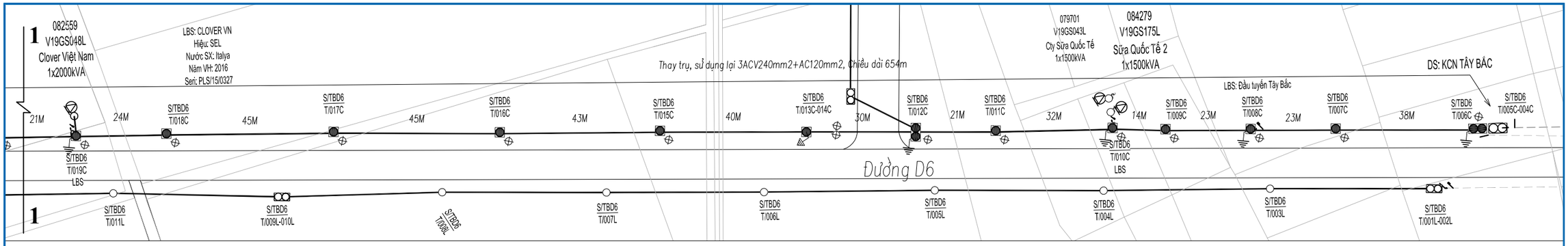

GHI CHÚ

- Lưới trung thế hiện hữu
- Lưới trung thế đi nổi XDM
- Lưới trung thế đi ngầm XDM
- Lưới trung thế cải tạo
- Dây chống sét kéo mới
- Lưới hạ thế XDM
- Lưới trung thế thu hồi
- Lưới hạ thế hiện hữu
- Trạm biến áp XDM
- Trạm biến áp hiện hữu
- Trụ trung thế đôi, đơn hiện hữu
- Trụ trung thế đôi, đơn trồng mới
- Trụ hạ thế đôi, đơn trồng mới
- Trụ trung BTLT 8,5m, trụ H hiện hữu
- Trụ trung trung thế, BTLT 8,5m, trụ H thu hồi
- Tiếp địa đường dây, chống sét lắp mới
- Tiếp địa , dây néo hiện có
- LBS, DS lắp mới

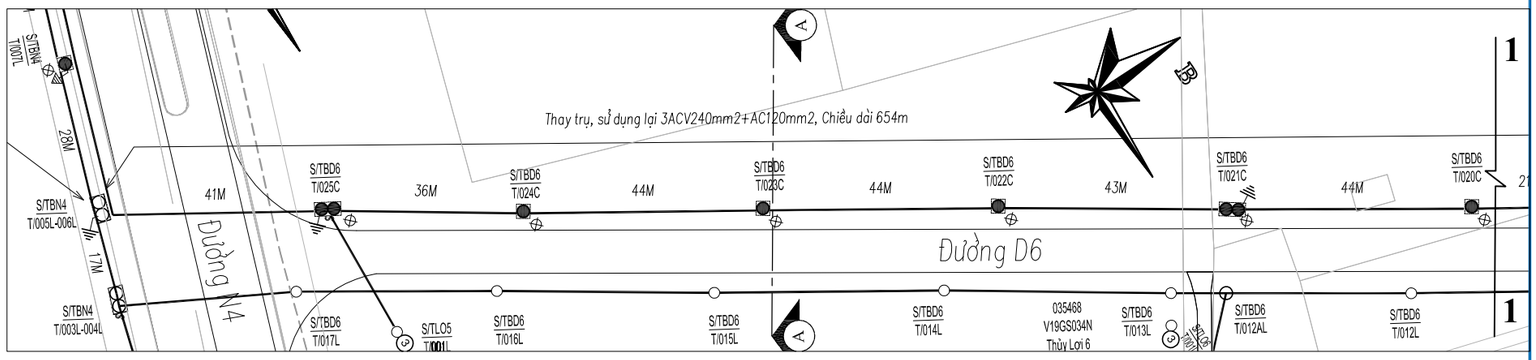

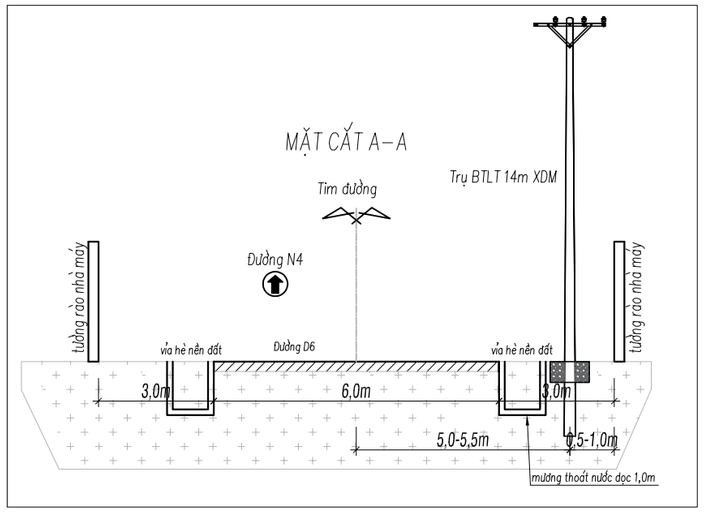

CÔNG TY ĐIỆN LỰC CỦ CHI
BÁO CÁO KINH TẾ KỸ THUẬT ĐÃ PHÊ DUYỆT
Số QĐ phê duyệt: ...../QĐ-PCCCh ngày ..../..../2025
KT.GIÁM ĐỐC
PHÓ GIÁM ĐỐC

TRẦN CÔNG BẰNG

IN.CI.VI	**CÔNG TY CỔ PHẦN TƯ VẤN XÂY DỰNG IN.CI.VI**		**CÔNG TRÌNH: CẢI TẠO VÀ XÂY DỰNG MỚI TRẠM BIẾN THẾ KHU VỰC TÂY BẮC HUYỆN CỦ CHI NĂM 2026; MCT: F05F05F05.LT0C.25011**
P.Giám đốc	Đoàn Ngọc Thuần		**MẶT BẰNG CẢI TẠO TRỤC CHÍNH TUYẾN 22KV KCN TÂY BẮC - ĐƯỜNG D6**
C.T.T.K	Trần Anh Quân		
Kiểm tra	Trần Anh Quân		
Thiết kế	Hồ Nguyễn Hoàng Nam		**Hoàn thành** / **B.C.K.T.K.T** / **Bản vẽ số:**
Vẽ	Hồ Nguyễn Hoàng Nam		**07/2025** / **BV- 04**

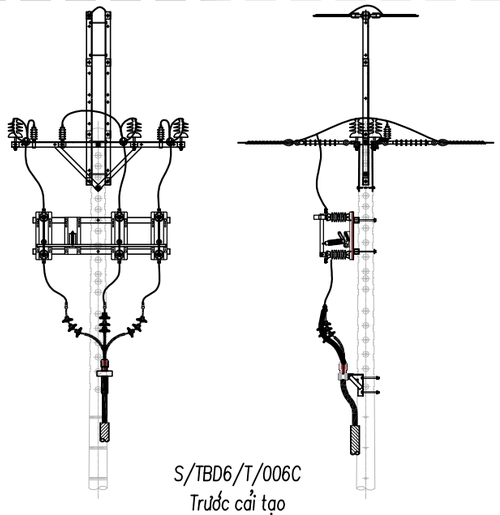

S/TBD6/T/006C
Trước cải tạo

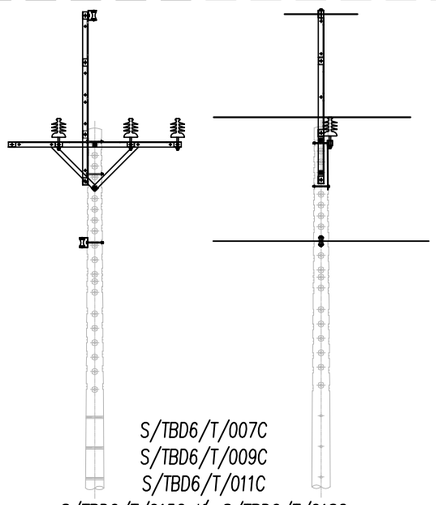

S/TBD6/T/007C
S/TBD6/T/009C
S/TBD6/T/011C
S/TBD6/T/015C đến S/TBD6/T/018C
S/TBD6/T/020C
S/TBD6/T/022C đến S/TBD6/T/024C
Trước cải tạo

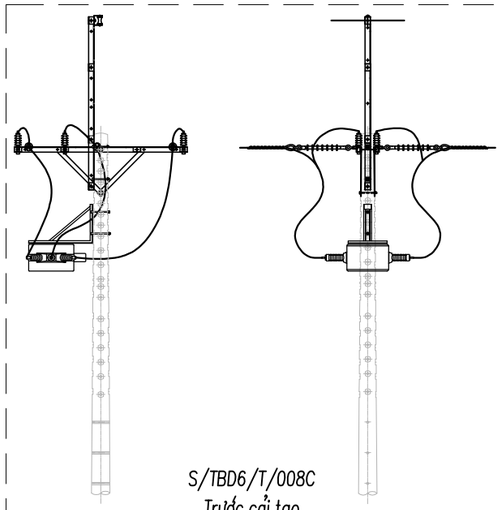

S/TBD6/T/008C
Trước cải tạo

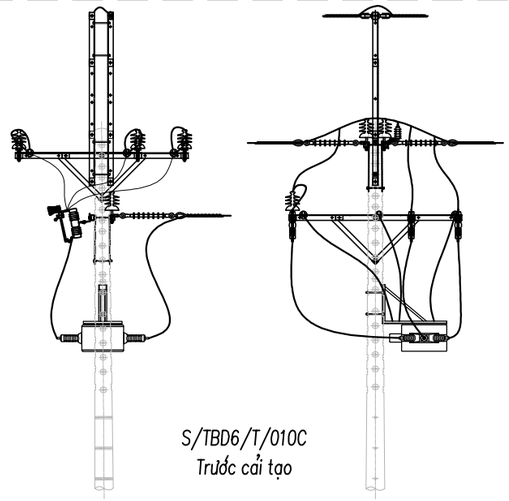

S/TBD6/T/010C
Trước cải tạo

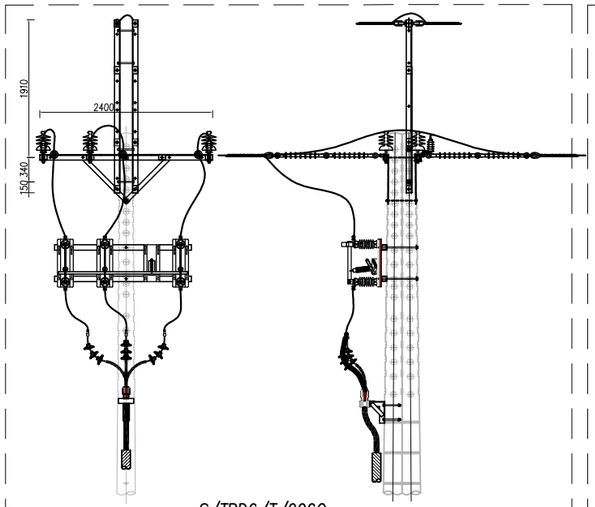

S/TBD6/T/006C
Sau cải tạo

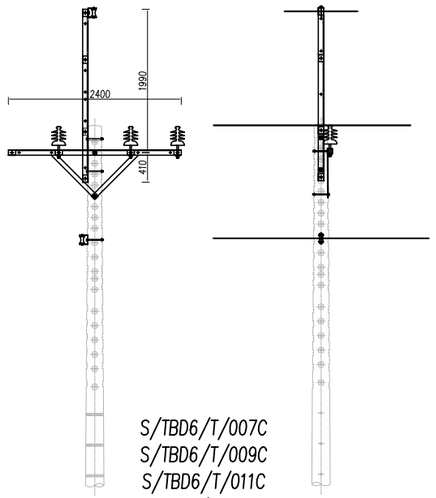

S/TBD6/T/007C
S/TBD6/T/009C
S/TBD6/T/011C
S/TBD6/T/015C đến S/TBD6/T/018C
S/TBD6/T/020C
S/TBD6/T/022C đến S/TBD6/T/024C
Sau cải tạo

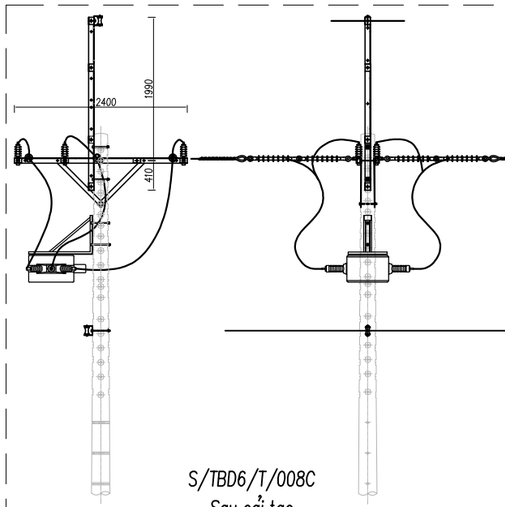

S/TBD6/T/008C
Sau cải tạo

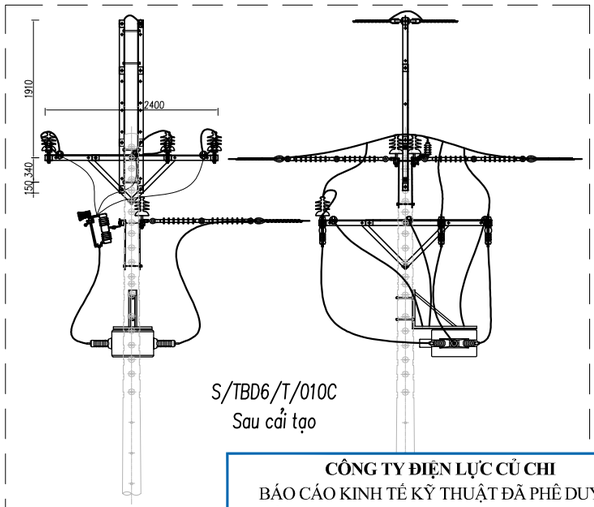

S/TBD6/T/010C
Sau cải tạo

CÔNG TY ĐIỆN LỰC CỦ CHI
BÁO CÁO KINH TẾ KỸ THUẬT ĐÃ PHÊ DUYỆT
Số QĐ phê duyệt: ...../QĐ-PCCCh ngày ..../..../2025
KT.GIÁM ĐỐC
***PHÓ* GIÁM ĐỐC**

TRẦN CÔNG BẰNG

IN.CI.VI Giải Pháp Xây Dựng	**CÔNG TY CỔ PHẦN TƯ VẤN XÂY DỰNG IN.CI.VI**		**CÔNG TRÌNH: CẢI TẠO VÀ XÂY DỰNG MỚI TRẠM BIẾN THẾ KHU VỰC TÂY BẮC HUYỆN CỦ CHI NĂM 2026; MCT: F05F05F05.LT0C.25011**
P.Giám đốc	Đoàn Ngọc Thuần		**HÌNH THỨC TRỤ TRUNG THẾ TRỤC CHÍNH TUYẾN 22kV KCN TÂY BẮC - ĐƯỜNG D6 (TỜ 1)**
C.T.T.K	Trần Anh Quân		
Kiểm tra	Trần Anh Quân		
Thiết kế	Hồ Nguyễn Hoàng Nam		**Hoàn thành** / **B.C.K.T.K.T** / **Bản vẽ số:**
Vẽ	Hồ Nguyễn Hoàng Nam		**07/2025** / **BV-05**

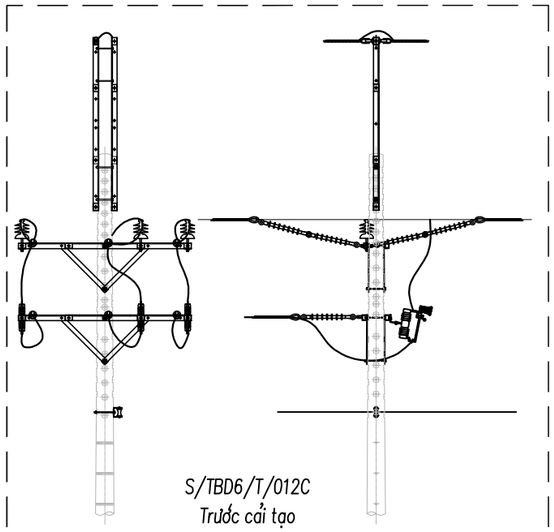

S/TBD6/T/012C
Trước cải tạo

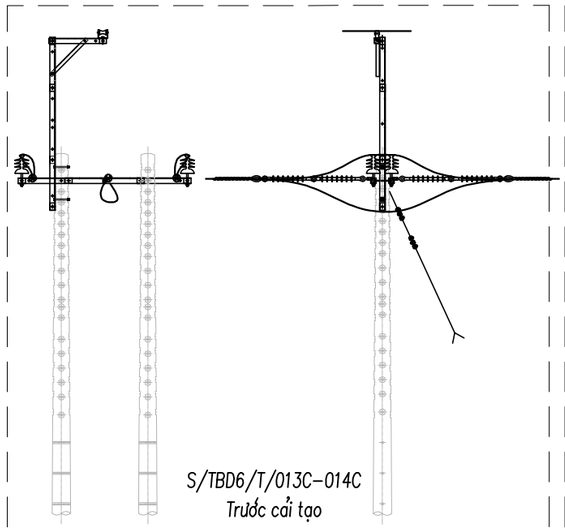

S/TBD6/T/013C–014C
Trước cải tạo

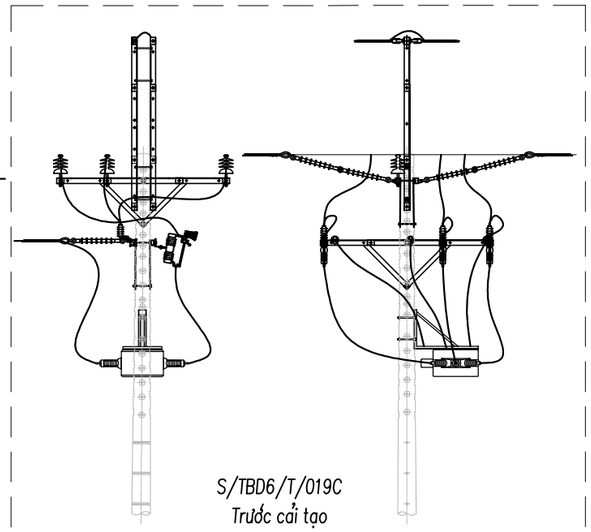

S/TBD6/T/019C
Trước cải tạo

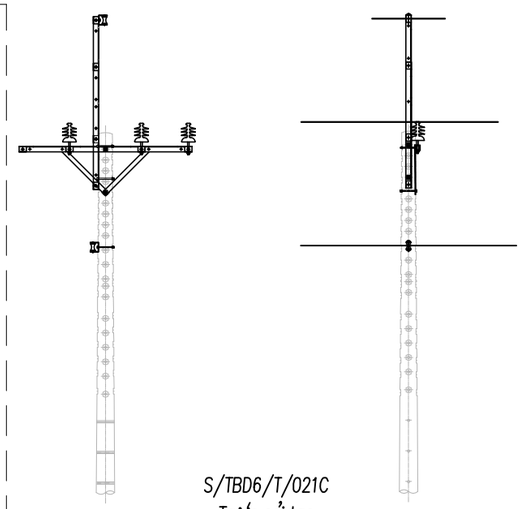

S/TBD6/T/021C
Trước cải tạo

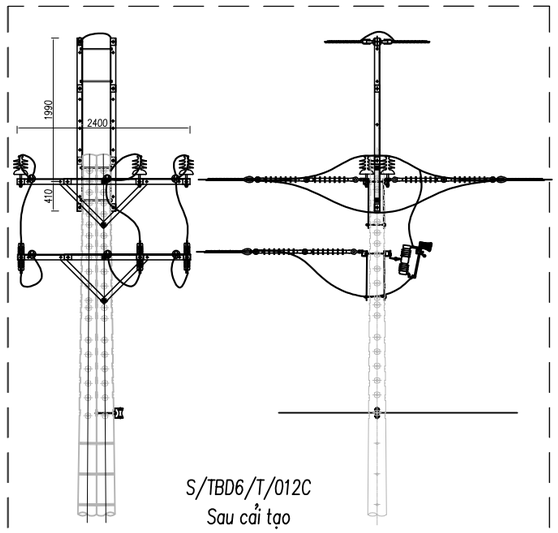

S/TBD6/T/012C
Sau cải tạo

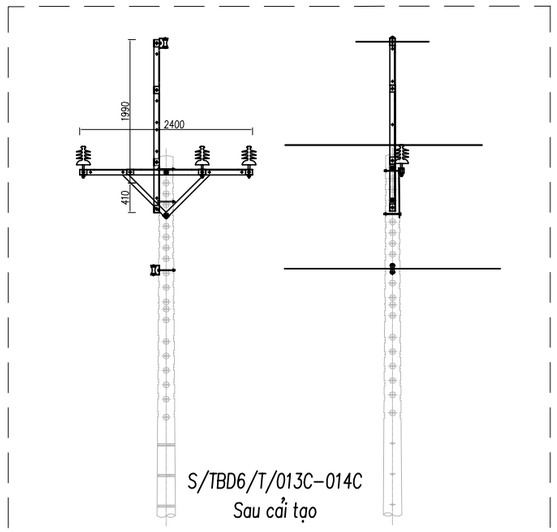

S/TBD6/T/013C–014C
Sau cải tạo

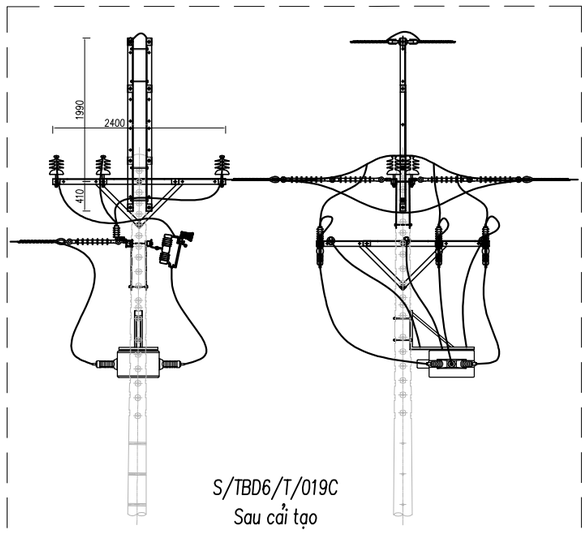

S/TBD6/T/019C
Sau cải tạo

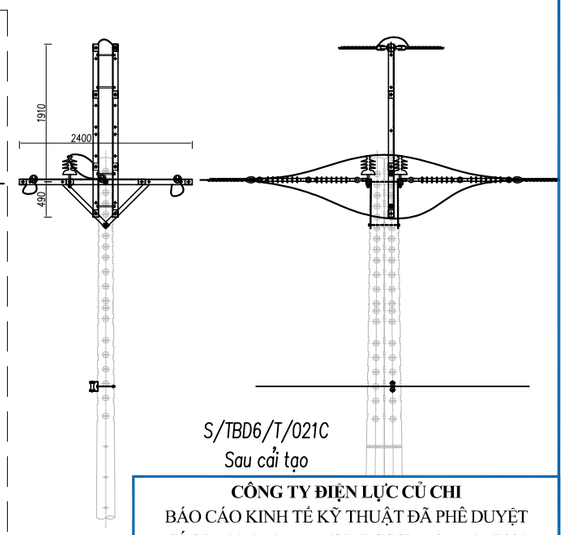

S/TBD6/T/021C
Sau cải tạo

CÔNG TY ĐIỆN LỰC CỦ CHI
BÁO CÁO KINH TẾ KỸ THUẬT ĐÃ PHÊ DUYỆT
Số QĐ phê duyệt: ...../QĐ-PCCCh ngày ..../..../2025
KT.GIÁM ĐỐC
***PHÓ* GIÁM ĐỐC**

TRẦN CÔNG BẰNG

IN.CI.VI Giải Pháp Xây Dựng	**CÔNG TY CỔ PHẦN TƯ VẤN XÂY DỰNG IN.CI.VI**		**CÔNG TRÌNH: CẢI TẠO VÀ XÂY DỰNG MỚI TRẠM BIẾN THẾ KHU VỰC TÂY BẮC HUYỆN CỦ CHI NĂM 2026; MCT: F05F05F05.LT0C.25011**
P.Giám đốc	Đoàn Ngọc Thuần		**HÌNH THỨC TRỤ TRUNG THẾ TRỤC CHÍNH TUYẾN 22kV KCN TÂY BẮC - ĐƯỜNG D6 (TỜ 2)**
C.T.T.K	Trần Anh Quân		
Kiểm tra	Trần Anh Quân		
Thiết kế	Hồ Nguyễn Hoàng Nam		**Hoàn thành** / **B.C.K.T.K.T** / **Bản vẽ số:**
Vẽ	Hồ Nguyễn Hoàng Nam		**07/2025** / **BV-06**

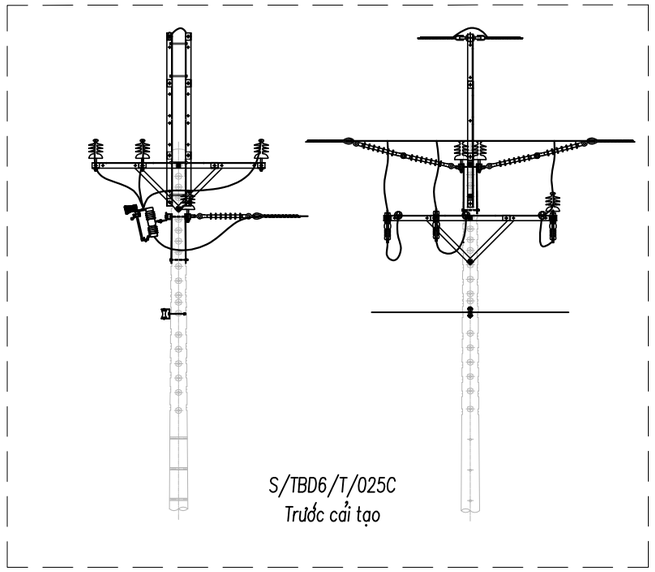

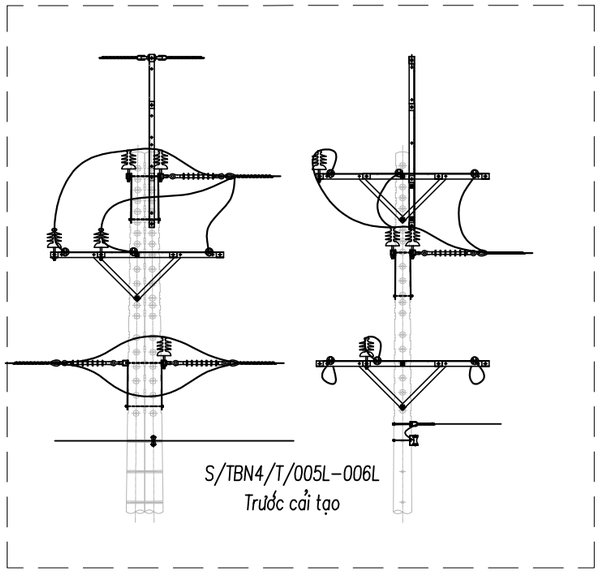

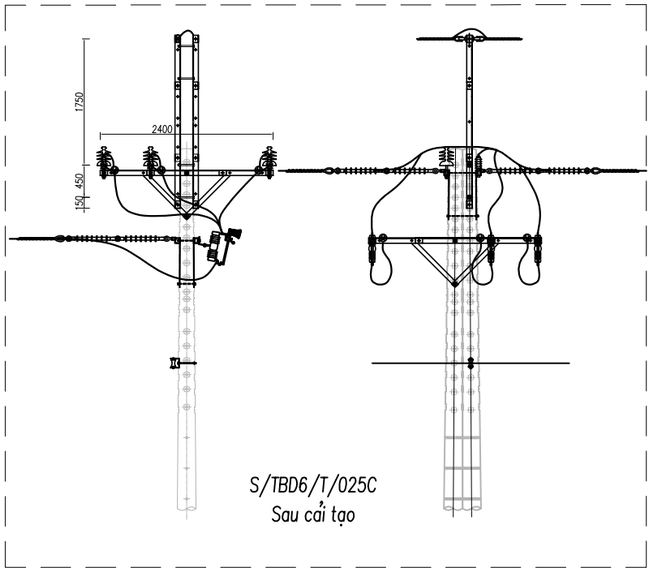

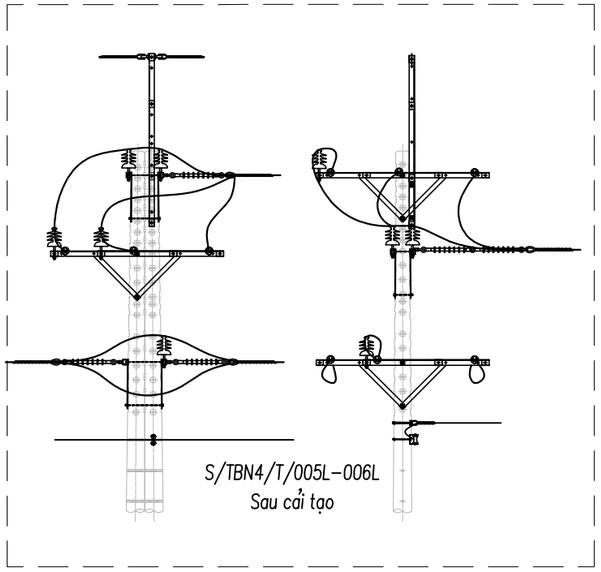

CÔNG TY ĐIỆN LỰC CỦ CHI
BÁO CÁO KINH TẾ KỸ THUẬT ĐÃ PHÊ DUYỆT
Số QĐ phê duyệt: ...../QĐ-PCCCh ngày ..../..../2025
KT.GIÁM ĐỐC
***PHÓ* GIÁM ĐỐC**

TRẦN CÔNG BẰNG

IN.CI.VI Giải Pháp Xây Dựng	**CÔNG TY CỔ PHẦN TƯ VẤN XÂY DỰNG IN.CI.VI**		**CÔNG TRÌNH: CẢI TẠO VÀ XÂY DỰNG MỚI TRẠM BIẾN THẾ KHU VỰC TÂY BẮC HUYỆN CỦ CHI NĂM 2026; MCT: F05F05F05.LT0C.25011**
P.Giám đốc	Đoàn Ngọc Thuần		**HÌNH THỨC TRỤ TRUNG THẾ TRỤC CHÍNH TUYẾN 22kV KCN TÂY BẮC - ĐƯỜNG D6 (TỜ 3)**
C.T.T.K	Trần Anh Quân		
Kiểm tra	Trần Anh Quân		
Thiết kế	Hồ Nguyễn Hoàng Nam		**Hoàn thành** / **B.C.K.T.K.T** / **Bản vẽ số:**
Vẽ	Hồ Nguyễn Hoàng Nam		**07/2025** / **BV-07**

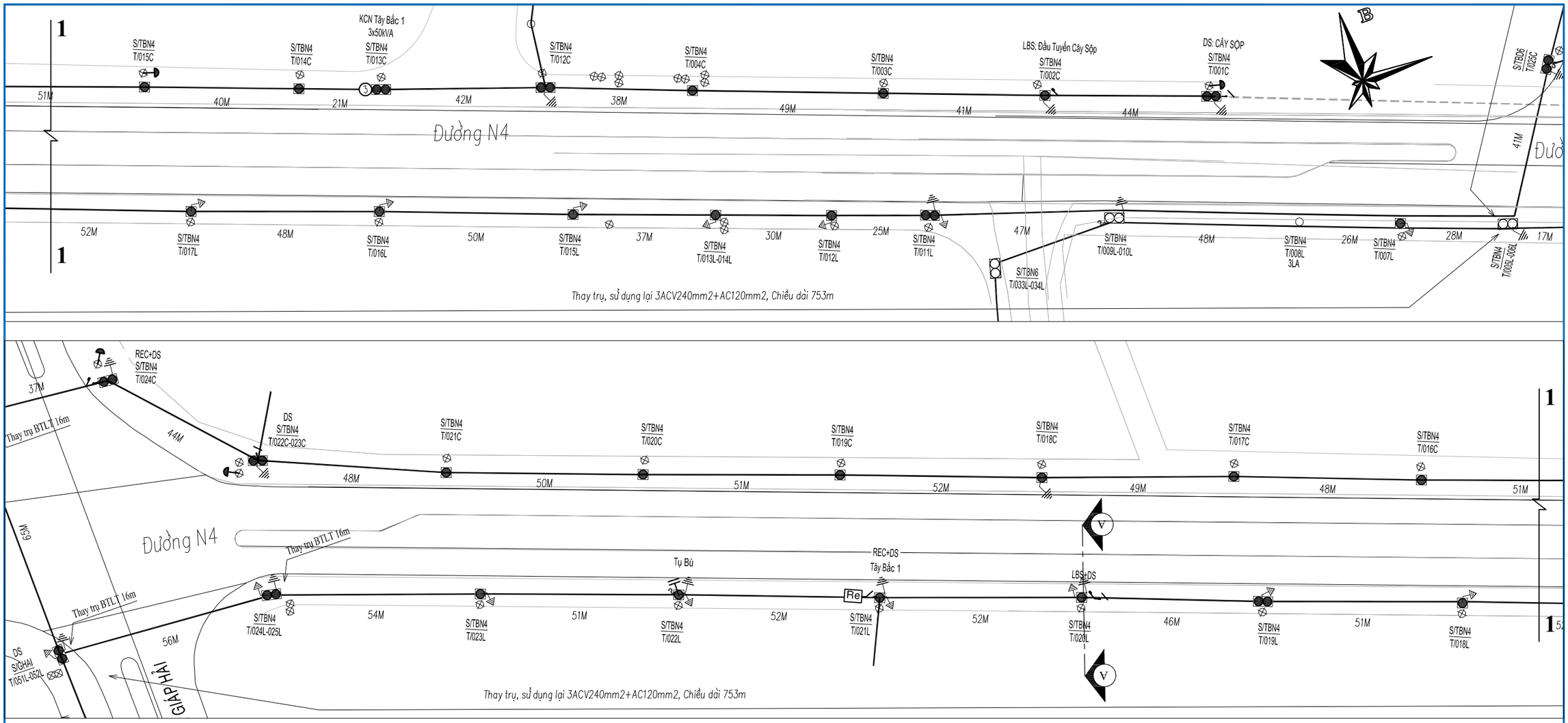

GHI CHÚ

- Lưới trung thế hiện hữu
- Lưới trung thế đi nổi XDM
- Lưới trung thế đi ngầm XDM
- Lưới trung thế cải tạo
- Dây chống sét kéo mới
- Lưới hạ thế XDM
- Lưới trung thế thu hồi
- Lưới hạ thế hiện hữu
- Trạm biến áp XDM
- Trạm biến áp hiện hữu
- Trụ trung thế đôi, đơn hiện hữu
- Trụ trung thế đôi, đơn trồng mới
- Trụ hạ thế đôi, đơn trồng mới
- Trụ trung BTLT 8,5m, trụ H hiện hữu
- Trụ trung trung thế, BTLT 8,5m, trụ H thu hồi
- Tiếp địa đường dây, chống sét lắp mới
- Tiếp địa , dây néo hiện có
- LBS, DS lắp mới

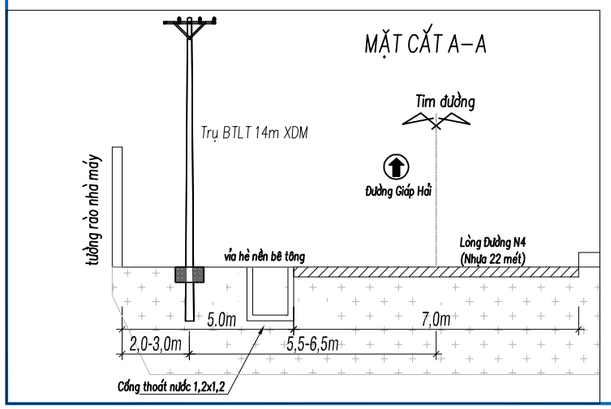

CÔNG TY ĐIỆN LỰC CỦ CHI
BÁO CÁO KINH TẾ KỸ THUẬT ĐÃ PHÊ DUYỆT
Số QĐ phê duyệt: ...../QĐ-PCCCh ngày ..../..../2025
KT.GIÁM ĐỐC
***PHÓ* GIÁM ĐỐC**

TRẦN CÔNG BẰNG

IN.CI.VI Giải Pháp Xây Dựng	**CÔNG TY CỔ PHẦN TƯ VẤN XÂY DỰNG IN.CI.VI**		**CÔNG TRÌNH: CẢI TẠO VÀ XÂY DỰNG MỚI TRẠM BIẾN THẾ KHU VỰC TÂY BẮC HUYỆN CỦ CHI NĂM 2026; MCT: F05F05F05.LT0C.25011**
P.Giám đốc	Đoàn Ngọc Thuần		**- MẶT BẰNG CẢI TẠO TRỤC CHÍNH TUYẾN 22KV KCN TÂY BẮC - ĐƯỜNG N4** **- MẶT BẰNG CẢI TẠO TRỤC CHÍNH TUYẾN 22KV CÂY SỘP - ĐƯỜNG N4**
C.T.T.K	Trần Anh Quân		
Kiểm tra	Trần Anh Quân		
Thiết kế	Hồ Nguyễn Hoàng Nam		**Hoàn thành** / **B.C.K.T.K.T** / **Bản vẽ số:**
Vẽ	Hồ Nguyễn Hoàng Nam		**07/2025** / **BV-08**

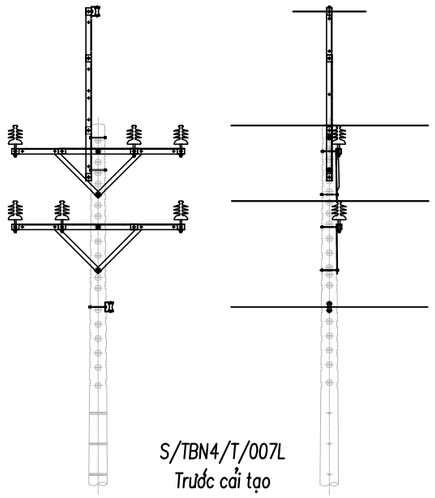

S/TBN4/T/007L
Trước cải tạo

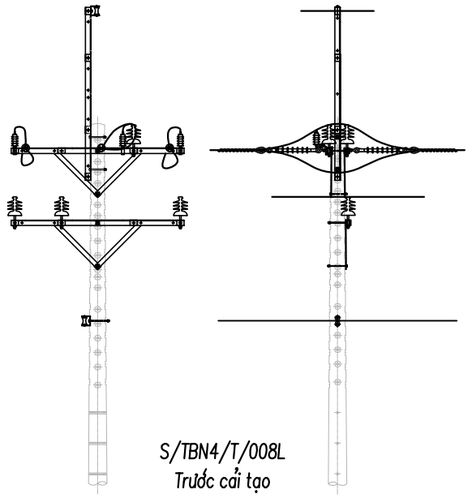

S/TBN4/T/008L
Trước cải tạo

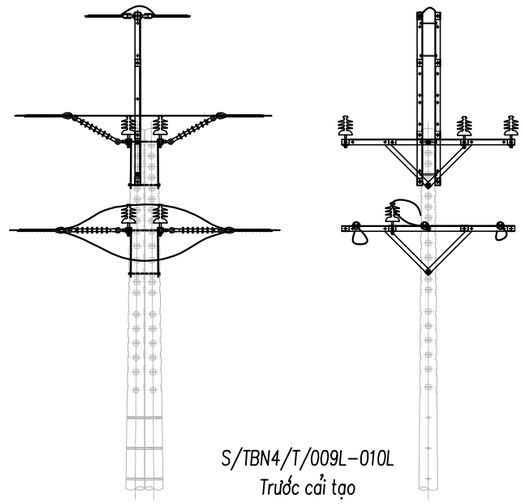

S/TBN4/T/009L–010L
Trước cải tạo

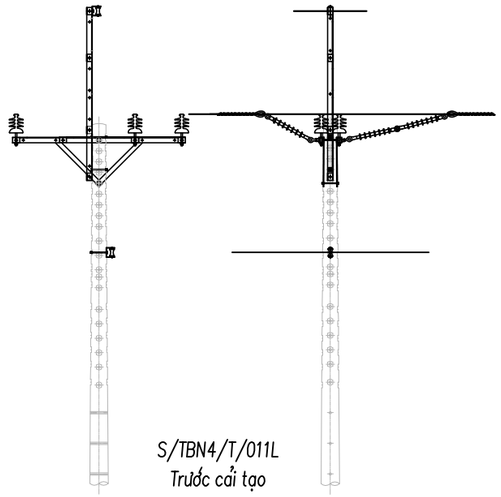

S/TBN4/T/011L
Trước cải tạo

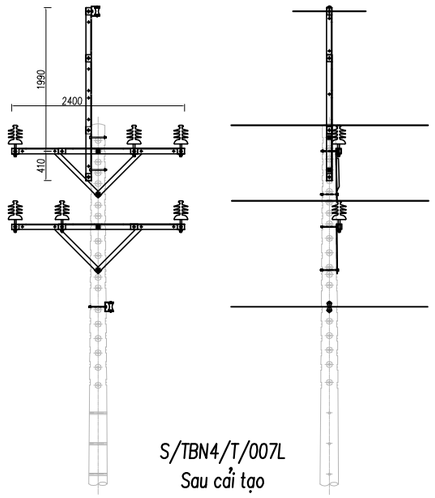

S/TBN4/T/007L
Sau cải tạo

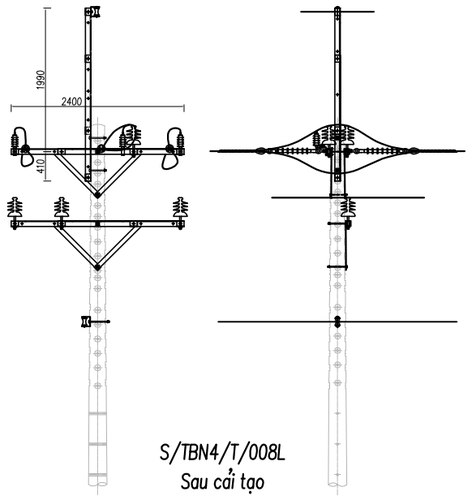

S/TBN4/T/008L
Sau cải tạo

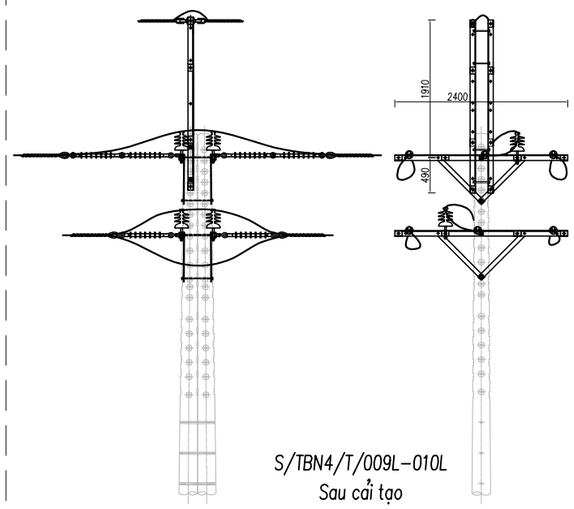

S/TBN4/T/009L–010L
Sau cải tạo

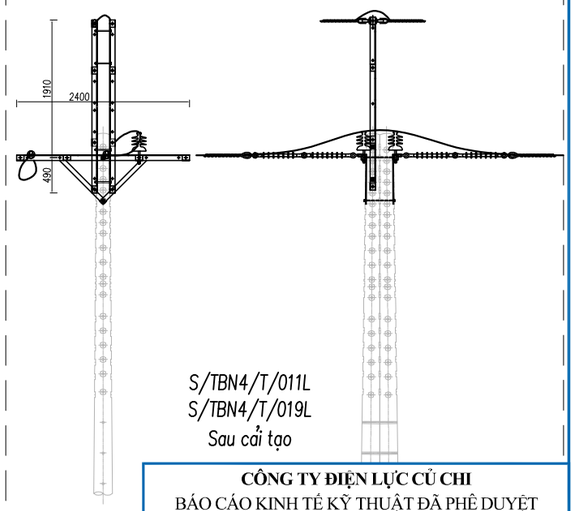

S/TBN4/T/011L
S/TBN4/T/019L
Sau cải tạo

CÔNG TY ĐIỆN LỰC CỦ CHI
BÁO CÁO KINH TẾ KỸ THUẬT ĐÃ PHÊ DUYỆT
Số QĐ phê duyệt: ...../QĐ-PCCCh ngày ..../..../2025
KT.GIÁM ĐỐC
***PHÓ* GIÁM ĐỐC**

TRẦN CÔNG BẰNG

IN.CI.VI Giải Pháp Xây Dựng	**CÔNG TY CỔ PHẦN TƯ VẤN XÂY DỰNG IN.CI.VI**		**CÔNG TRÌNH: CẢI TẠO VÀ XÂY DỰNG MỚI TRẠM BIẾN THẾ KHU VỰC TÂY BẮC HUYỆN CỦ CHI NĂM 2026; MCT: F05F05F05.LT0C.25011**
P.Giám đốc	Đoàn Ngọc Thuần		**HÌNH THỨC TRỤ TRUNG THẾ TRỤC CHÍNH TUYẾN 22kV KCN TÂY BẮC - ĐƯỜNG N4 (TỜ 1)**
C.T.T.K	Trần Anh Quân		
Kiểm tra	Trần Anh Quân		
Thiết kế	Hồ Nguyễn Hoàng Nam		**Hoàn thành** / **B.C.K.T.K.T** / **Bản vẽ số:**
Vẽ	Hồ Nguyễn Hoàng Nam		**07/2025** / **BV-09**

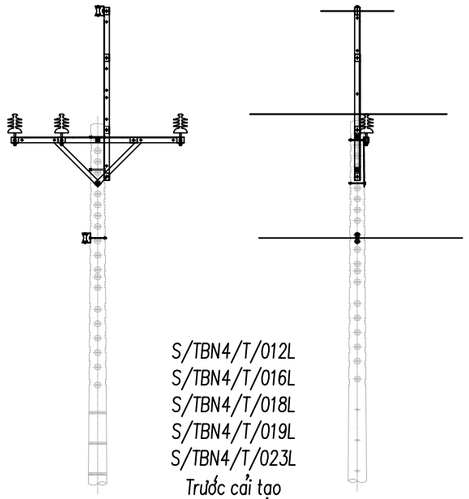

S/TBN4/T/012L
S/TBN4/T/016L
S/TBN4/T/018L
S/TBN4/T/019L
S/TBN4/T/023L
Trước cải tạo

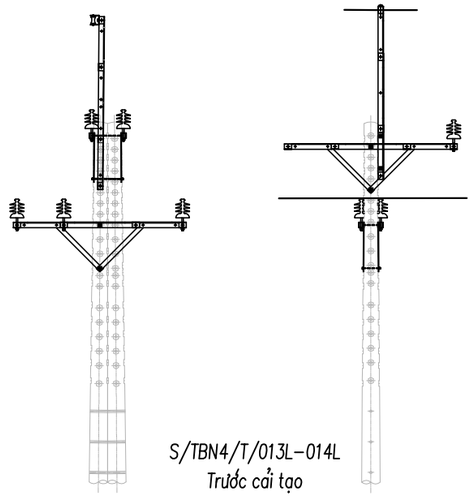

S/TBN4/T/013L-014L
Trước cải tạo

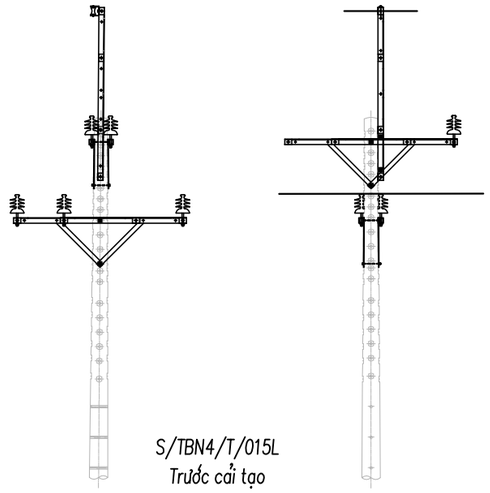

S/TBN4/T/015L
Trước cải tạo

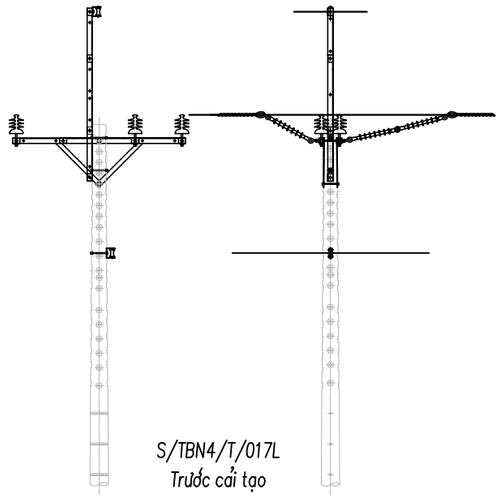

S/TBN4/T/017L
Trước cải tạo

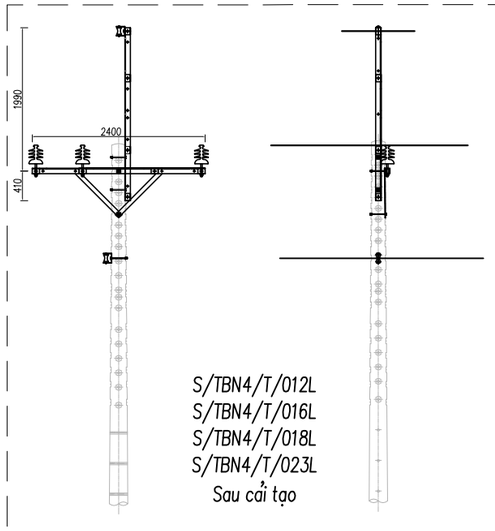

S/TBN4/T/012L
S/TBN4/T/016L
S/TBN4/T/018L
S/TBN4/T/023L
Sau cải tạo

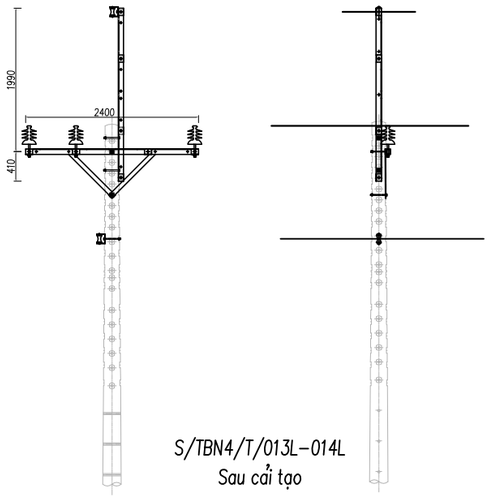

S/TBN4/T/013L-014L
Sau cải tạo

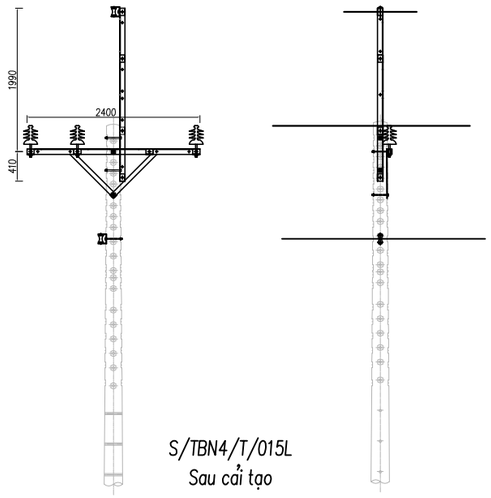

S/TBN4/T/015L
Sau cải tạo

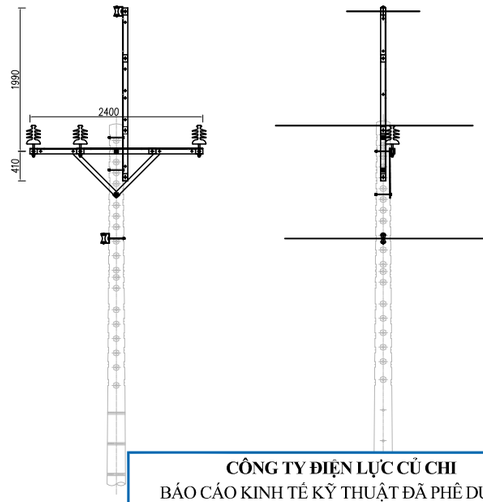

CÔNG TY ĐIỆN LỰC CỦ CHI
BÁO CÁO KINH TẾ KỸ THUẬT ĐÃ PHÊ DUYỆT
Số QĐ phê duyệt: ...../QĐ-PCCCh ngày ..../..../2025
KT.GIÁM ĐỐC
***PHÓ* GIÁM ĐỐC**

TRẦN CÔNG BẰNG

IN.CI.VI Giải Pháp Xây Dựng	**CÔNG TY CỔ PHẦN TƯ VẤN XÂY DỰNG IN.CI.VI**		**CÔNG TRÌNH: CẢI TẠO VÀ XÂY DỰNG MỚI TRẠM BIẾN THẾ KHU VỰC TÂY BẮC HUYỆN CỦ CHI NĂM 2026; MCT: F05F05F05.LT0C.25011**
P.Giám đốc	Đoàn Ngọc Thuần		**HÌNH THỨC TRỤ TRUNG THẾ TRỤC CHÍNH TUYẾN 22kV KCN TÂY BẮC - ĐƯỜNG N4 (TỜ 2)**
C.T.T.K	Trần Anh Quân		
Kiểm tra	Trần Anh Quân		
Thiết kế	Hồ Nguyễn Hoàng Nam		**Hoàn thành** / **B.C.K.T.K.T** / **Bản vẽ số:**
Vẽ	Hồ Nguyễn Hoàng Nam		**07/2025** / **BV-10**

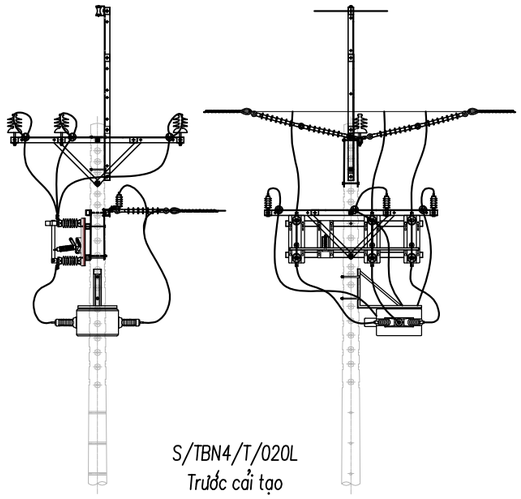

S/TBN4/T/020L
Trước cải tạo

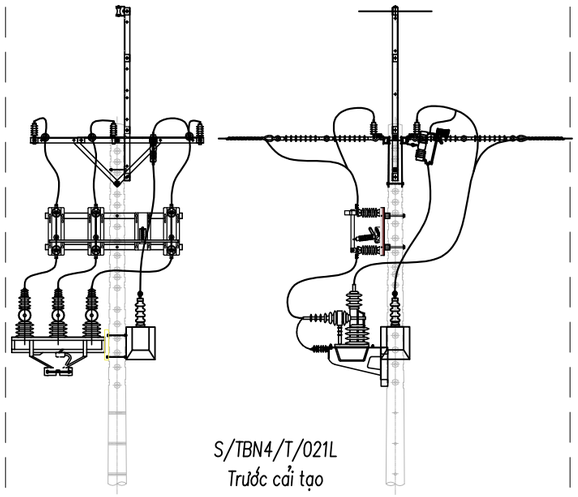

S/TBN4/T/021L
Trước cải tạo

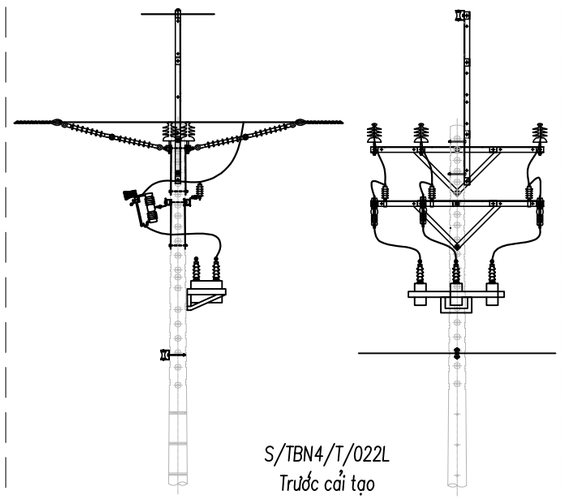

S/TBN4/T/022L
Trước cải tạo

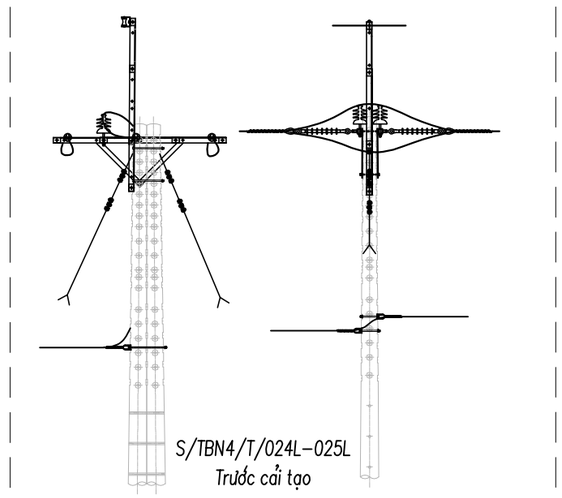

S/TBN4/T/024L–025L
Trước cải tạo

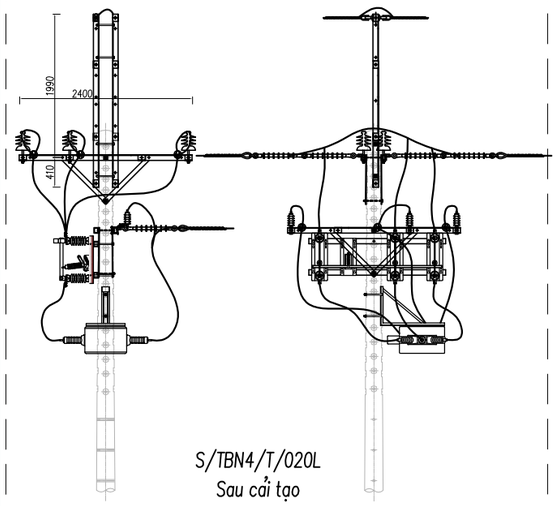

S/TBN4/T/020L
Sau cải tạo

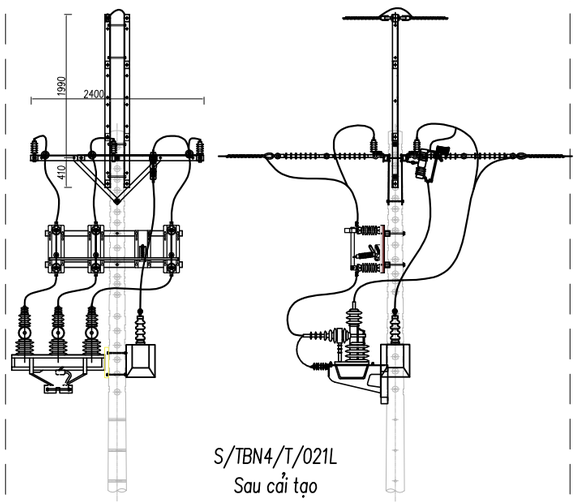

S/TBN4/T/021L
Sau cải tạo

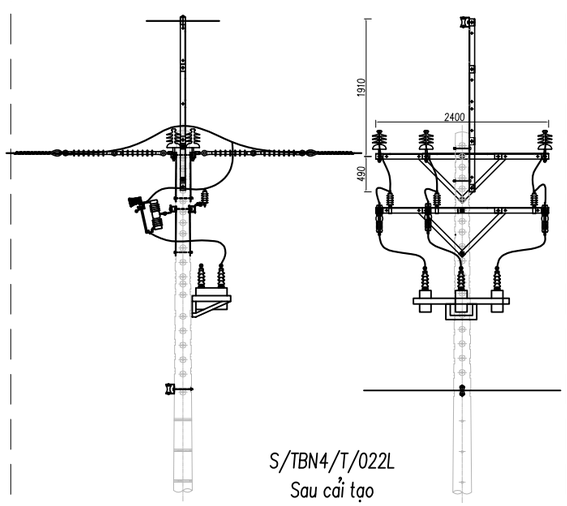

S/TBN4/T/022L
Sau cải tạo

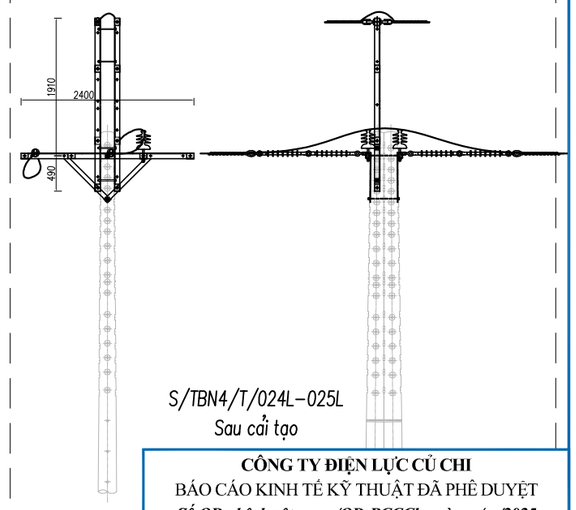

S/TBN4/T/024L–025L
Sau cải tạo

CÔNG TY ĐIỆN LỰC CỦ CHI
BÁO CÁO KINH TẾ KỸ THUẬT ĐÃ PHÊ DUYỆT
Số QĐ phê duyệt: ...../QĐ-PCCCh ngày ..../..../2025
KT.GIÁM ĐỐC
***PHÓ* GIÁM ĐỐC**

TRẦN CÔNG BẰNG

IN.CI.VI Giải Pháp Xây Dựng	**CÔNG TY CỔ PHẦN TƯ VẤN XÂY DỰNG IN.CI.VI**		**CÔNG TRÌNH: CẢI TẠO VÀ XÂY DỰNG MỚI TRẠM BIẾN THẾ KHU VỰC TÂY BẮC HUYỆN CỦ CHI NĂM 2026; MCT: F05F05F05.LT0C.25011**
P.Giám đốc	Đoàn Ngọc Thuần		**HÌNH THỨC TRỤ TRUNG THẾ TRỤC CHÍNH TUYẾN 22kV KCN TÂY BẮC - ĐƯỜNG N4 (TỜ 3)**
C.T.T.K	Trần Anh Quân		
Kiểm tra	Trần Anh Quân		
Thiết kế	Hồ Nguyễn Hoàng Nam		**Hoàn thành** / **B.C.K.T.K.T** / **Bản vẽ số:**
Vẽ	Hồ Nguyễn Hoàng Nam		**07/2025** / **BV-11**

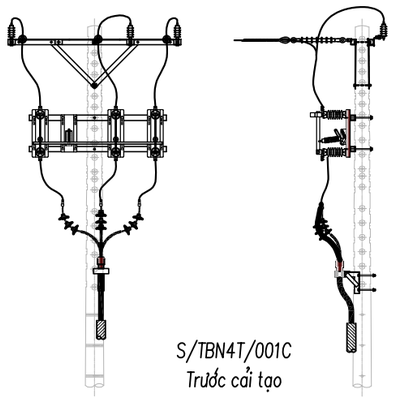

S/TBN4T/001C
Trước cải tạo

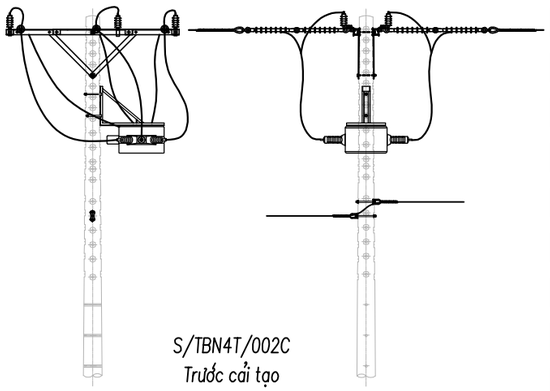

S/TBN4T/002C
Trước cải tạo

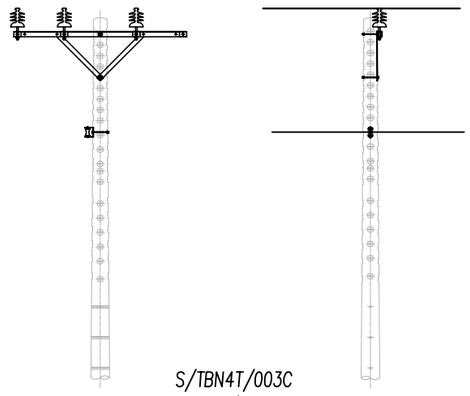

S/TBN4T/003C
S/TBN4T/015C đến S/TBN4T/017C
S/TBN4T/019C đến S/TBN4T/020C
Trước cải tạo

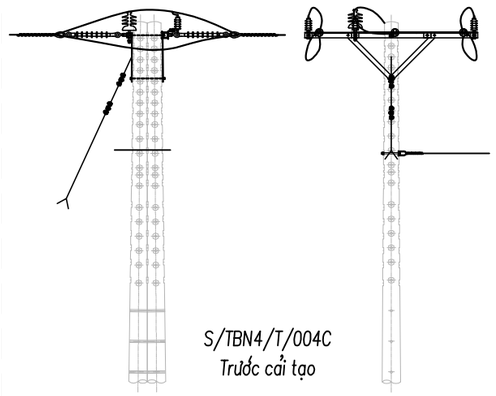

S/TBN4/T/004C
Trước cải tạo

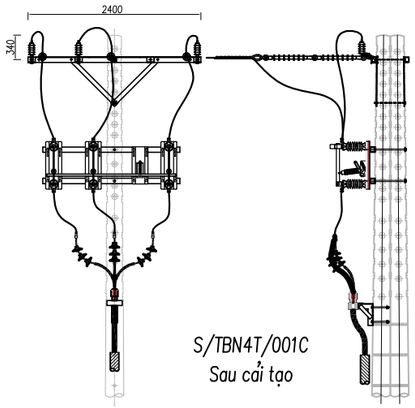

S/TBN4T/001C
Sau cải tạo

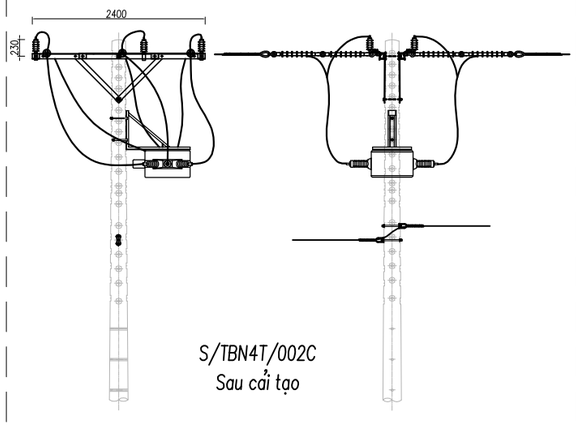

S/TBN4T/002C
Sau cải tạo

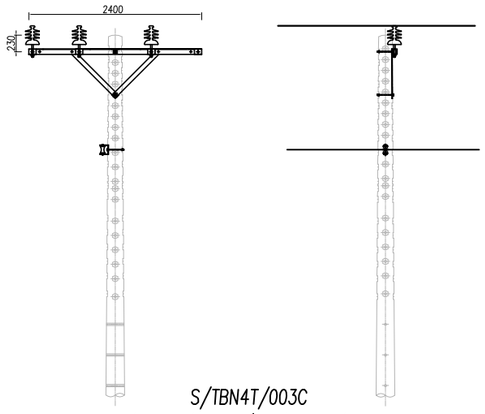

S/TBN4T/003C
S/TBN4T/015C đến S/TBN4T/017C
S/TBN4T/019C đến S/TBN4T/020C
Sau cải tạo

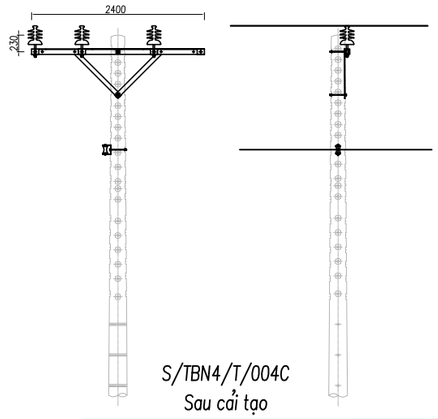

S/TBN4/T/004C
Sau cải tạo

CÔNG TY ĐIỆN LỰC CỦ CHI
BÁO CÁO KINH TẾ KỸ THUẬT ĐÃ PHÊ DUYỆT
Số QĐ phê duyệt: ...../QĐ-PCCCh ngày ..../..../2025
KT.GIÁM ĐỐC
***PHÓ* GIÁM ĐỐC**

TRẦN CÔNG BẰNG

IN.CI.VI Giải Pháp Xây Dựng	**CÔNG TY CỔ PHẦN TƯ VẤN XÂY DỰNG IN.CI.VI**		**CÔNG TRÌNH: CẢI TẠO VÀ XÂY DỰNG MỚI TRẠM BIẾN THẾ KHU VỰC TÂY BẮC HUYỆN CỦ CHI NĂM 2026; MCT: F05F05F05.LT0C.25011**
P.Giám đốc	Đoàn Ngọc Thuần		**HÌNH THỨC TRỤ TRUNG THẾ TRỤC CHÍNH TUYẾN 22kV CÂY SỘP (TỜ 1)**
C.T.T.K	Trần Anh Quân		
Kiểm tra	Trần Anh Quân		
Thiết kế	Hồ Nguyễn Hoàng Nam		**Hoàn thành** / **B.C.K.T.K.T** / **Bản vẽ số:**
Vẽ	Hồ Nguyễn Hoàng Nam		**07/2025** / **BV-12**

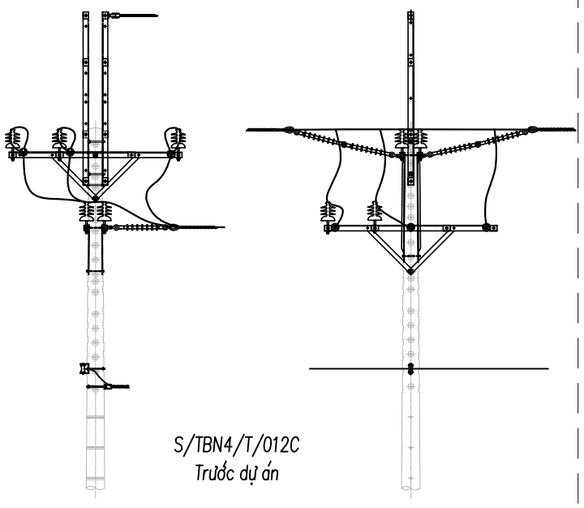

S/TBN4/T/012C
Trước dự án

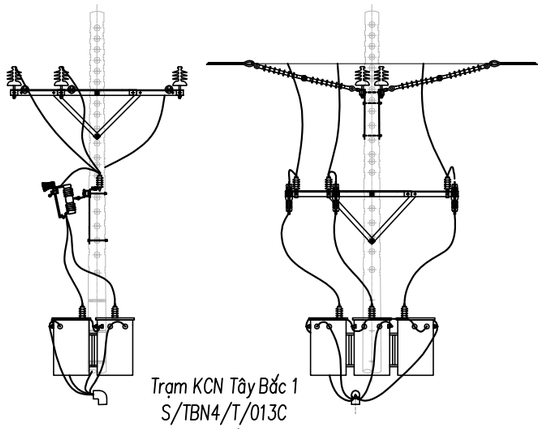

Trạm KCN Tây Bắc 1
S/TBN4/T/013C
Trước cải tạo

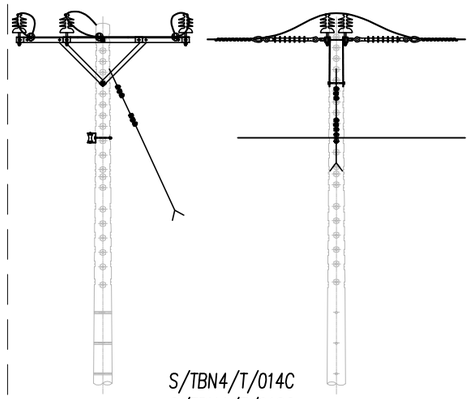

S/TBN4/T/014C
S/TBN4/T/018C
Trước cải tạo

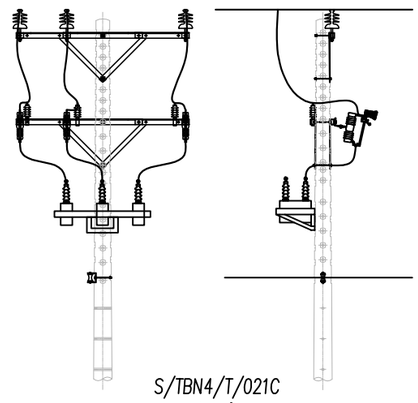

S/TBN4/T/021C
Trước cải tạo

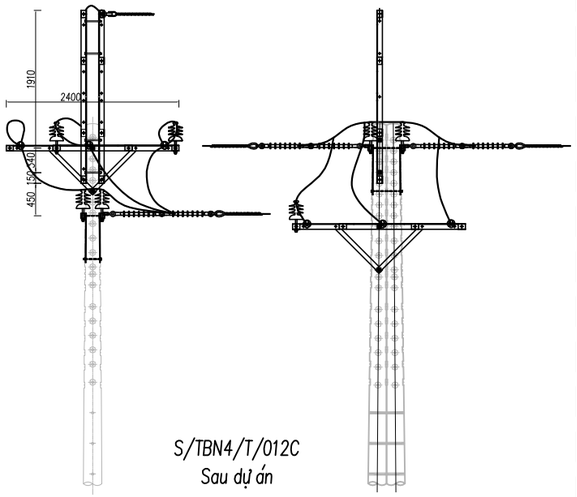

S/TBN4/T/012C
Sau dự án

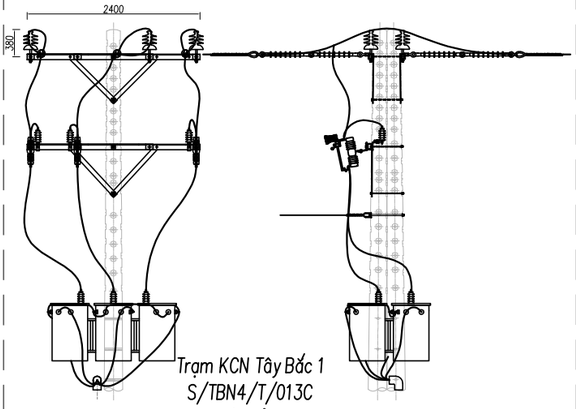

Trạm KCN Tây Bắc 1
S/TBN4/T/013C
Trước cải tạo

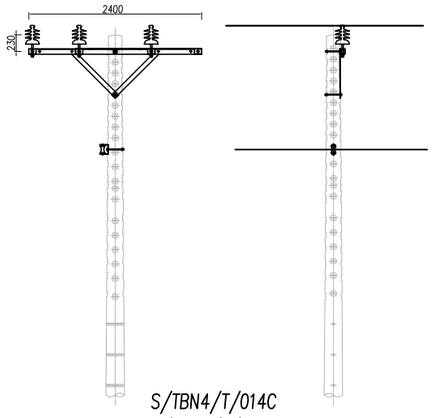

S/TBN4/T/014C
S/TBN4/T/018C
Sau cải tạo

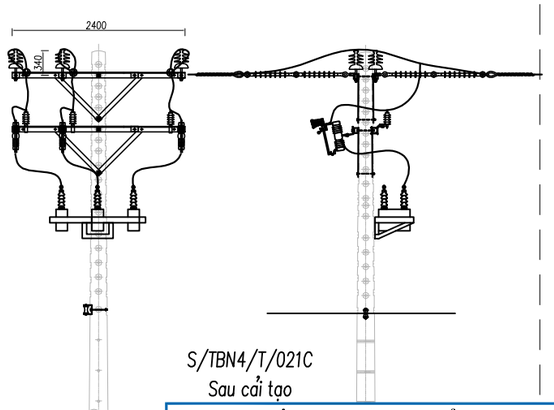

S/TBN4/T/021C
Sau cải tạo

CÔNG TY ĐIỆN LỰC CỦ CHI
BÁO CÁO KINH TẾ KỸ THUẬT ĐÃ PHÊ DUYỆT
Số QĐ phê duyệt: ...../QĐ-PCCCh ngày ..../..../2025
KT.GIÁM ĐỐC
***PHÓ* GIÁM ĐỐC**

TRẦN CÔNG BẰNG

IN.CI.VI Giải Pháp Xây Dựng	**CÔNG TY CỔ PHẦN TƯ VẤN XÂY DỰNG IN.CI.VI**		**CÔNG TRÌNH: CẢI TẠO VÀ XÂY DỰNG MỚI TRẠM BIẾN THẾ KHU VỰC TÂY BẮC HUYỆN CỦ CHI NĂM 2026; MCT: F05F05F05.LT0C.25011**
P.Giám đốc	Đoàn Ngọc Thuần		**HÌNH THỨC TRỤ TRUNG THẾ TRỤC CHÍNH TUYẾN 22kV CÂY SỘP (TỜ 2)**
C.T.T.K	Trần Anh Quân		
Kiểm tra	Trần Anh Quân		
Thiết kế	Hồ Nguyễn Hoàng Nam		**Hoàn thành** / **B.C.K.T.K.T** / **Bản vẽ số:**
Vẽ	Hồ Nguyễn Hoàng Nam		**07/2025** / **BV-13**

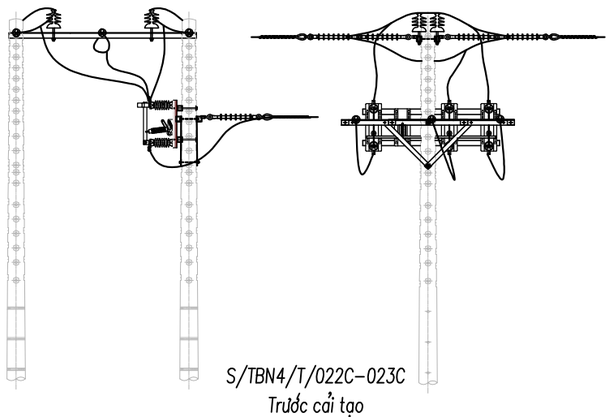

S/TBN4/T/022C–023C
Trước cải tạo

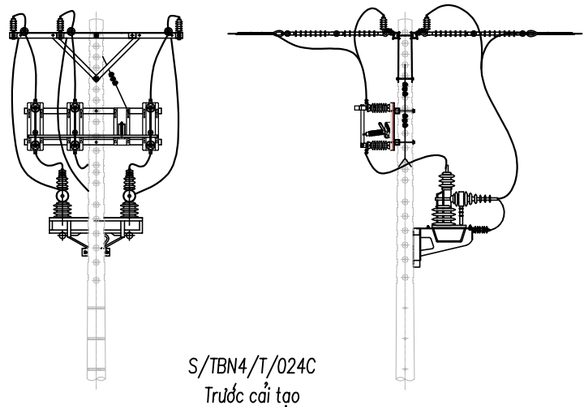

S/TBN4/T/024C
Trước cải tạo

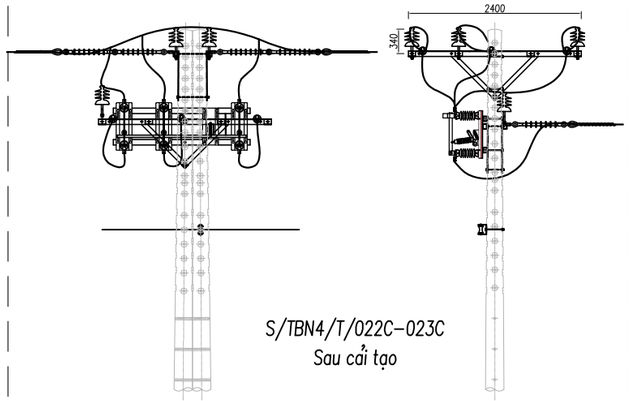

S/TBN4/T/022C–023C
Sau cải tạo

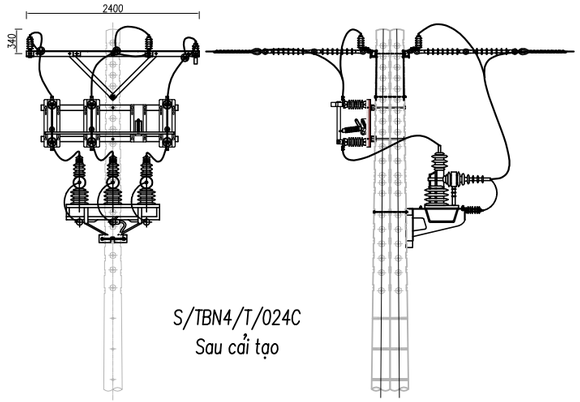

S/TBN4/T/024C
Sau cải tạo

CÔNG TY ĐIỆN LỰC CỦ CHI
BÁO CÁO KINH TẾ KỸ THUẬT ĐÃ PHÊ DUYỆT
Số QĐ phê duyệt: ...../QĐ-PCCCh ngày ..../..../2025
KT.GIÁM ĐỐC
***PHÓ* GIÁM ĐỐC**

TRẦN CÔNG BẰNG

IN.CI.VI Giải Pháp Xây Dựng	**CÔNG TY CỔ PHẦN TƯ VẤN XÂY DỰNG IN.CI.VI**		**CÔNG TRÌNH: CẢI TẠO VÀ XÂY DỰNG MỚI TRẠM BIẾN THẾ KHU VỰC TÂY BẮC HUYỆN CỦ CHI NĂM 2026; MCT: F05F05F05.LT0C.25011**
P.Giám đốc	Đoàn Ngọc Thuần		**HÌNH THỨC TRỤ TRUNG THẾ TRỤC CHÍNH TUYẾN 22kV CÂY SỘP (TỜ 3)**
C.T.T.K	Trần Anh Quân		
Kiểm tra	Trần Anh Quân		
Thiết kế	Hồ Nguyễn Hoàng Nam		**Hoàn thành** / **B.C.K.T.K.T** / **Bản vẽ số:**
Vẽ	Hồ Nguyễn Hoàng Nam		**07/2025** / **BV-14**

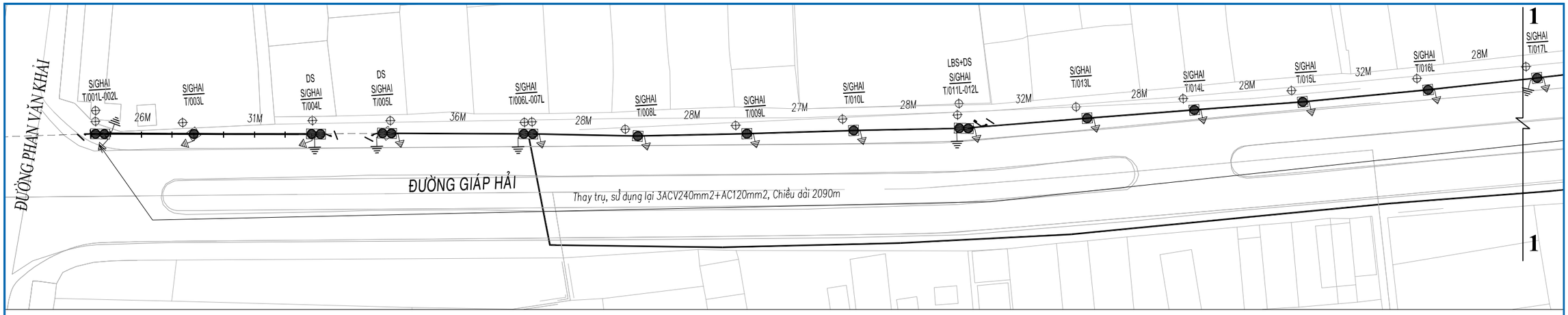

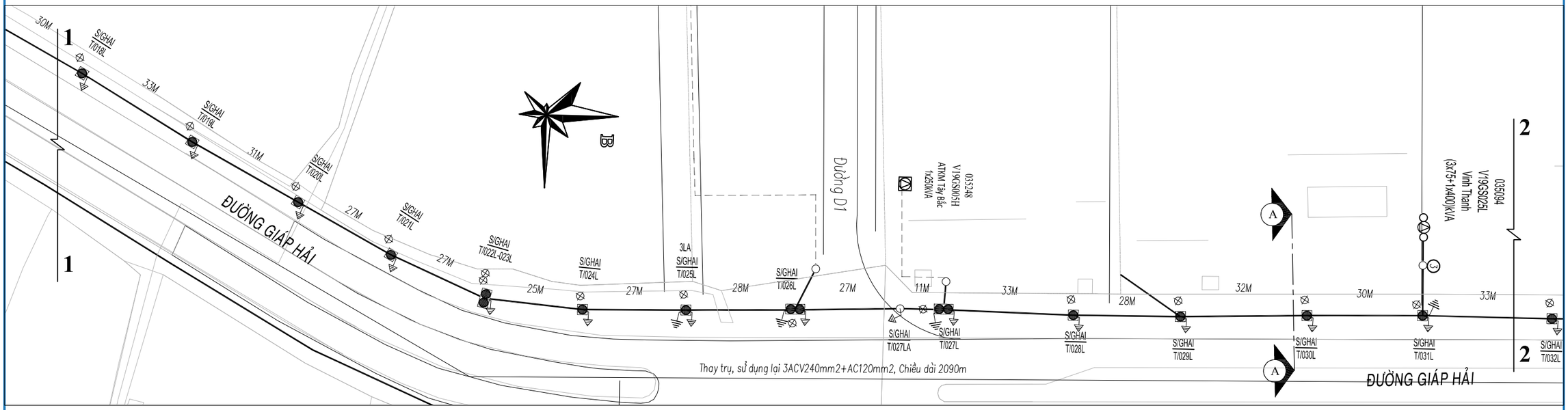

GHI CHÚ

- Lưới trung thế hiện hữu
- Lưới trung thế đi nổi XDM
- Lưới trung thế đi ngầm XDM
- Lưới trung thế cải tạo
- CS — Dây chống sét kéo mới
- Lưới hạ thế XDM
- Lưới trung thế thu hồi
- Lưới hạ thế hiện hữu
- Trạm biến áp XDM
- Trạm biến áp hiện hữu
- Trụ trung thế đôi, đơn hiện hữu
- Trụ trung thế đôi, đơn trồng mới
- Trụ hạ thế đôi, đơn trồng mới
- Trụ trung BTLT 8,5m, trụ H hiện hữu
- Trụ trung trung thế, BTLT 8,5m, trụ H thu hồi
- Tiếp địa đường dây, chống sét lắp mới
- Tiếp địa , dây néo hiện có
- LBS, DS lắp mới

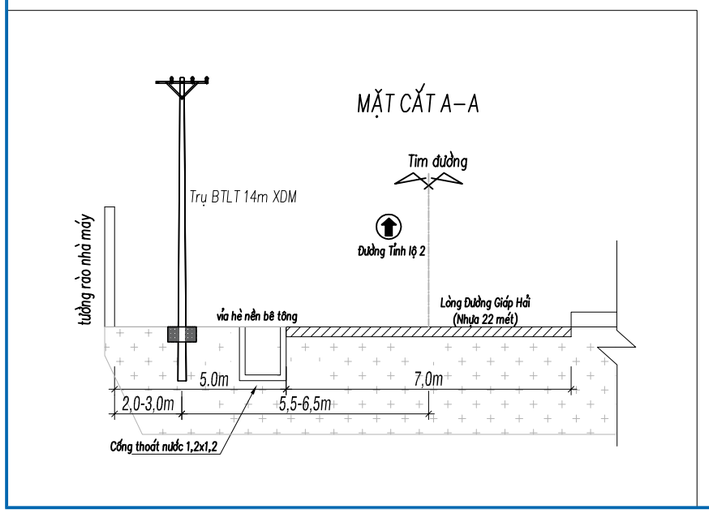

CÔNG TY ĐIỆN LỰC CỦ CHI
BÁO CÁO KINH TẾ KỸ THUẬT ĐÃ PHÊ DUYỆT
Số QĐ phê duyệt: ...../QĐ-PCCCh ngày ..../..../2025
KT.GIÁM ĐỐC
PHÓ GIÁM ĐỐC

TRẦN CÔNG BẰNG

IN.CI.VI Giải Pháp Xây Dựng	**CÔNG TY CỔ PHẦN TƯ VẤN XÂY DỰNG IN.CI.VI**		**CÔNG TRÌNH: CẢI TẠO VÀ XÂY DỰNG MỚI TRẠM BIẾN THẾ KHU VỰC TÂY BẮC HUYỆN CỦ CHI NĂM 2026; MCT: F05F05F05.LT0C.25011**
P.Giám đốc	Đoàn Ngọc Thuần		**MẶT BẰNG CẢI TẠO TRỤC CHÍNH TUYẾN 22KV KCN TÂY BẮC - ĐƯỜNG GIÁP HẢI TỪ TRỤ GHAI/001L-002L ĐẾN TRỤ GHAI/060L (TỜ 1)**
C.T.T.K	Trần Anh Quân		
Kiểm tra	Trần Anh Quân		
Thiết kế	Hồ Nguyễn Hoàng Nam		**Hoàn thành** / **B.C.K.T.K.T** / **Bản vẽ số:**
Vẽ	Hồ Nguyễn Hoàng Nam		**07/2025** / **BV-15**

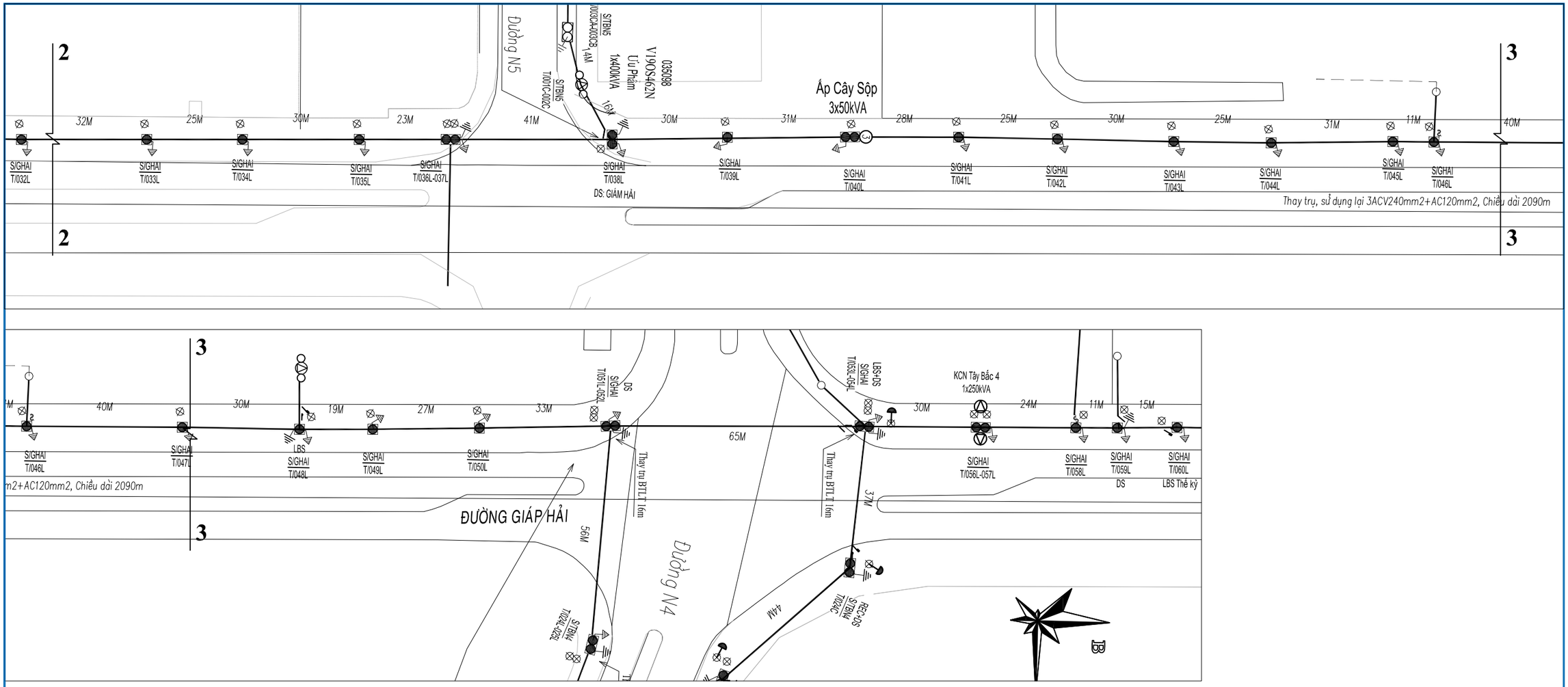

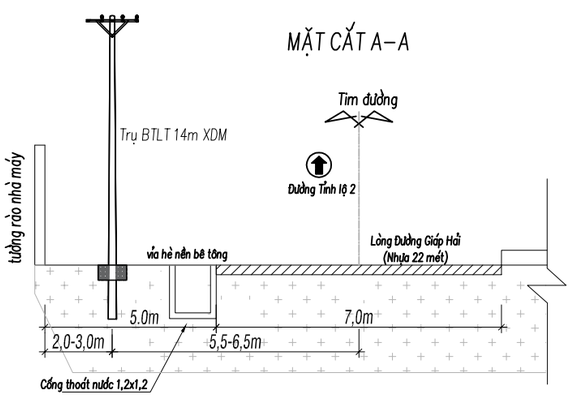

GHI CHÚ

- Lưới trung thế hiện hữu
- Lưới trung thế đi nổi XDM
- Lưới trung thế đi ngầm XDM
- Lưới trung thế cải tạo
- Dây chống sét kéo mới
- Lưới hạ thế XDM
- Lưới trung thế thu hồi
- Lưới hạ thế hiện hữu
- Trạm biến áp XDM
- Trạm biến áp hiện hữu
- Trụ trung thế đôi, đơn hiện hữu
- Trụ trung thế đôi, đơn trồng mới
- Trụ hạ thế đôi, đơn trồng mới
- Trụ trung BTLT 8,5m, trụ H hiện hữu
- Trụ trung trung thế, BTLT 8,5m, trụ H thu hồi
- Tiếp địa đường dây, chống sét lắp mới
- Tiếp địa , dây néo hiện có
- LBS, DS lắp mới

CÔNG TY ĐIỆN LỰC CỦ CHI
BÁO CÁO KINH TẾ KỸ THUẬT ĐÃ PHÊ DUYỆT
Số QĐ phê duyệt: ...../QĐ-PCCCh ngày ..../..../2025
KT.GIÁM ĐỐC
***PHÓ* GIÁM ĐỐC**

TRẦN CÔNG BẰNG

IN.CI.VI Giải Pháp Xây Dựng	**CÔNG TY CỔ PHẦN TƯ VẤN XÂY DỰNG IN.CI.VI**		**CÔNG TRÌNH: CẢI TẠO VÀ XÂY DỰNG MỚI TRẠM BIẾN THẾ KHU VỰC TÂY BẮC HUYỆN CỦ CHI NĂM 2026; MCT: F05F05F05.LT0C.25011**
P.Giám đốc	Đoàn Ngọc Thuần		**MẶT BẰNG CẢI TẠO TRỤC CHÍNH TUYẾN 22KV KCN TÂY BẮC - ĐƯỜNG GIÁP HẢI TỪ TRỤ GHAI/001L-002L ĐẾN TRỤ GHAI/060L (TỜ 2)**
C.T.T.K	Trần Anh Quân		
Kiểm tra	Trần Anh Quân		
Thiết kế	Hồ Nguyễn Hoàng Nam		**Hoàn thành** / **B.C.K.T.K.T** / **Bản vẽ số:**
Vẽ	Hồ Nguyễn Hoàng Nam		**07/2025** / **BV-16**

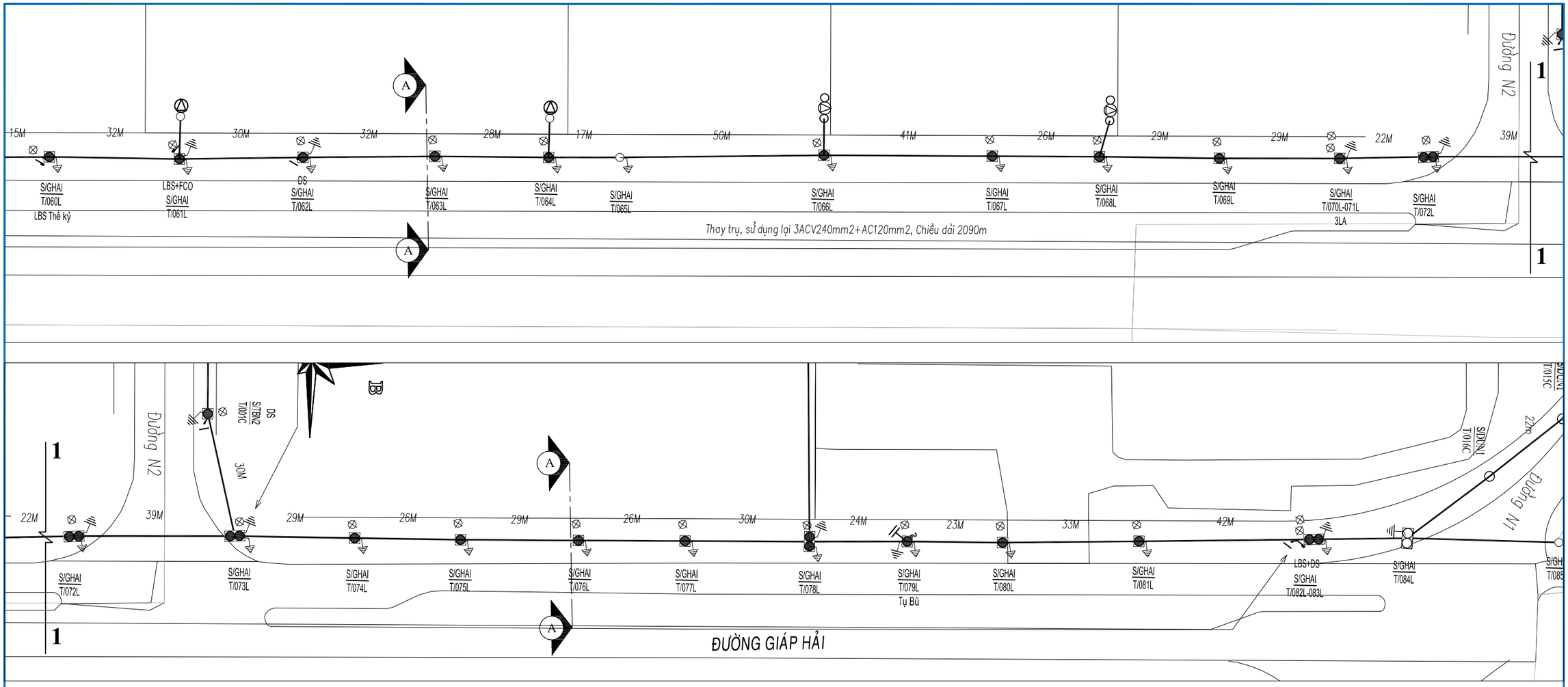

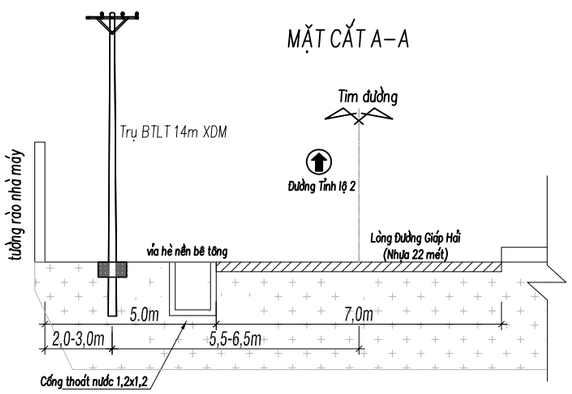

GHI CHÚ

- Lưới trung thế hiện hữu
- Lưới trung thế đi nổi XDM
- Lưới trung thế đi ngầm XDM
- Lưới trung thế cải tạo
- Dây chống sét kéo mới
- Lưới hạ thế XDM
- Lưới trung thế thu hồi
- Lưới hạ thế hiện hữu
- Trạm biến áp XDM
- Trạm biến áp hiện hữu
- Trụ trung thế đôi, đơn hiện hữu
- Trụ trung thế đôi, đơn trồng mới
- Trụ hạ thế đôi, đơn trồng mới
- Trụ trung BTLT 8,5m, trụ H hiện hữu
- Trụ trung trung thế, BTLT 8,5m, trụ H thu hồi
- Tiếp địa đường dây, chống sét lắp mới
- Tiếp địa , dây néo hiện có
- LBS, DS lắp mới

CÔNG TY ĐIỆN LỰC CỦ CHI
BÁO CÁO KINH TẾ KỸ THUẬT ĐÃ PHÊ DUYỆT
Số QĐ phê duyệt: ...../QĐ-PCCCh ngày ..../..../2025
KT.GIÁM ĐỐC
PHÓ GIÁM ĐỐC

TRẦN CÔNG BẰNG

IN.CI.VI Giải Pháp Xây Dựng	**CÔNG TY CỔ PHẦN TƯ VẤN XÂY DỰNG IN.CI.VI**		**CÔNG TRÌNH: CẢI TẠO VÀ XÂY DỰNG MỚI TRẠM BIẾN THẾ KHU VỰC TÂY BẮC HUYỆN CỦ CHI NĂM 2026; MCT: F05F05F05.LT0C.25011**
P.Giám đốc	Đoàn Ngọc Thuần		**MẶT BẰNG CẢI TẠO TRỤC CHÍNH TUYẾN 22KV TRUNG LẬP HẠ - ĐƯỜNG GIÁP HẢI TỪ TRỤ GHAI/082L-083L ĐẾN TRỤ GHAI/060L**
C.T.T.K	Trần Anh Quân		
Kiểm tra	Trần Anh Quân		
Thiết kế	Hồ Nguyễn Hoàng Nam		**Hoàn thành** / **B.C.K.T.K.T** / **Bản vẽ số:**
Vẽ	Hồ Nguyễn Hoàng Nam		**07/2025** / **BV-17**

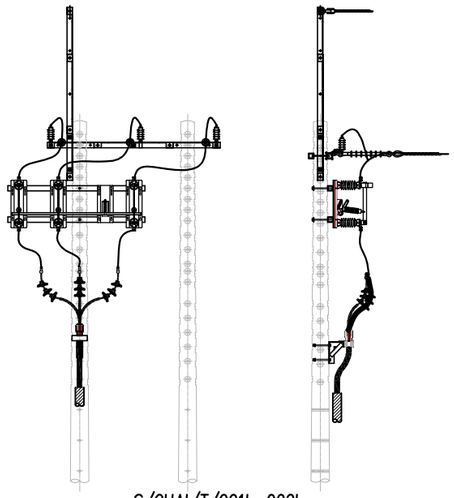

S/GHAI/T/001L–002L
Trước cải tạo

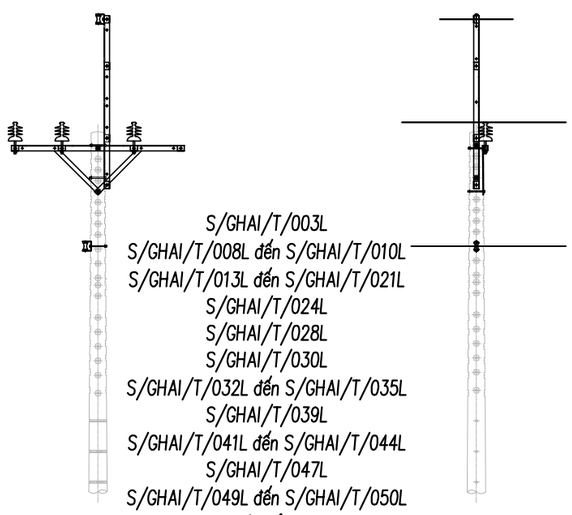

S/GHAI/T/003L
S/GHAI/T/008L đến S/GHAI/T/010L
S/GHAI/T/013L đến S/GHAI/T/021L
S/GHAI/T/024L
S/GHAI/T/028L
S/GHAI/T/030L
S/GHAI/T/032L đến S/GHAI/T/035L
S/GHAI/T/039L
S/GHAI/T/041L đến S/GHAI/T/044L
S/GHAI/T/047L
S/GHAI/T/049L đến S/GHAI/T/050L
Trước cải tạo

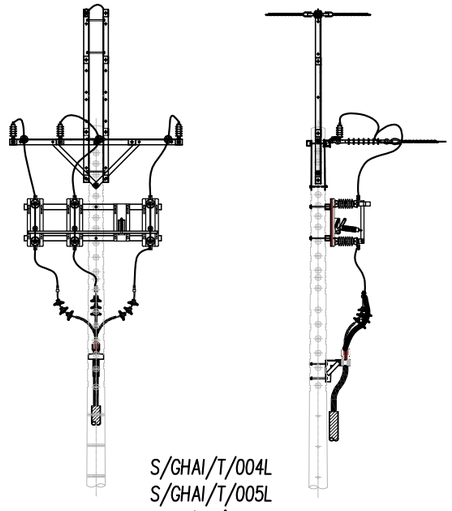

S/GHAI/T/004L
S/GHAI/T/005L
Trước cải tạo

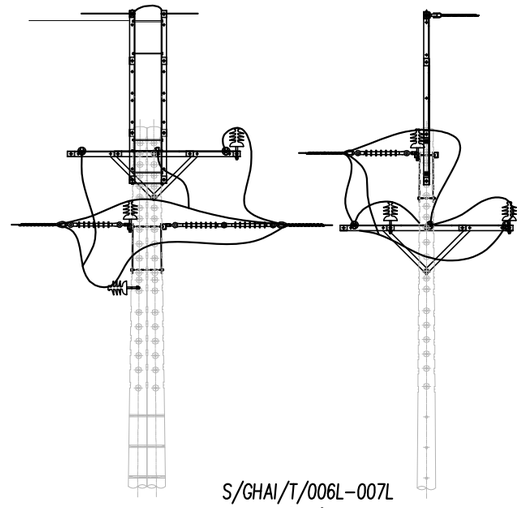

S/GHAI/T/006L–007L
Trước cải tạo

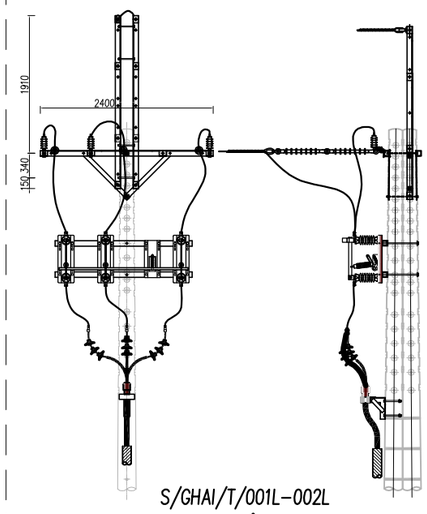

S/GHAI/T/001L–002L
Sau cải tạo

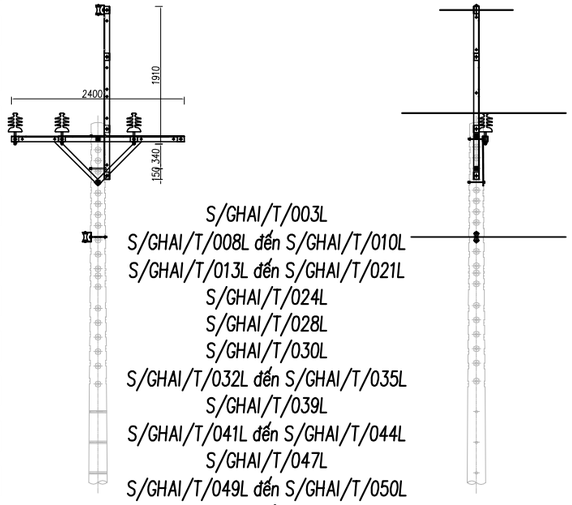

S/GHAI/T/003L
S/GHAI/T/008L đến S/GHAI/T/010L
S/GHAI/T/013L đến S/GHAI/T/021L
S/GHAI/T/024L
S/GHAI/T/028L
S/GHAI/T/030L
S/GHAI/T/032L đến S/GHAI/T/035L
S/GHAI/T/039L
S/GHAI/T/041L đến S/GHAI/T/044L
S/GHAI/T/047L
S/GHAI/T/049L đến S/GHAI/T/050L
Sau cải tạo

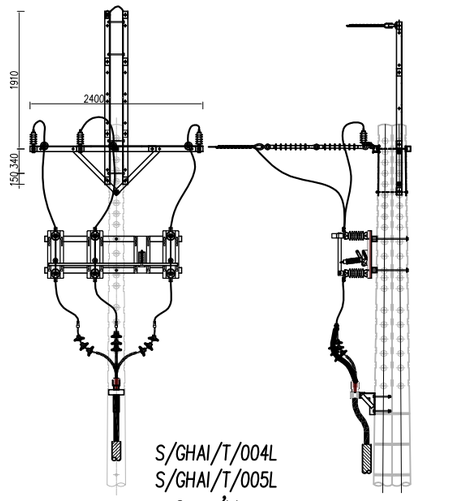

S/GHAI/T/004L
S/GHAI/T/005L
Sau cải tạo

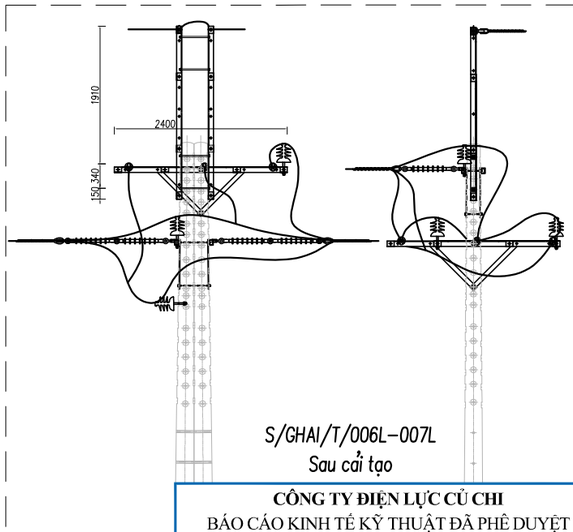

S/GHAI/T/006L–007L
Sau cải tạo

CÔNG TY ĐIỆN LỰC CỦ CHI
BÁO CÁO KINH TẾ KỸ THUẬT ĐÃ PHÊ DUYỆT
Số QĐ phê duyệt: ...../QĐ-PCCCh ngày ..../..../2025
KT.GIÁM ĐỐC
***PHÓ* GIÁM ĐỐC**

TRẦN CÔNG BẰNG

IN.CI.VI Giải Pháp Xây Dựng	**CÔNG TY CỔ PHẦN TƯ VẤN XÂY DỰNG IN.CI.VI**		**CÔNG TRÌNH: CẢI TẠO VÀ XÂY DỰNG MỚI TRẠM BIẾN THẾ KHU VỰC TÂY BẮC HUYỆN CỦ CHI NĂM 2026; MCT: F05F05F05.LT0C.25011**
P.Giám đốc	Đoàn Ngọc Thuần		**HÌNH THỨC TRỤ TRUNG THẾ TRỤC CHÍNH TUYẾN 22kV ĐƯỜNG GIÁP HẢI (TỜ 1)**
C.T.T.K	Trần Anh Quân		
Kiểm tra	Trần Anh Quân		
Thiết kế	Hồ Nguyễn Hoàng Nam		**Hoàn thành** / **B.C.K.T.K.T** / **Bản vẽ số:**
Vẽ	Hồ Nguyễn Hoàng Nam		**07/2025** / **BV-18**

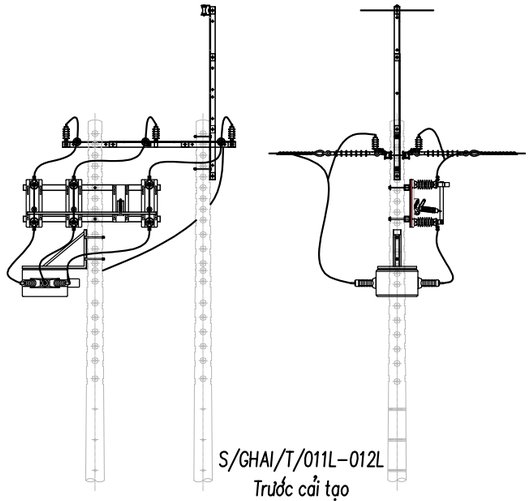

S/GHAI/T/011L-012L
Trước cải tạo

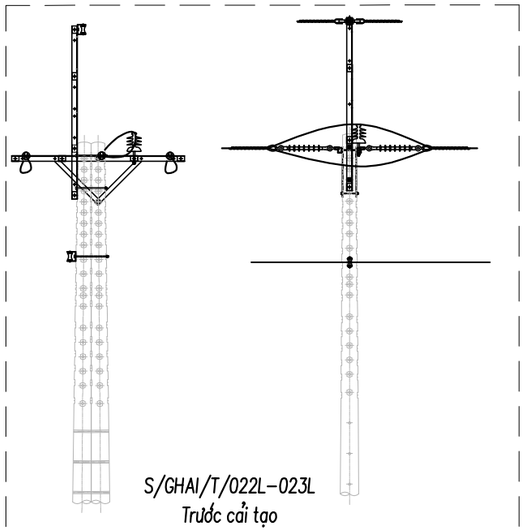

S/GHAI/T/022L-023L
Trước cải tạo

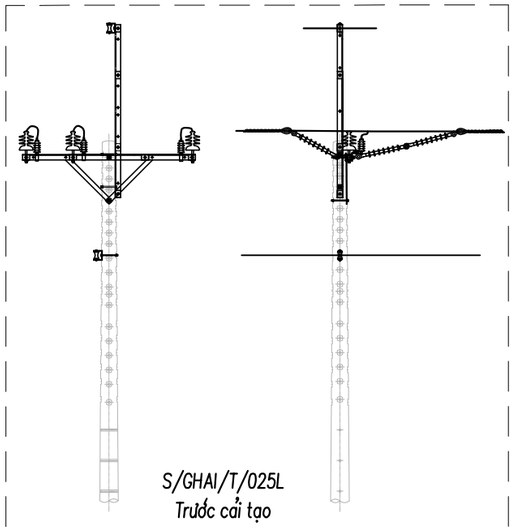

S/GHAI/T/025L
Trước cải tạo

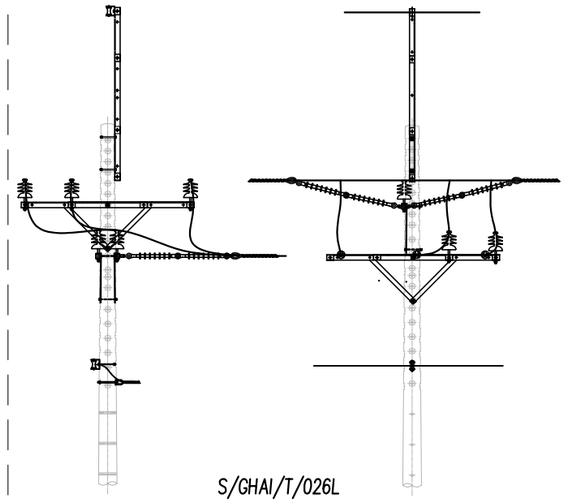

S/GHAI/T/026L
Trước cải tạo

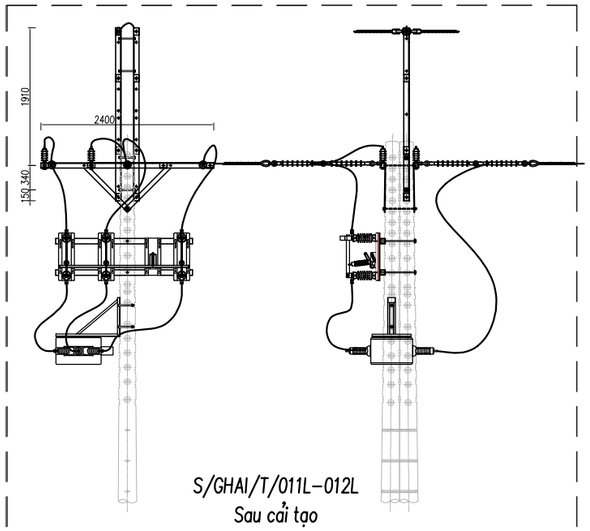

S/GHAI/T/011L-012L
Sau cải tạo

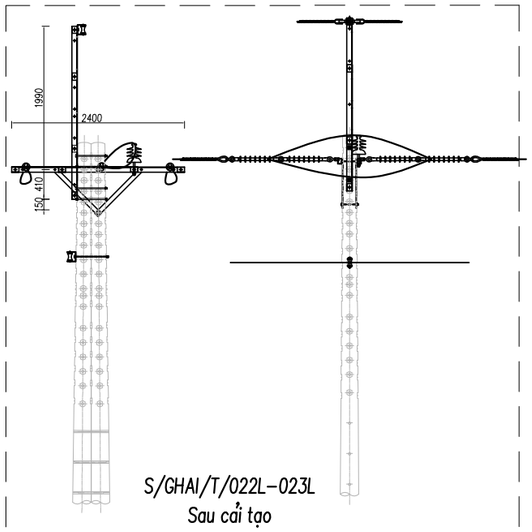

S/GHAI/T/022L-023L
Sau cải tạo

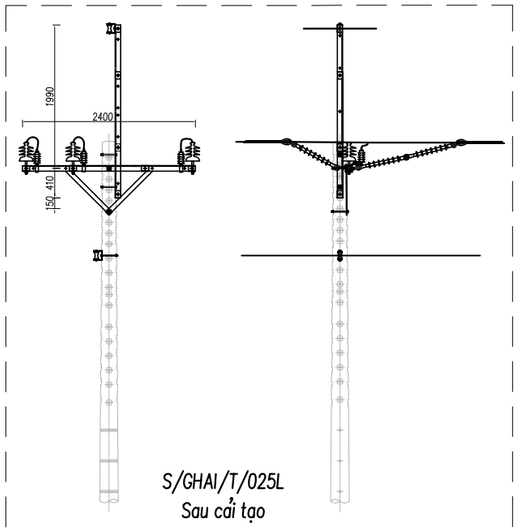

S/GHAI/T/025L
Sau cải tạo

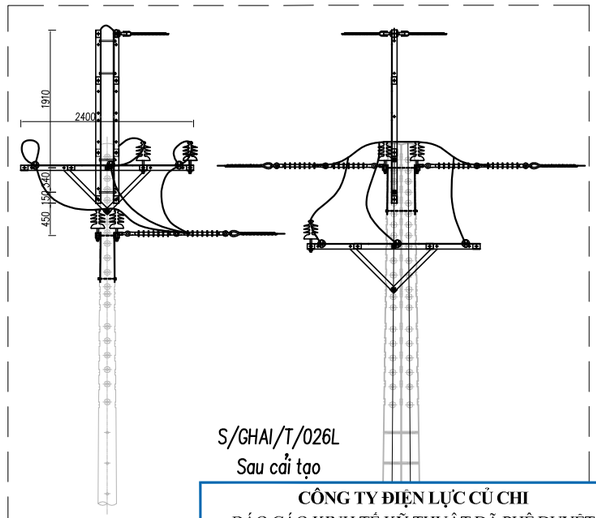

S/GHAI/T/026L
Sau cải tạo

CÔNG TY ĐIỆN LỰC CỦ CHI
BÁO CÁO KINH TẾ KỸ THUẬT ĐÃ PHÊ DUYỆT
Số QĐ phê duyệt: ...../QĐ-PCCCh ngày ..../..../2025
KT.GIÁM ĐỐC
***PHÓ* GIÁM ĐỐC**

TRẦN CÔNG BẰNG

IN.CI.VI Giải Pháp Xây Dựng	**CÔNG TY CỔ PHẦN TƯ VẤN XÂY DỰNG IN.CI.VI**		**CÔNG TRÌNH: CẢI TẠO VÀ XÂY DỰNG MỚI TRẠM BIẾN THẾ KHU VỰC TÂY BẮC HUYỆN CỦ CHI NĂM 2026; MCT: F05F05F05.LT0C.25011**
P.Giám đốc	Đoàn Ngọc Thuần		**HÌNH THỨC TRỤ TRUNG THẾ TRỤC CHÍNH TUYẾN 22kV ĐƯỜNG GIÁP HẢI (TỜ 2)**
C.T.T.K	Trần Anh Quân		
Kiểm tra	Trần Anh Quân		
Thiết kế	Hồ Nguyễn Hoàng Nam		**Hoàn thành** / **B.C.K.T.K.T** / **Bản vẽ số:**
Vẽ	Hồ Nguyễn Hoàng Nam		**07/2025** / **BV-19**

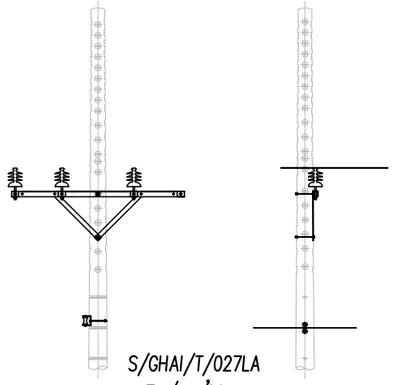

S/GHAI/T/027LA
Trước cải tạo

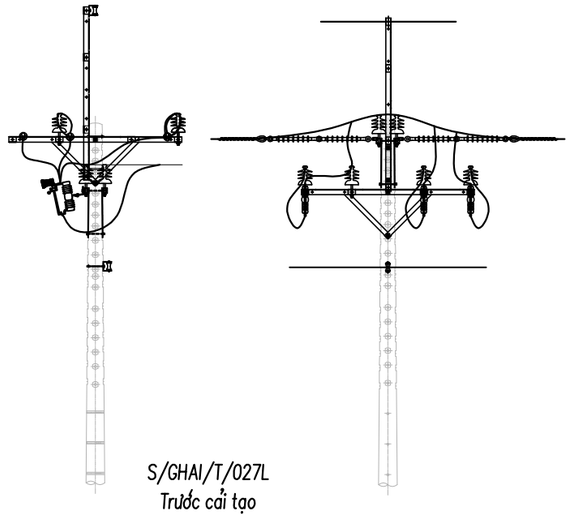

S/GHAI/T/027L
Trước cải tạo

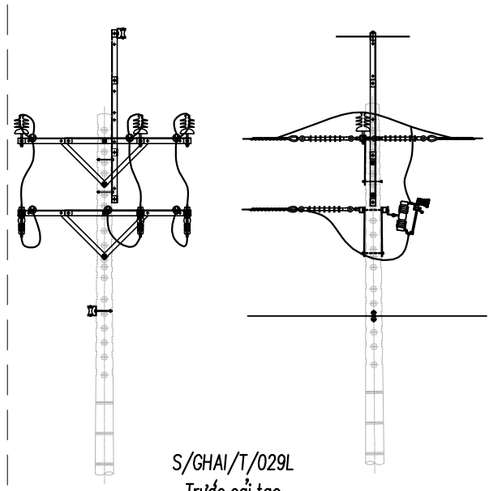

S/GHAI/T/029L
Trước cải tạo

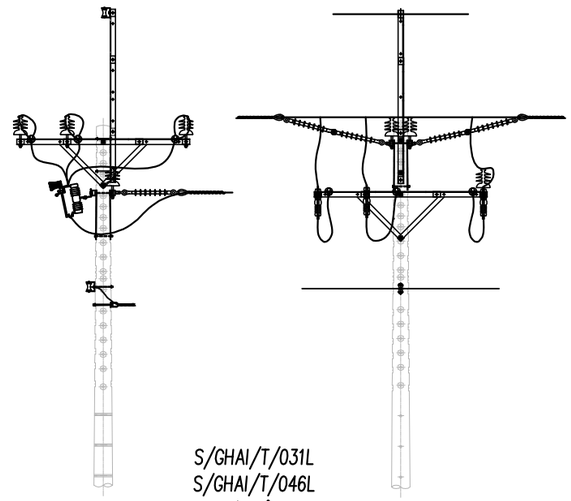

S/GHAI/T/031L
S/GHAI/T/046L
Trước cải tạo

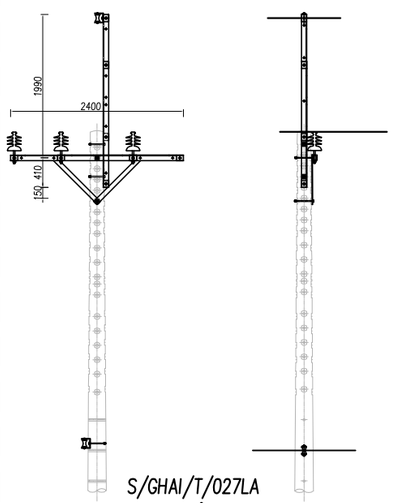

S/GHAI/T/027LA
Sau cải tạo

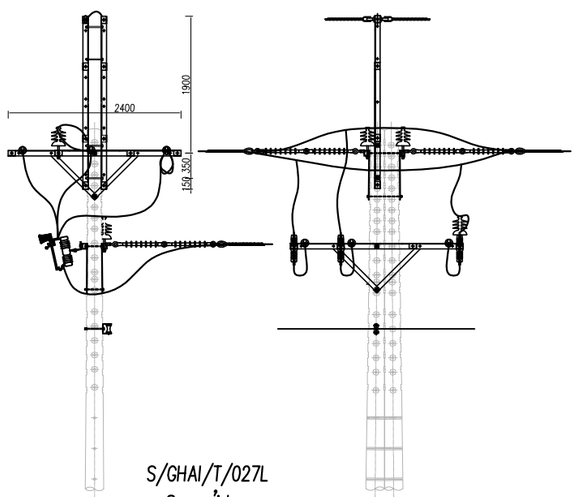

S/GHAI/T/027L
Sau cải tạo

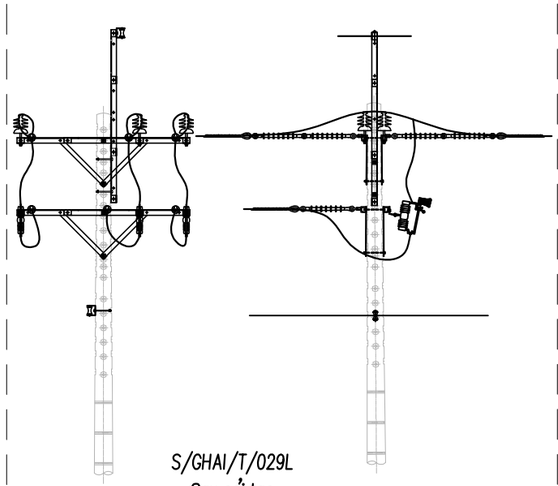

S/GHAI/T/029L
Sau cải tạo

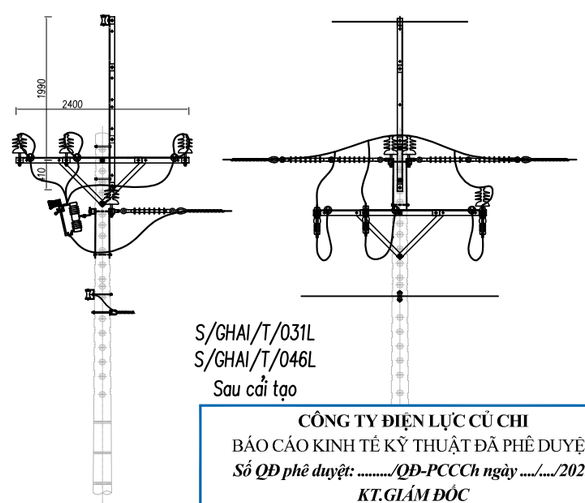

S/GHAI/T/031L
S/GHAI/T/046L
Sau cải tạo

CÔNG TY ĐIỆN LỰC CỦ CHI
BÁO CÁO KINH TẾ KỸ THUẬT ĐÃ PHÊ DUYỆT
Số QĐ phê duyệt: ...../QĐ-PCCCh ngày ..../..../2025
KT.GIÁM ĐỐC
***PHÓ* GIÁM ĐỐC**

TRẦN CÔNG BẰNG

IN.CI.VI Giải Pháp Xây Dựng	**CÔNG TY CỔ PHẦN TƯ VẤN XÂY DỰNG IN.CI.VI**		**CÔNG TRÌNH: CẢI TẠO VÀ XÂY DỰNG MỚI TRẠM BIẾN THẾ KHU VỰC TÂY BẮC HUYỆN CỦ CHI NĂM 2026; MCT: F05F05F05.LT0C.25011**
P.Giám đốc	Đoàn Ngọc Thuần		**HÌNH THỨC TRỤ TRUNG THẾ TRỤC CHÍNH TUYẾN 22kV ĐƯỜNG GIÁP HẢI (TỜ 3)**
C.T.T.K	Trần Anh Quân		
Kiểm tra	Trần Anh Quân		
Thiết kế	Hồ Nguyễn Hoàng Nam		**Hoàn thành** / **B.C.K.T.K.T** / **Bản vẽ số:**
Vẽ	Hồ Nguyễn Hoàng Nam		**07/2025** / **BV-20**

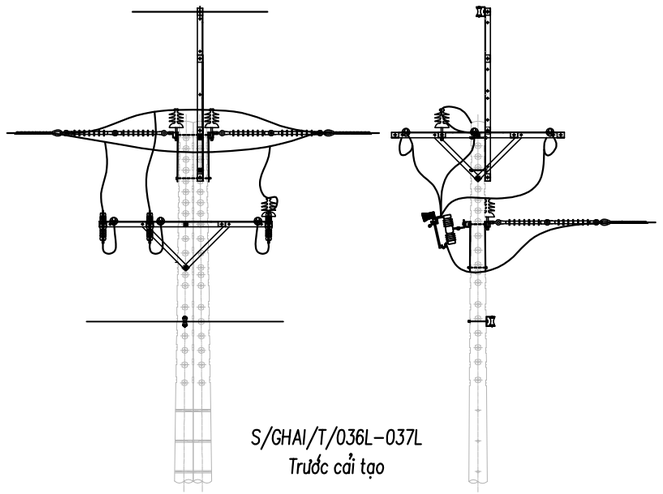

S/GHAI/T/036L–037L
Trước cải tạo

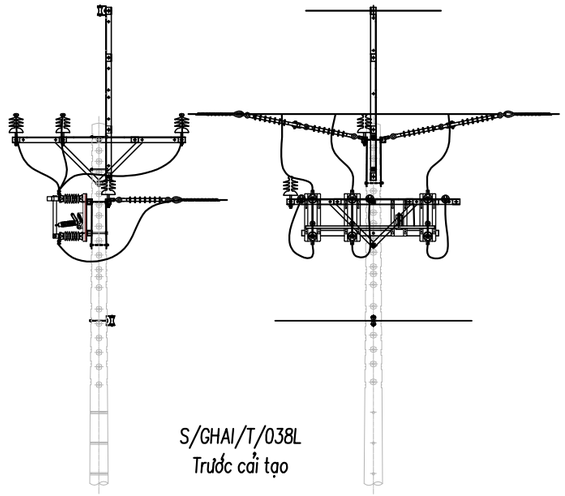

S/GHAI/T/038L
Trước cải tạo

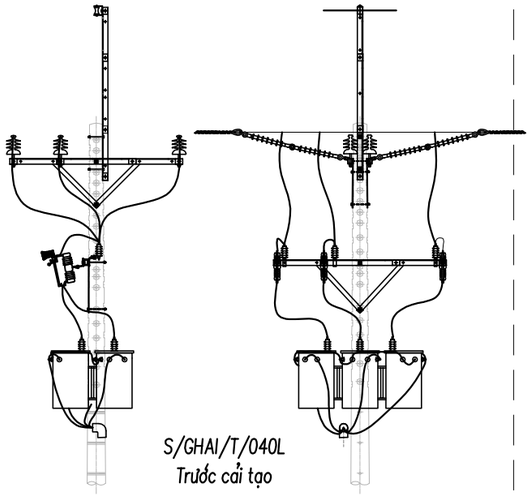

S/GHAI/T/040L
Trước cải tạo

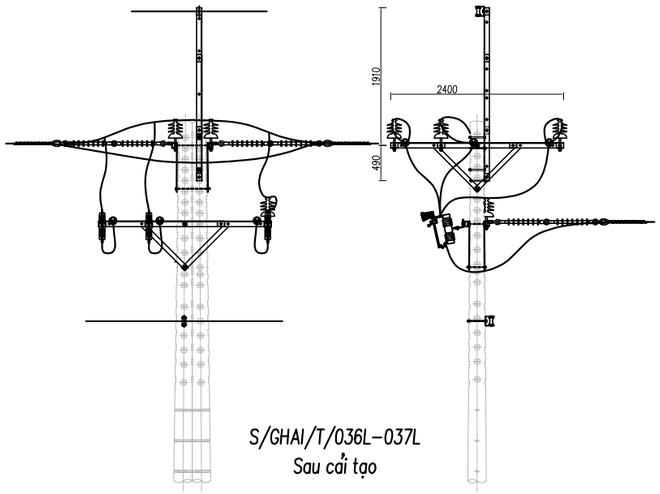

S/GHAI/T/036L–037L
Sau cải tạo

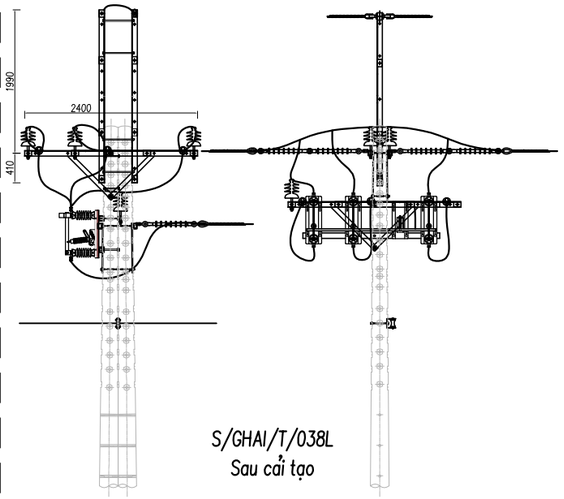

S/GHAI/T/038L
Sau cải tạo

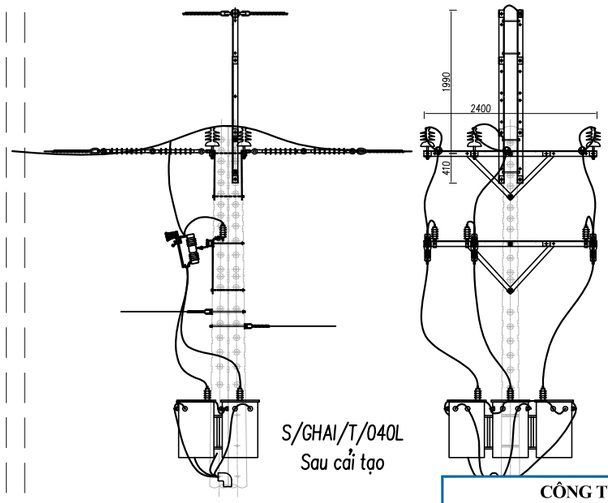

S/GHAI/T/040L
Sau cải tạo

CÔNG TY ĐIỆN LỰC CỦ CHI
BÁO CÁO KINH TẾ KỸ THUẬT ĐÃ PHÊ DUYỆT
Số QĐ phê duyệt: ...../QĐ-PCCCh ngày ..../..../2025
KT.GIÁM ĐỐC
***PHÓ* GIÁM ĐỐC**

TRẦN CÔNG BẰNG

IN.CI.VI Giải Pháp Xây Dựng	**CÔNG TY CỔ PHẦN TƯ VẤN XÂY DỰNG IN.CI.VI**		**CÔNG TRÌNH: CẢI TẠO VÀ XÂY DỰNG MỚI TRẠM BIẾN THẾ KHU VỰC TÂY BẮC HUYỆN CỦ CHI NĂM 2026; MCT: F05F05F05.LT0C.25011**
P.Giám đốc	Đoàn Ngọc Thuần		**HÌNH THỨC TRỤ TRUNG THẾ TRỤC CHÍNH TUYẾN 22kV ĐƯỜNG GIÁP HẢI (TỜ 4)**
C.T.T.K	Trần Anh Quân		
Kiểm tra	Trần Anh Quân		
Thiết kế	Hồ Nguyễn Hoàng Nam		**Hoàn thành** / **B.C.K.T.K.T** / **Bản vẽ số:**
Vẽ	Hồ Nguyễn Hoàng Nam		**07/2025** / **BV-21**

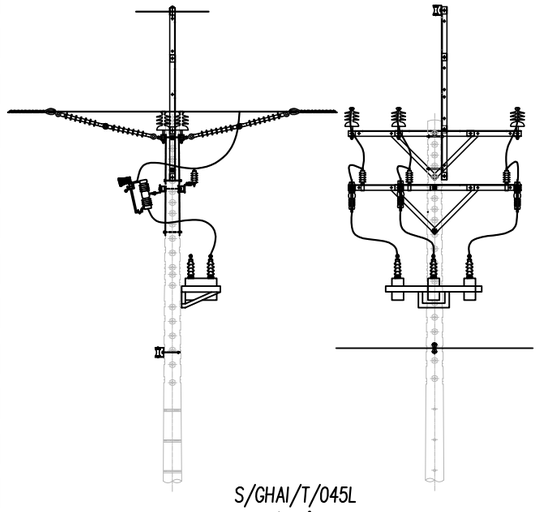

S/GHAI/T/045L
Trước cải tạo

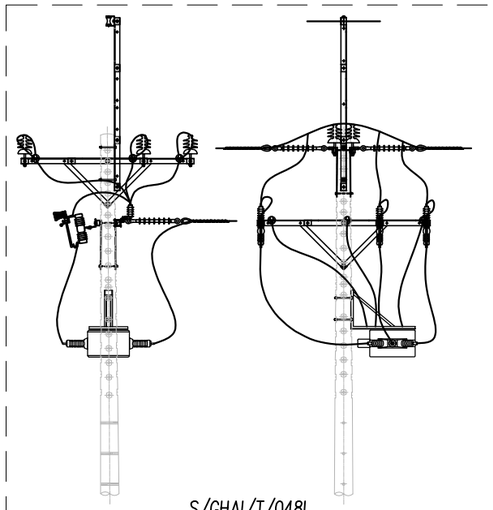

S/GHAI/T/048L
Trước cải tạo

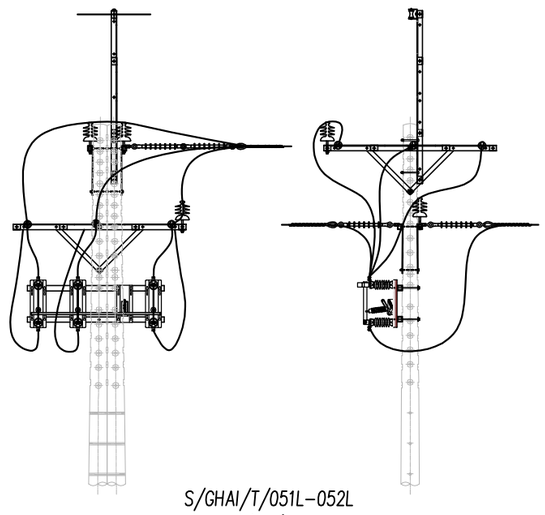

S/GHAI/T/051L–052L
Trước cải tạo

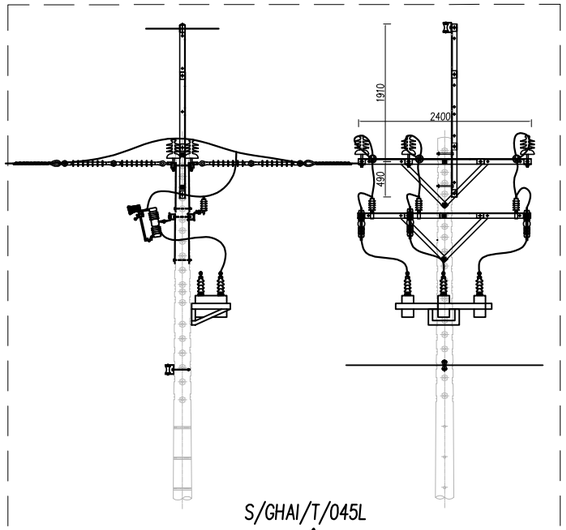

S/GHAI/T/045L
Sau cải tạo

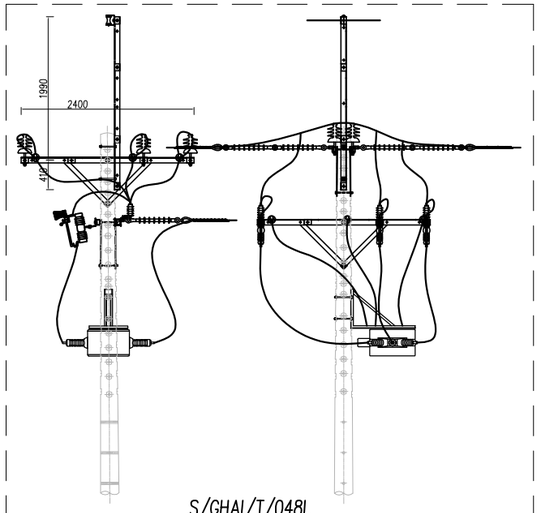

S/GHAI/T/048L
Sau cải tạo

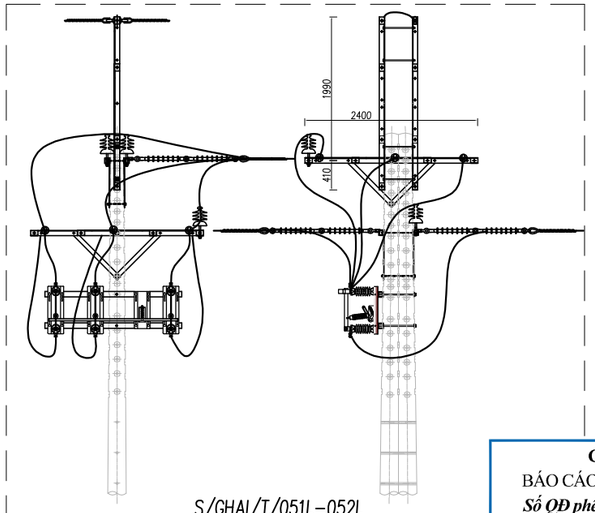

S/GHAI/T/051L–052L
Sau cải tạo

CÔNG TY ĐIỆN LỰC CỦ CHI
BÁO CÁO KINH TẾ KỸ THUẬT ĐÃ PHÊ DUYỆT
Số QĐ phê duyệt: ...../QĐ-PCCCh ngày ..../..../2025
KT.GIÁM ĐỐC
***PHÓ* GIÁM ĐỐC**

TRẦN CÔNG BẰNG

IN.CI.VI Giải Pháp Xây Dựng	**CÔNG TY CỔ PHẦN TƯ VẤN XÂY DỰNG IN.CI.VI**		**CÔNG TRÌNH: CẢI TẠO VÀ XÂY DỰNG MỚI TRẠM BIẾN THẾ KHU VỰC TÂY BẮC HUYỆN CỦ CHI NĂM 2026; MCT: F05F05F05.LT0C.25011**
P.Giám đốc	Đoàn Ngọc Thuần		**HÌNH THỨC TRỤ TRUNG THẾ TRỤC CHÍNH TUYẾN 22kV ĐƯỜNG GIÁP HẢI (TỜ 5)**
C.T.T.K	Trần Anh Quân		
Kiểm tra	Trần Anh Quân		
Thiết kế	Hồ Nguyễn Hoàng Nam		**Hoàn thành** / **07/2025** — **B.C.K.T.K.T** — **Bản vẽ số:** **BV-22**
Vẽ	Hồ Nguyễn Hoàng Nam		

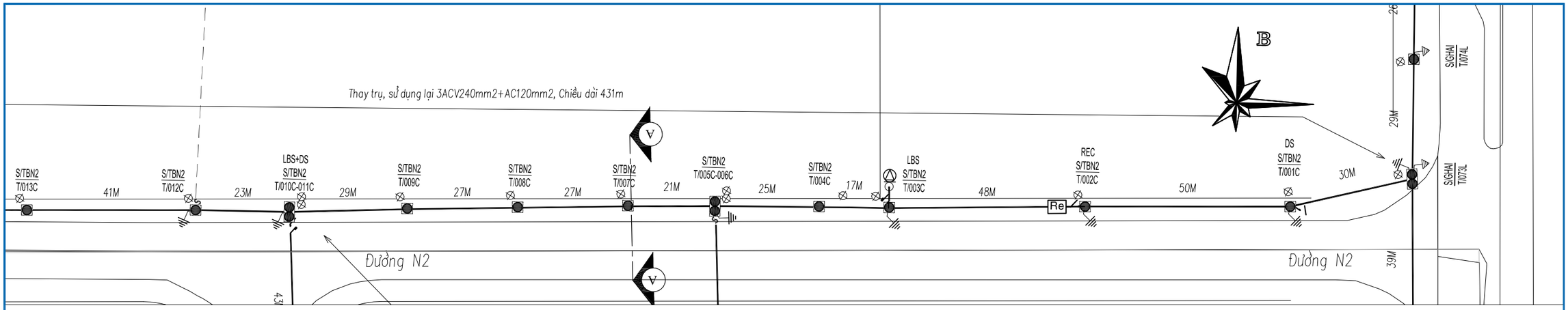

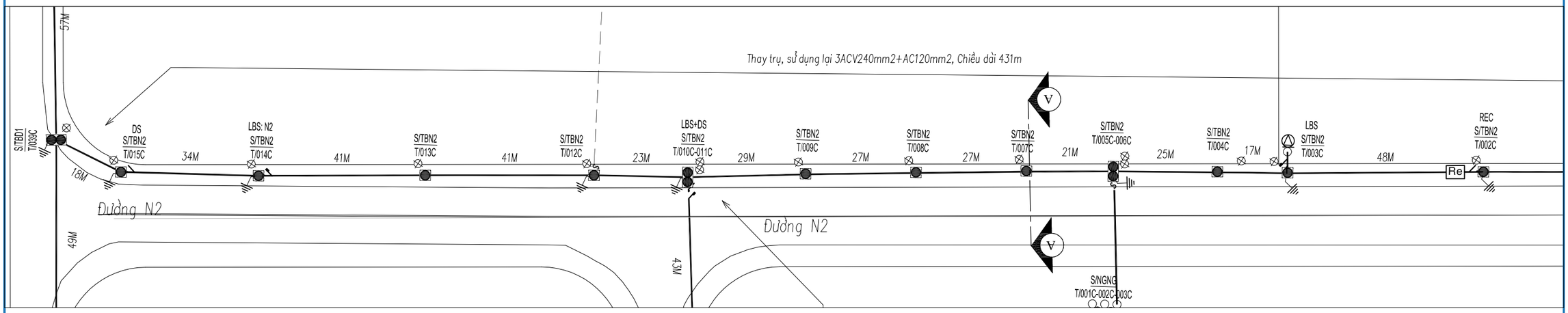

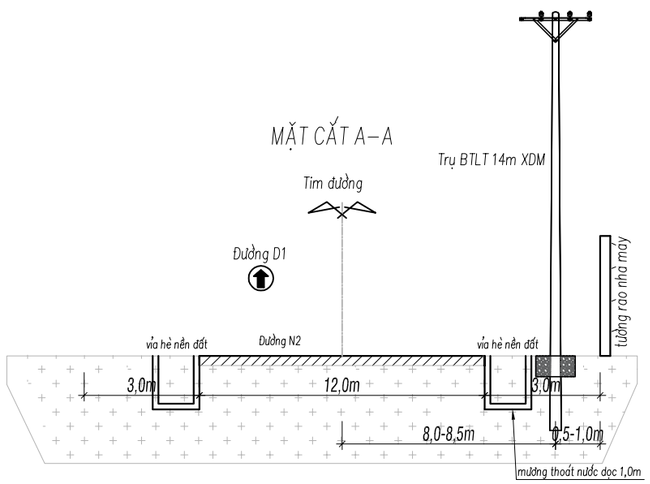

GHI CHÚ

- Lưới trung thế hiện hữu
- Lưới trung thế đi nổi XDM
- Lưới trung thế đi ngầm XDM
- Lưới trung thế cải tạo
- CS — Dây chống sét kéo mới
- Lưới hạ thế XDM
- Lưới trung thế thu hồi
- Lưới hạ thế hiện hữu
- Trạm biến áp XDM
- Trạm biến áp hiện hữu
- Trụ trung thế đôi, đơn hiện hữu
- Trụ trung thế đôi, đơn trồng mới
- Trụ hạ thế đôi, đơn trồng mới
- Trụ trung BTLT 8,5m, trụ H hiện hữu
- Trụ trung trung thế, BTLT 8,5m, trụ H thu hồi
- Tiếp địa đường dây, chống sét lắp mới
- Tiếp địa , dây néo hiện có
- LBS, DS lắp mới

CÔNG TY ĐIỆN LỰC CỦ CHI
BÁO CÁO KINH TẾ KỸ THUẬT ĐÃ PHÊ DUYỆT
Số QĐ phê duyệt: ...../QĐ-PCCCh ngày ..../..../2025
KT.GIÁM ĐỐC
***PHÓ* GIÁM ĐỐC**

TRẦN CÔNG BẰNG

IN.CI.VI Giải Pháp Xây Dựng	**CÔNG TY CỔ PHẦN TƯ VẤN XÂY DỰNG IN.CI.VI**		**CÔNG TRÌNH: CẢI TẠO VÀ XÂY DỰNG MỚI TRẠM BIẾN THẾ KHU VỰC TÂY BẮC HUYỆN CỦ CHI NĂM 2026; MCT: F05F05F05.LT0C.25011**
P.Giám đốc	Đoàn Ngọc Thuần		**MẶT BẰNG CẢI TẠO TRỤC CHÍNH TUYẾN 22KV TRUNG LẬP HẠ - ĐƯỜNG N2 TỪ TRỤ GHAI/073L ĐẾN TRỤ TBD1/039C**
C.T.T.K	Trần Anh Quân		
Kiểm tra	Trần Anh Quân		
Thiết kế	Hồ Nguyễn Hoàng Nam		**Hoàn thành** / **B.C.K.T.K.T** / **Bản vẽ số:**
Vẽ	Hồ Nguyễn Hoàng Nam		**07/2025** / **BV-23**

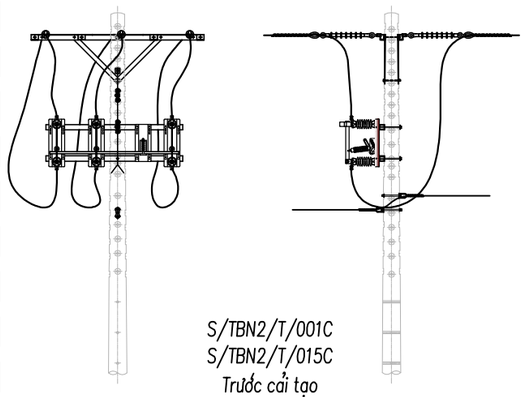

S/TBN2/T/001C
S/TBN2/T/015C
Trước cải tạo

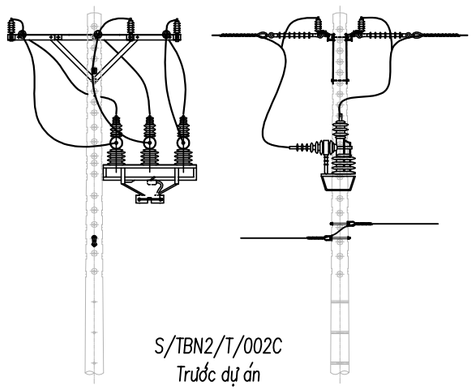

S/TBN2/T/002C
Trước dự án

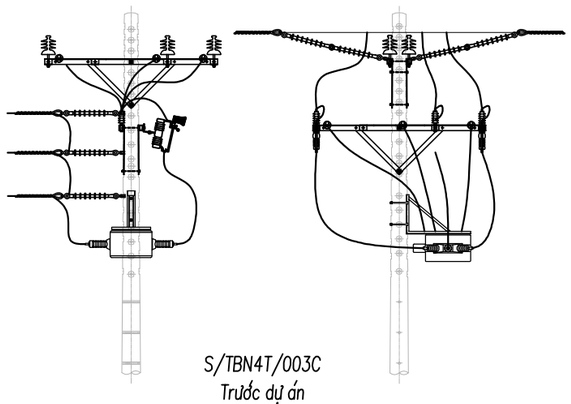

S/TBN4T/003C
Trước dự án

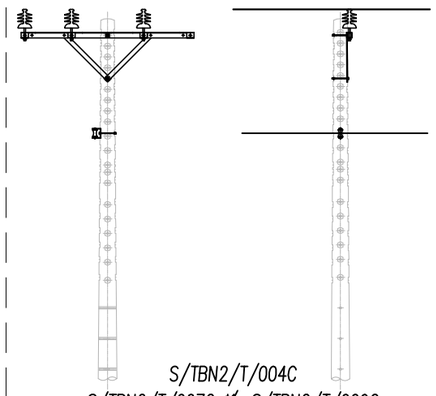

S/TBN2/T/004C
S/TBN2/T/007C đến S/TBN2/T/009C
Trước dự án

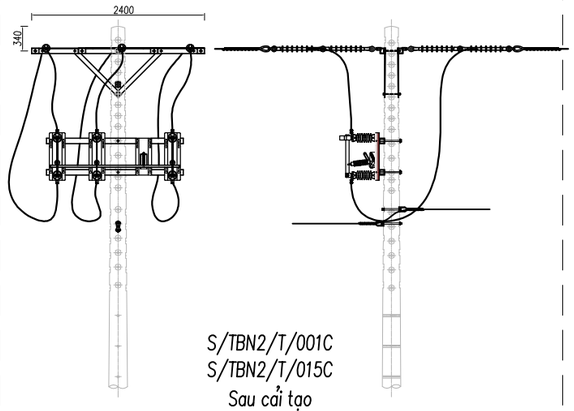

S/TBN2/T/001C
S/TBN2/T/015C
Sau cải tạo

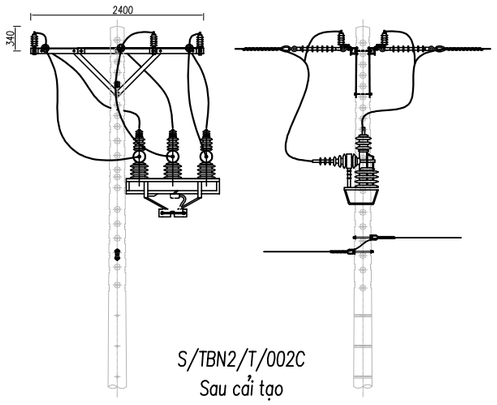

S/TBN2/T/002C
Sau cải tạo

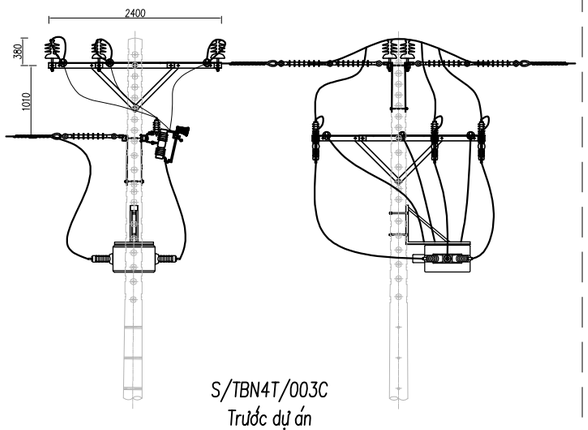

S/TBN4T/003C
Trước dự án

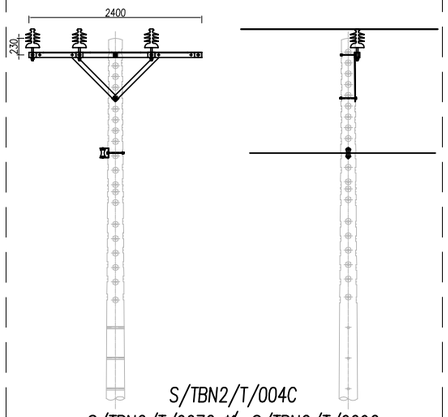

S/TBN2/T/004C
S/TBN2/T/007C đến S/TBN2/T/009C
Sau dự án

CÔNG TY ĐIỆN LỰC CỦ CHI
BÁO CÁO KINH TẾ KỸ THUẬT ĐÃ PHÊ DUYỆT
Số QĐ phê duyệt: ...../QĐ-PCCCh ngày ..../..../2025
KT.GIÁM ĐỐC
***PHÓ* GIÁM ĐỐC**

TRẦN CÔNG BẰNG

IN.CI.VI Giải Pháp Xây Dựng	**CÔNG TY CỔ PHẦN TƯ VẤN XÂY DỰNG IN.CI.VI**		**CÔNG TRÌNH: CẢI TẠO VÀ XÂY DỰNG MỚI TRẠM BIẾN THẾ KHU VỰC TÂY BẮC HUYỆN CỦ CHI NĂM 2026; MCT: F05F05F05.LT0C.25011**
P.Giám đốc	Đoàn Ngọc Thuần		**HÌNH THỨC TRỤ TRUNG THẾ TRỤC CHÍNH TUYẾN 22kV TRUNG LẬP HẠ - ĐƯỜNG N2 (TỜ 1)**
C.T.T.K	Trần Anh Quân		
Kiểm tra	Trần Anh Quân		
Thiết kế	Hồ Nguyễn Hoàng Nam		**Hoàn thành** / **B.C.K.T.K.T** / **Bản vẽ số:**
Vẽ	Hồ Nguyễn Hoàng Nam		**07/2025** / **BV-24**

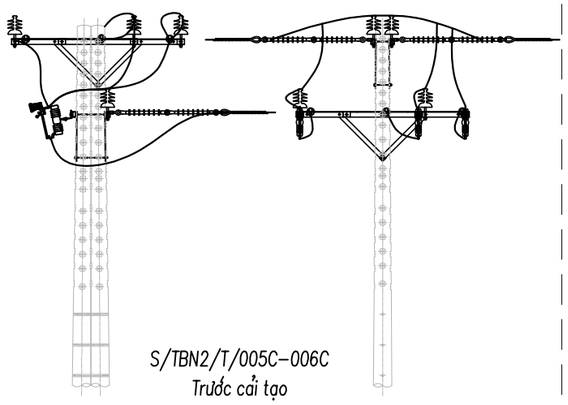

S/TBN2/T/005C–006C
Trước cải tạo

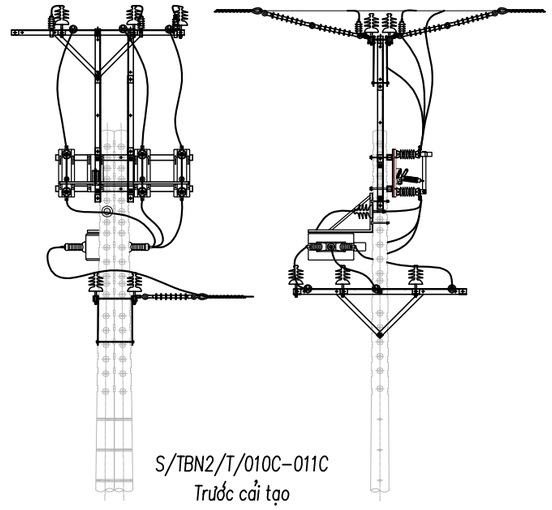

S/TBN2/T/010C–011C
Trước cải tạo

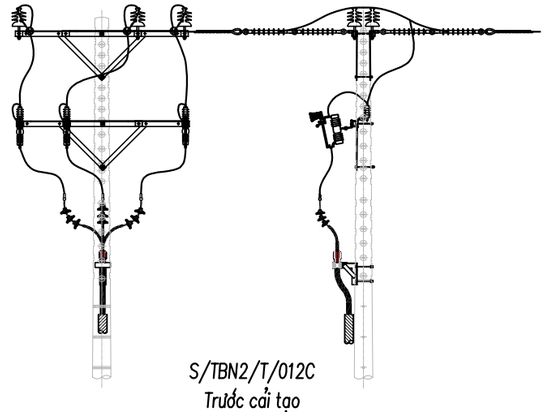

S/TBN2/T/012C
Trước cải tạo

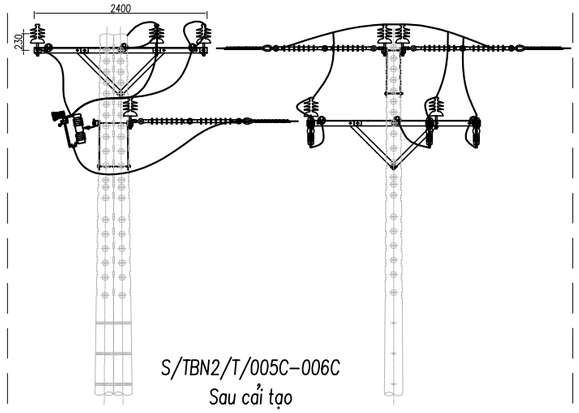

S/TBN2/T/005C–006C
Sau cải tạo

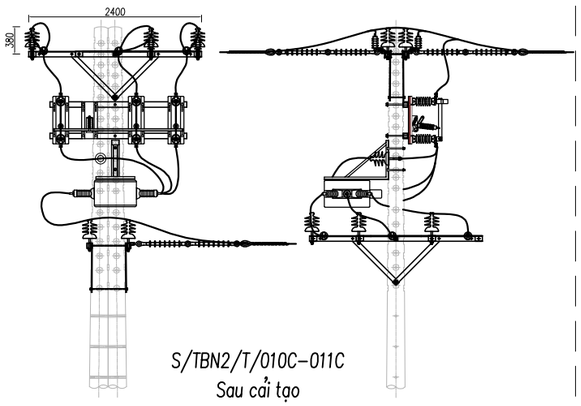

S/TBN2/T/010C–011C
Sau cải tạo

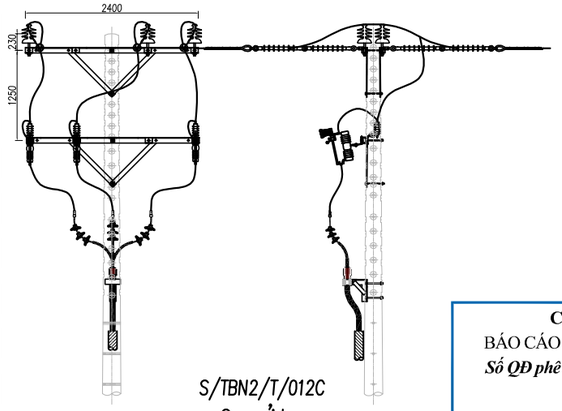

S/TBN2/T/012C
Sau cải tạo

CÔNG TY ĐIỆN LỰC CỦ CHI
BÁO CÁO KINH TẾ KỸ THUẬT ĐÃ PHÊ DUYỆT
Số QĐ phê duyệt: ...../QĐ-PCCCh ngày ..../..../2025
KT.GIÁM ĐỐC
***PHÓ* GIÁM ĐỐC**

TRẦN CÔNG BẰNG

IN.CI.VI Giải Pháp Xây Dựng	**CÔNG TY CỔ PHẦN TƯ VẤN XÂY DỰNG IN.CI.VI**		**CÔNG TRÌNH: CẢI TẠO VÀ XÂY DỰNG MỚI TRẠM BIẾN THẾ KHU VỰC TÂY BẮC HUYỆN CỦ CHI NĂM 2026; MCT: F05F05F05.LT0C.25011**
P.Giám đốc	Đoàn Ngọc Thuần		**HÌNH THỨC TRỤ TRUNG THẾ TRỤC CHÍNH TUYẾN 22kV TRUNG LẬP HẠ - ĐƯỜNG N2 (TỜ 2)**
C.T.T.K	Trần Anh Quân		
Kiểm tra	Trần Anh Quân		
Thiết kế	Hồ Nguyễn Hoàng Nam		**Hoàn thành** / **B.C.K.T.K.T** / **Bản vẽ số:**
Vẽ	Hồ Nguyễn Hoàng Nam		**07/2025** / **BV-25**

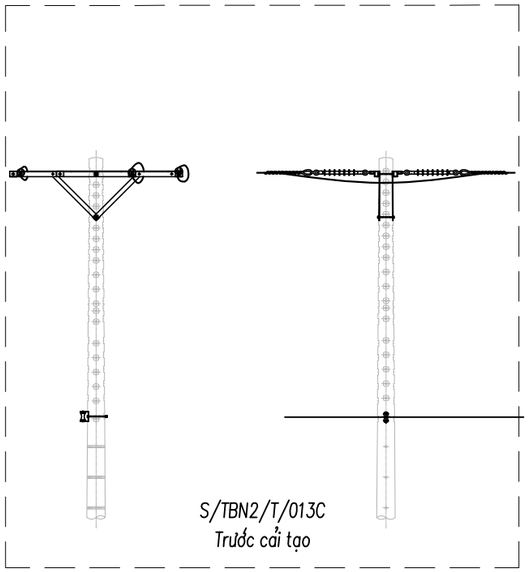

S/TBN2/T/013C
Trước cải tạo

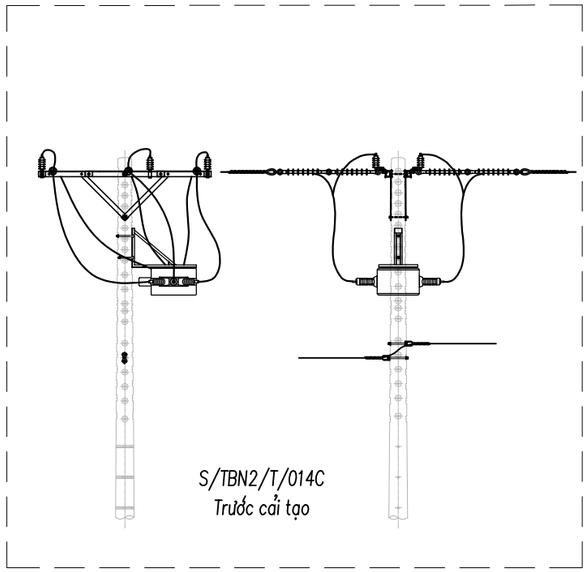

S/TBN2/T/014C
Trước cải tạo

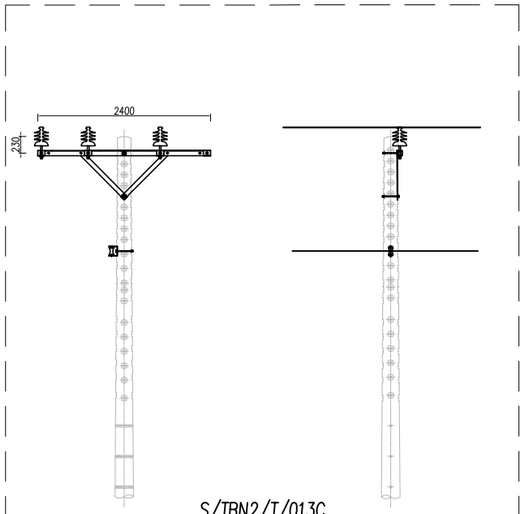

S/TBN2/T/013C
Sau cải tạo

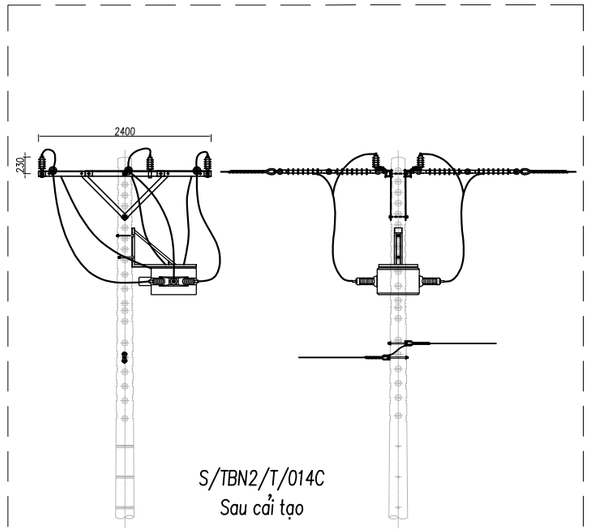

S/TBN2/T/014C
Sau cải tạo

CÔNG TY ĐIỆN LỰC CỦ CHI
BÁO CÁO KINH TẾ KỸ THUẬT ĐÃ PHÊ DUYỆT
Số QĐ phê duyệt: ...../QĐ-PCCCh ngày ..../..../2025
KT.GIÁM ĐỐC
***PHÓ* GIÁM ĐỐC**

TRẦN CÔNG BẰNG

IN.CI.VI Giải Pháp Xây Dựng	**CÔNG TY CỔ PHẦN TƯ VẤN XÂY DỰNG IN.CI.VI**		**CÔNG TRÌNH: CẢI TẠO VÀ XÂY DỰNG MỚI TRẠM BIẾN THẾ KHU VỰC TÂY BẮC HUYỆN CỦ CHI NĂM 2026; MCT: F05F05F05.LT0C.25011**
P.Giám đốc	Đoàn Ngọc Thuần		**HÌNH THỨC TRỤ TRUNG THẾ TRỤC CHÍNH TUYẾN 22kV TRUNG LẬP HẠ - ĐƯỜNG N2 (TỜ 3)**
C.T.T.K	Trần Anh Quân		
Kiểm tra	Trần Anh Quân		
Thiết kế	Hồ Nguyễn Hoàng Nam		**Hoàn thành** / **B.C.K.T.K.T** / **Bản vẽ số:**
Vẽ	Hồ Nguyễn Hoàng Nam		**07/2025** / **BV-26**

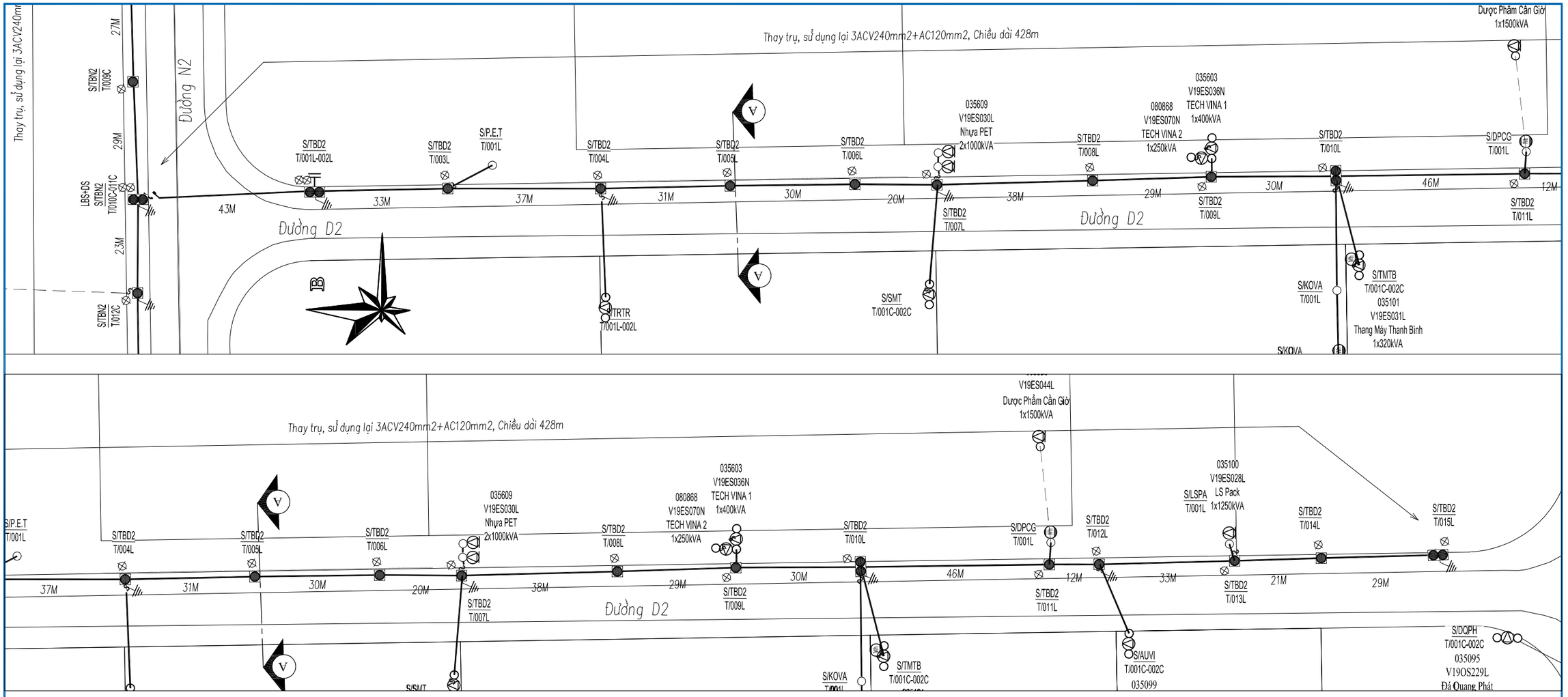

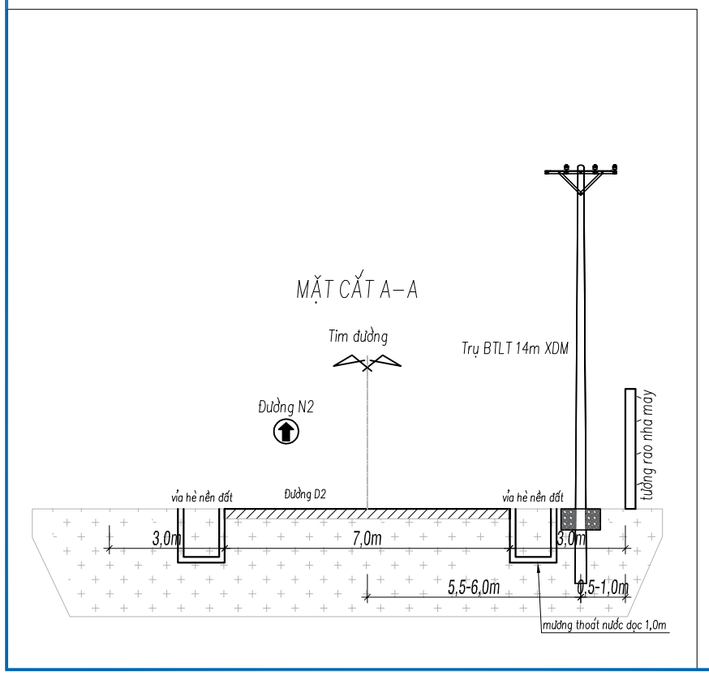

GHI CHÚ

- Lưới trung thế hiện hữu
- Lưới trung thế đi nổi XDM
- Lưới trung thế đi ngầm XDM
- Lưới trung thế cải tạo
- Dây chống sét kéo mới
- Lưới hạ thế XDM
- Lưới trung thế thu hồi
- Lưới hạ thế hiện hữu
- Trạm biến áp XDM
- Trạm biến áp hiện hữu
- Trụ trung thế đôi, đơn hiện hữu
- Trụ trung thế đôi, đơn trồng mới
- Trụ hạ thế đôi, đơn trồng mới
- Trụ trung BTLT 8,5m, trụ H hiện hữu
- Trụ trung trung thế, BTLT 8,5m, trụ H thu hồi
- Tiếp địa đường dây, chống sét lắp mới
- Tiếp địa , dây néo hiện có
- LBS, DS lắp mới

CÔNG TY ĐIỆN LỰC CỦ CHI
BÁO CÁO KINH TẾ KỸ THUẬT ĐÃ PHÊ DUYỆT
Số QĐ phê duyệt: ...../QĐ-PCCCh ngày ..../..../2025
KT.GIÁM ĐỐC
***PHÓ* GIÁM ĐỐC**

TRẦN CÔNG BẰNG

IN.CI.VI Giải Pháp Xây Dựng	**CÔNG TY CỔ PHẦN TƯ VẤN XÂY DỰNG IN.CI.VI**		**CÔNG TRÌNH: CẢI TẠO VÀ XÂY DỰNG MỚI TRẠM BIẾN THẾ KHU VỰC TÂY BẮC HUYỆN CỦ CHI NĂM 2026; MCT: F05F05F05.LT0C.25011**
P.Giám đốc	Đoàn Ngọc Thuần		**MẶT BẰNG CẢI TẠO TRỤC CHÍNH TUYẾN 22KV TRUNG LẬP HẠ - ĐƯỜNG D2 TỪ TRỤ GHAI/073L ĐẾN TRỤ TBD1/039C**
C.T.T.K	Trần Anh Quân		
Kiểm tra	Trần Anh Quân		
Thiết kế	Hồ Nguyễn Hoàng Nam		**Hoàn thành** / **B.C.K.T.K.T** / **Bản vẽ số:**
Vẽ	Hồ Nguyễn Hoàng Nam		**07/2025** / **BV-27**

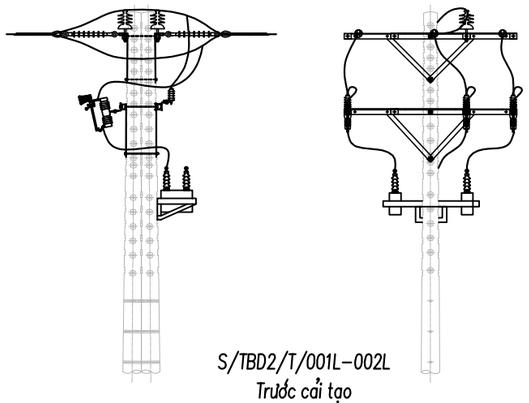

S/TBD2/T/001L–002L
Trước cải tạo

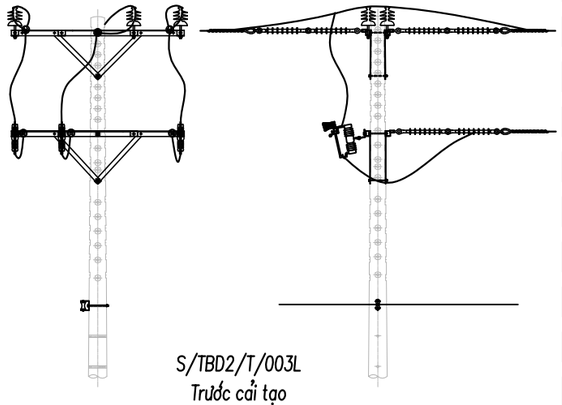

S/TBD2/T/003L
Trước cải tạo

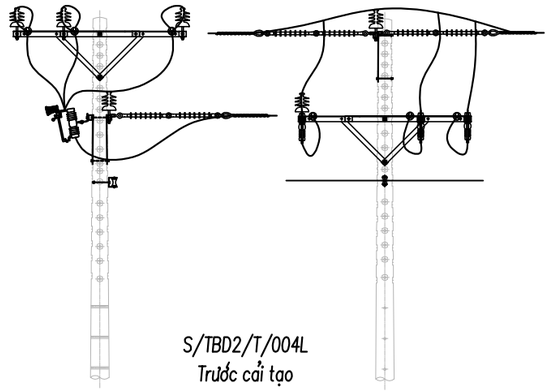

S/TBD2/T/004L
Trước cải tạo

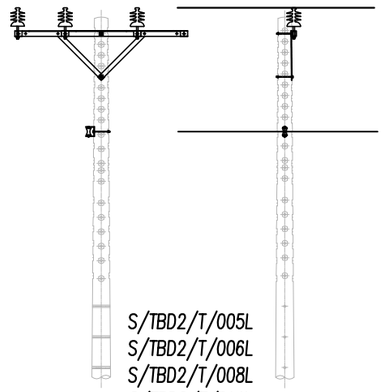

S/TBD2/T/005L
S/TBD2/T/006L
S/TBD2/T/008L
S/TBD2/T/014L
Trước cải tạo

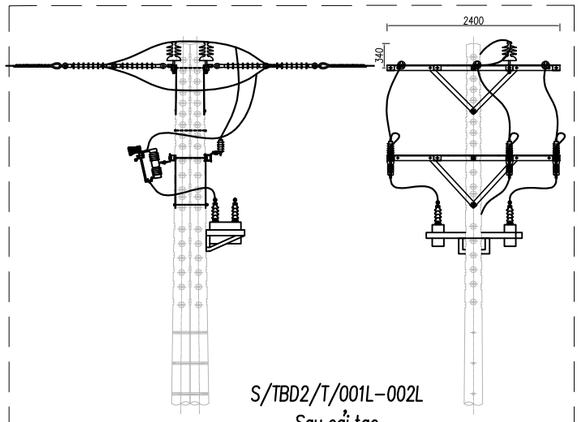

S/TBD2/T/001L–002L
Sau cải tạo

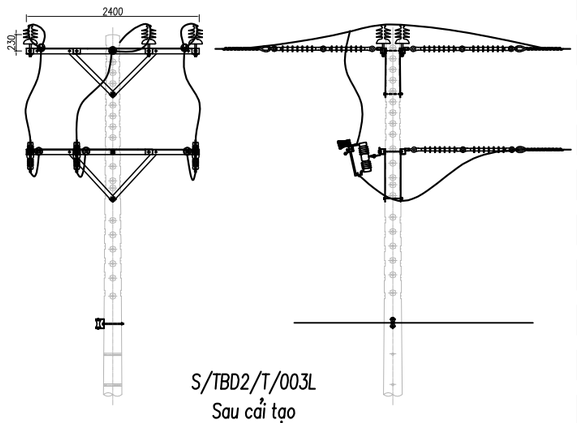

S/TBD2/T/003L
Sau cải tạo

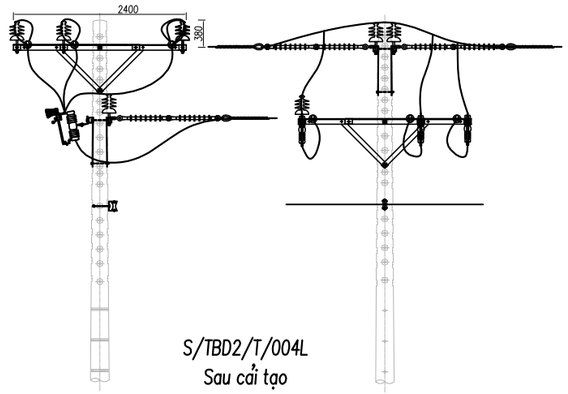

S/TBD2/T/004L
Sau cải tạo

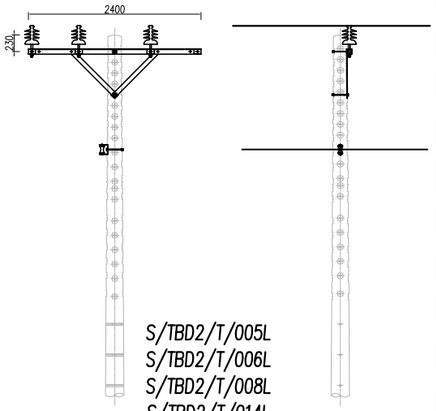

S/TBD2/T/005L
S/TBD2/T/006L
S/TBD2/T/008L
S/TBD2/T/014L
Sau cải tạo

CÔNG TY ĐIỆN LỰC CỦ CHI
BÁO CÁO KINH TẾ KỸ THUẬT ĐÃ PHÊ DUYỆT
Số QĐ phê duyệt: ...../QĐ-PCCCh ngày ..../..../2025
KT.GIÁM ĐỐC
***PHÓ* GIÁM ĐỐC**

TRẦN CÔNG BẰNG

IN.CI.VI Giải Pháp Xây Dựng	**CÔNG TY CỔ PHẦN TƯ VẤN XÂY DỰNG IN.CI.VI**		**CÔNG TRÌNH: CẢI TẠO VÀ XÂY DỰNG MỚI TRẠM BIẾN THẾ KHU VỰC TÂY BẮC HUYỆN CỦ CHI NĂM 2026; MCT: F05F05F05.LT0C.25011**
P.Giám đốc	Đoàn Ngọc Thuần		**HÌNH THỨC TRỤ TRUNG THẾ TRỤC CHÍNH TUYẾN 22kV TRUNG LẬP HẠ - ĐƯỜNG D2 (TỜ 1)**
C.T.T.K	Trần Anh Quân		
Kiểm tra	Trần Anh Quân		
Thiết kế	Hồ Nguyễn Hoàng Nam		**Hoàn thành** / **B.C.K.T.K.T** / **Bản vẽ số:**
Vẽ	Hồ Nguyễn Hoàng Nam		**07/2025** / **BV-28**

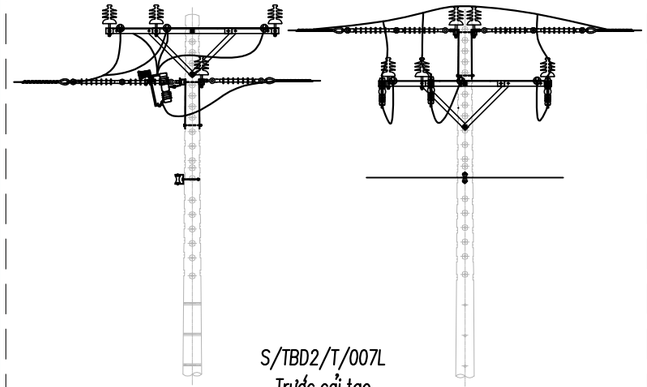

S/TBD2/T/007L
Trước cải tạo

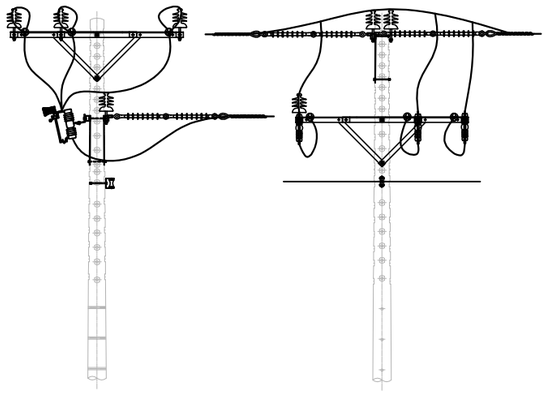

S/TBD2/T/009L
S/TBD2/T/011L đến S/TBD2/T/013L
Trước cải tạo

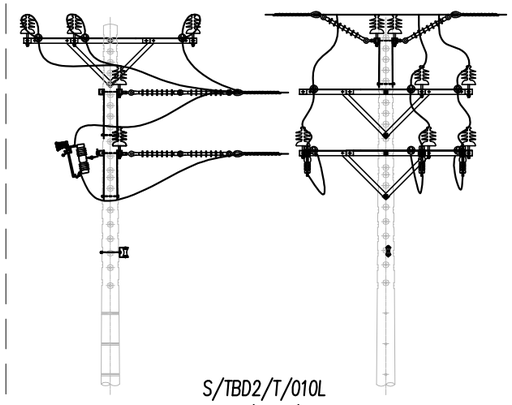

S/TBD2/T/010L
Trước dự án

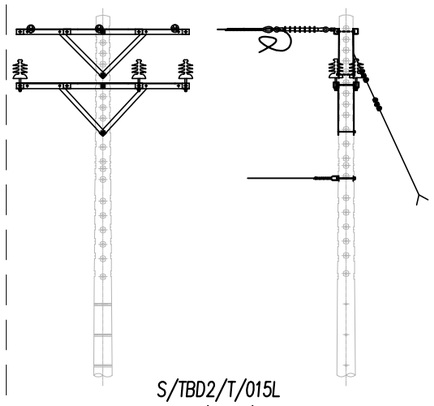

S/TBD2/T/015L
Trước dự án

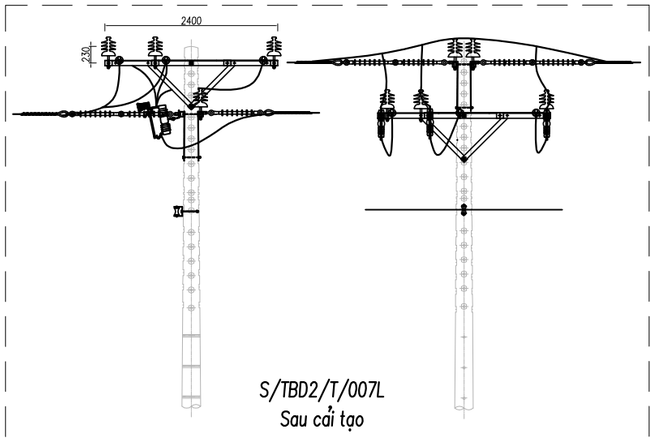

S/TBD2/T/007L
Sau cải tạo

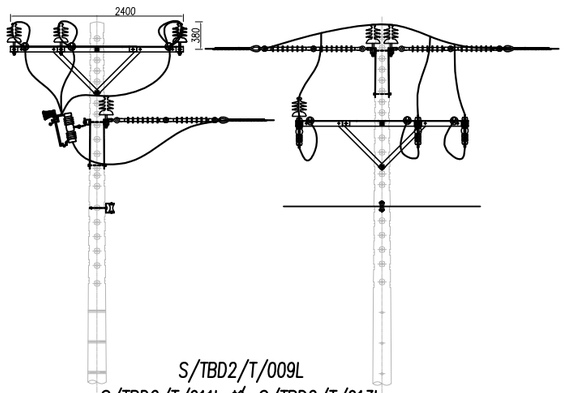

S/TBD2/T/009L
S/TBD2/T/011L đến S/TBD2/T/013L
Sau cải tạo

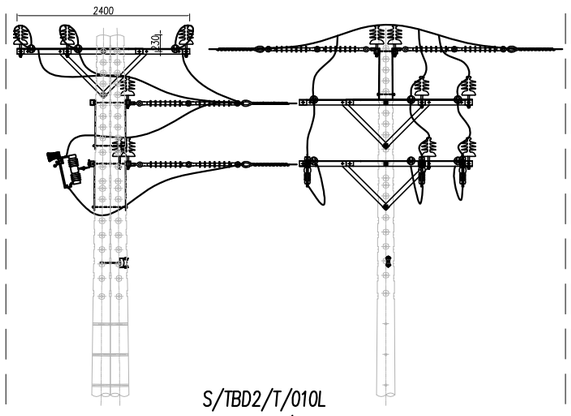

S/TBD2/T/010L
Sau dự án

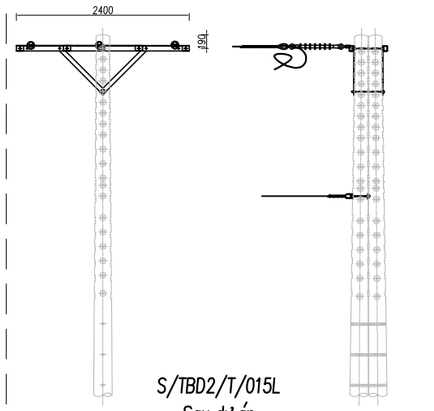

S/TBD2/T/015L
Sau dự án

CÔNG TY ĐIỆN LỰC CỦ CHI
BÁO CÁO KINH TẾ KỸ THUẬT ĐÃ PHÊ DUYỆT
Số QĐ phê duyệt: ...../QĐ-PCCCh ngày .../..../2025
KT.GIÁM ĐỐC
***PHÓ* GIÁM ĐỐC**

TRẦN CÔNG BẰNG

IN.CI.VI Giải Pháp Xây Dựng	**CÔNG TY CỔ PHẦN TƯ VẤN XÂY DỰNG IN.CI.VI**		**CÔNG TRÌNH: CẢI TẠO VÀ XÂY DỰNG MỚI TRẠM BIẾN THẾ KHU VỰC TÂY BẮC HUYỆN CỦ CHI NĂM 2026; MCT: F05F05F05.LT0C.25011**
P.Giám đốc	Đoàn Ngọc Thuần		**HÌNH THỨC TRỤ TRUNG THẾ TRỤC CHÍNH TUYẾN 22kV TRUNG LẬP HẠ - ĐƯỜNG D2 (TỜ 2)**
C.T.T.K	Trần Anh Quân		
Kiểm tra	Trần Anh Quân		
Thiết kế	Hồ Nguyễn Hoàng Nam		**Hoàn thành** / **B.C.K.T.K.T** / **Bản vẽ số:**
Vẽ	Hồ Nguyễn Hoàng Nam		**07/2025** / **BV-29**

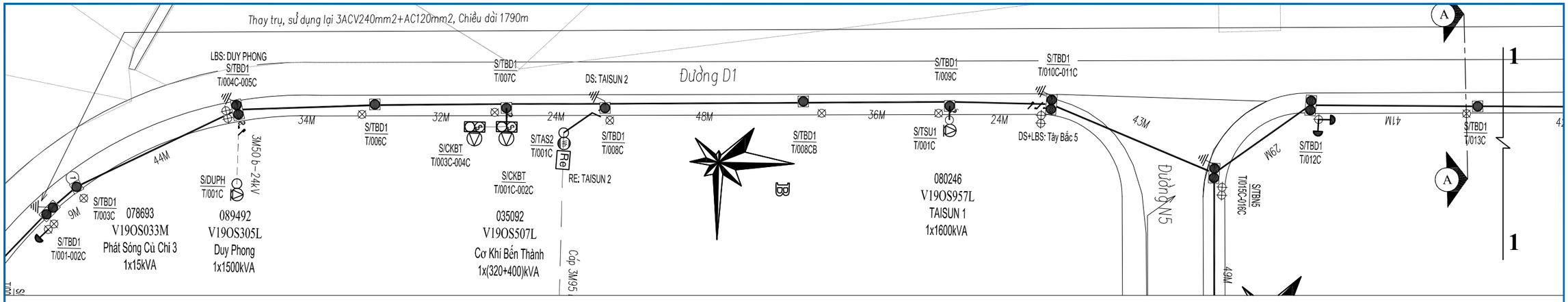

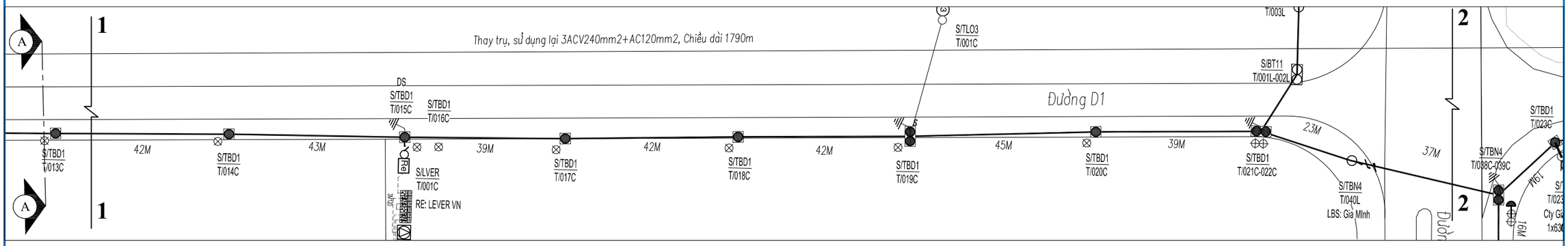

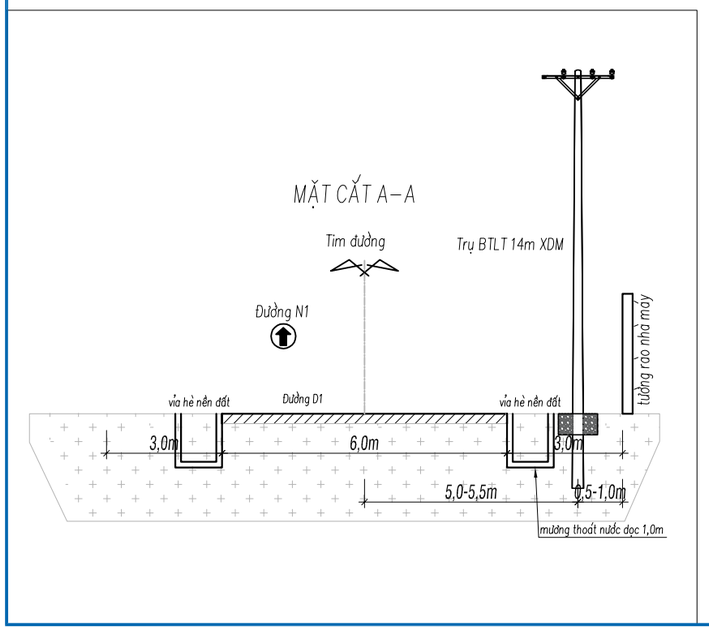

GHI CHÚ

- Lưới trung thế hiện hữu
- Lưới trung thế đi nổi XDM
- Lưới trung thế đi ngầm XDM
- Lưới trung thế cải tạo
- Dây chống sét kéo mới
- Lưới hạ thế XDM
- Lưới trung thế thu hồi
- Lưới hạ thế hiện hữu
- Trạm biến áp XDM
- Trạm biến áp hiện hữu
- Trụ trung thế đôi, đơn hiện hữu
- Trụ trung thế đôi, đơn trồng mới
- Trụ hạ thế đôi, đơn trồng mới
- Trụ trung BTLT 8,5m, trụ H hiện hữu
- Trụ trung trung thế, BTLT 8,5m, trụ H thu hồi
- Tiếp địa đường dây, chống sét lắp mới
- Tiếp địa , dây néo hiện có
- LBS, DS lắp mới

CÔNG TY ĐIỆN LỰC CỦ CHI
BÁO CÁO KINH TẾ KỸ THUẬT ĐÃ PHÊ DUYỆT
Số QĐ phê duyệt: ...../QĐ-PCCCh ngày ..../..../2025
KT.GIÁM ĐỐC
***PHÓ* GIÁM ĐỐC**

TRẦN CÔNG BẰNG

IN.CI.VI Giải Pháp Xây Dựng	**CÔNG TY CỔ PHẦN TƯ VẤN XÂY DỰNG IN.CI.VI**		**CÔNG TRÌNH: CẢI TẠO VÀ XÂY DỰNG MỚI TRẠM BIẾN THẾ KHU VỰC TÂY BẮC HUYỆN CỦ CHI NĂM 2026; MCT: F05F05F05.LT0C.25011**
P.Giám đốc	Đoàn Ngọc Thuần		**MẶT BẰNG CẢI TẠO TRỤC CHÍNH TUYẾN 22KV PHƯỚC THẠNH - ĐƯỜNG D1 TỪ TRỤ TBD1/001C-002C ĐẾN TRỤ TLHA/049L-050L (TỜ 1)**
C.T.T.K	Trần Anh Quân		
Kiểm tra	Trần Anh Quân		
Thiết kế	Hồ Nguyễn Hoàng Nam		**Hoàn thành** / **B.C.K.T.K.T** / **Bản vẽ số:**
Vẽ	Hồ Nguyễn Hoàng Nam		**07/2025** / **BV-30**

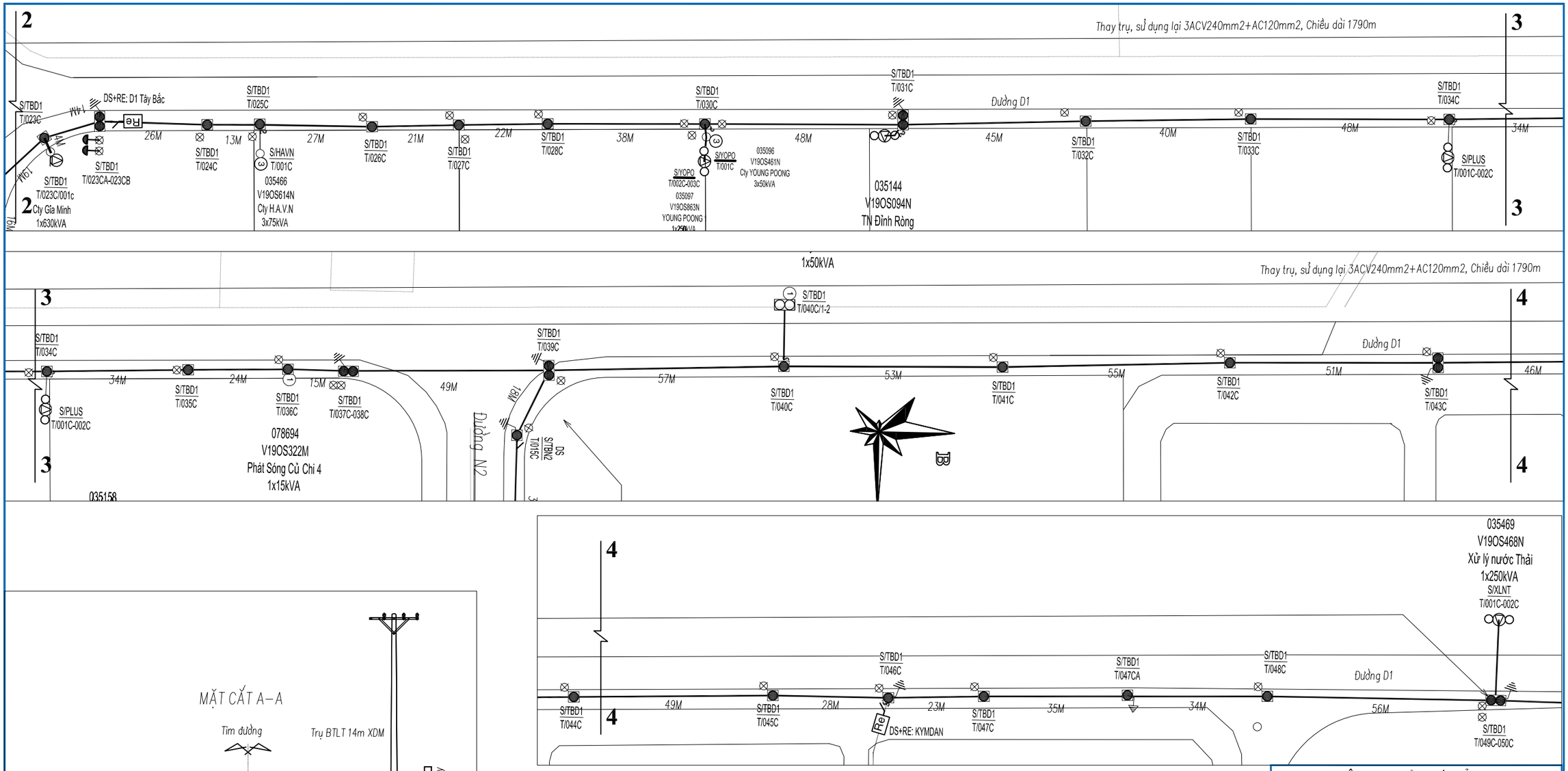

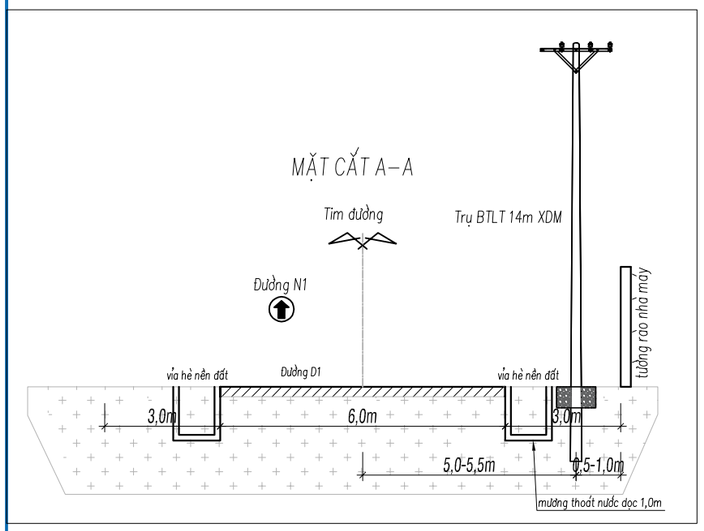

CÔNG TY ĐIỆN LỰC CỦ CHI
BÁO CÁO KINH TẾ KỸ THUẬT ĐÃ PHÊ DUYỆT
Số QĐ phê duyệt: ...../QĐ-PCCCh ngày .../.../2025
KT.GIÁM ĐỐC
PHÓ GIÁM ĐỐC

TRẦN CÔNG BẰNG

GHI CHÚ

- Lưới trung thế hiện hữu
- Lưới trung thế đi nổi XDM
- Lưới trung thế đi ngầm XDM
- Lưới trung thế cải tạo
- Dây chống sét kéo mới
- Lưới hạ thế XDM
- Lưới trung thế thu hồi
- Lưới hạ thế hiện hữu
- Trạm biến áp XDM
- Trạm biến áp hiện hữu
- Trụ trung thế đôi, đơn hiện hữu
- Trụ trung thế đôi, đơn trồng mới
- Trụ hạ thế đôi, đơn trồng mới
- Trụ trung BTLT 8,5m, trụ H hiện hữu
- Trụ trung trung thế, BTLT 8,5m, trụ H thu hồi
- Tiếp địa đường dây, chống sét lắp mới
- Tiếp địa , dây néo hiện có
- LBS, DS lắp mới

IN.CI.VI Giải Pháp Xây Dựng	**CÔNG TY CỔ PHẦN TƯ VẤN XÂY DỰNG IN.CI.VI**		**CÔNG TRÌNH: CẢI TẠO VÀ XÂY DỰNG MỚI TRẠM BIẾN THẾ KHU VỰC TÂY BẮC HUYỆN CỦ CHI NĂM 2026; MCT: F05F05F05.LT0C.25011**
P.Giám đốc	Đoàn Ngọc Thuần		**MẶT BẰNG CẢI TẠO TRỤC CHÍNH TUYẾN 22KV PHƯỚC THẠNH - ĐƯỜNG D1 TỪ TRỤ TBD1/001C-002C ĐẾN TRỤ TLHA/049L-050L (TỜ 2)**
C.T.T.K	Trần Anh Quân		
Kiểm tra	Trần Anh Quân		
Thiết kế	Hồ Nguyễn Hoàng Nam		**Hoàn thành** 07/2025 — **B.C.K.T.K.T** — **Bản vẽ số: BV-31**
Vẽ	Hồ Nguyễn Hoàng Nam		

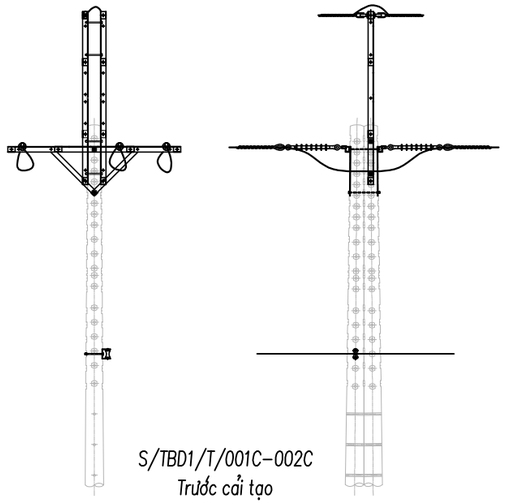

S/TBD1/T/001C-002C
Trước cải tạo

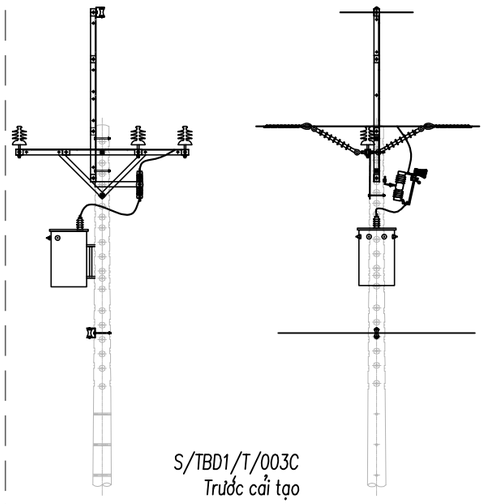

S/TBD1/T/003C
Trước cải tạo

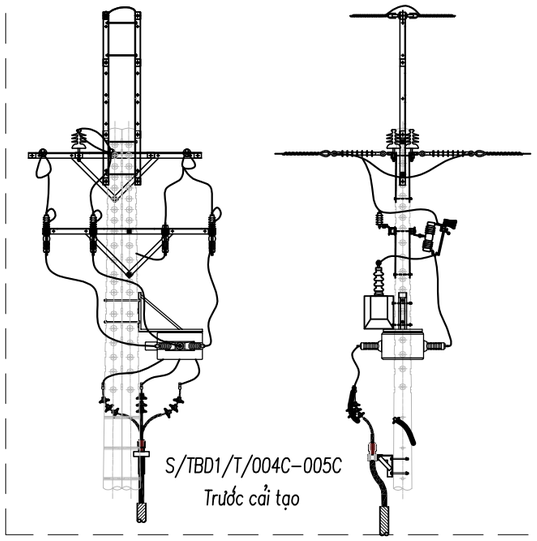

S/TBD1/T/004C-005C
Trước cải tạo

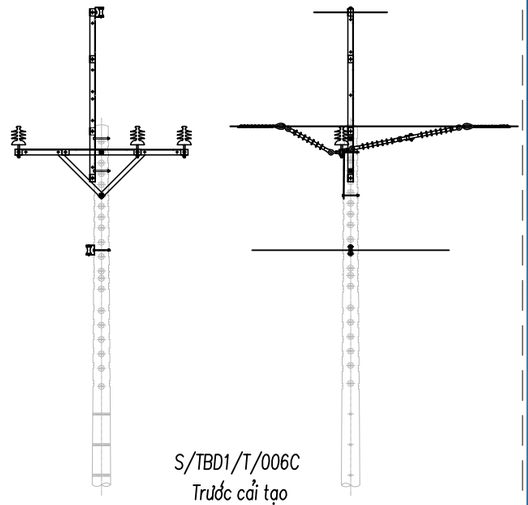

S/TBD1/T/006C
Trước cải tạo

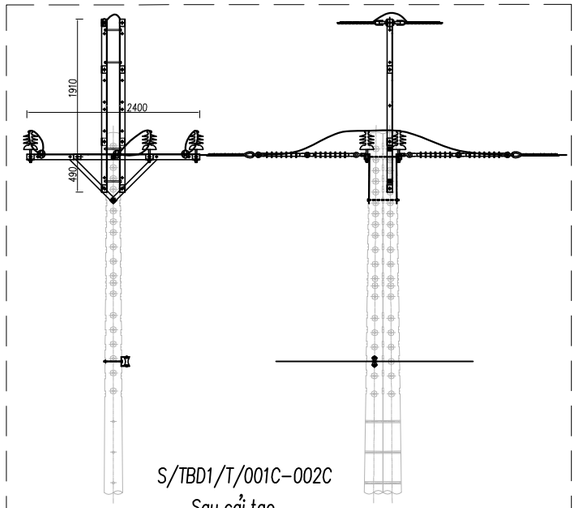

S/TBD1/T/001C-002C
Sau cải tạo

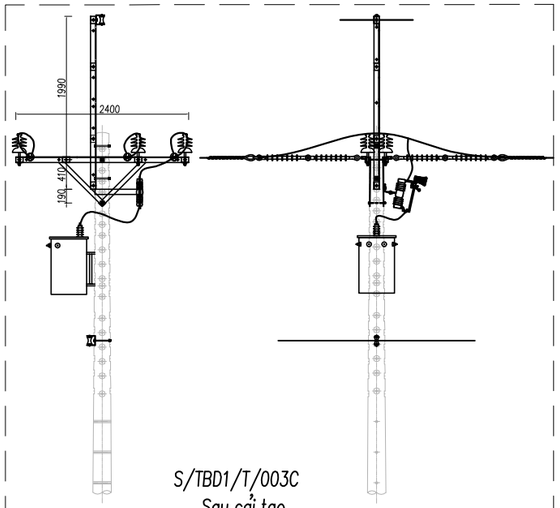

S/TBD1/T/003C
Sau cải tạo

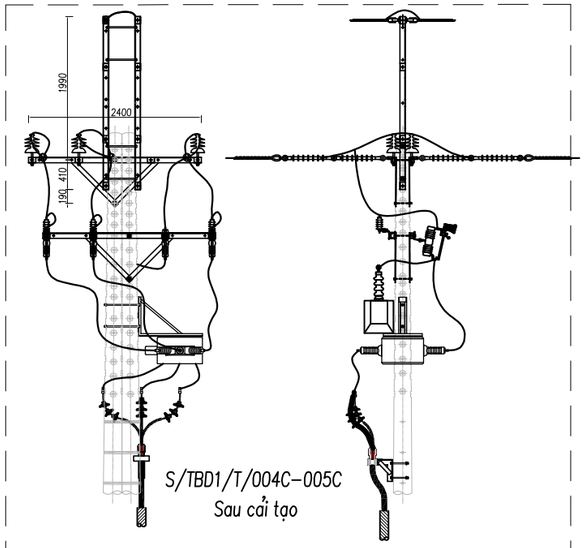

S/TBD1/T/004C-005C
Sau cải tạo

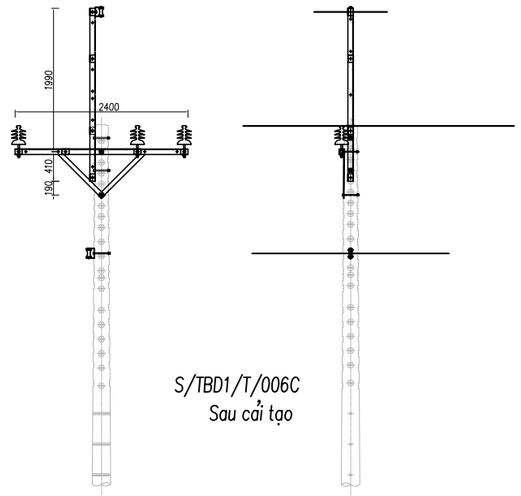

S/TBD1/T/006C
Sau cải tạo

CÔNG TY ĐIỆN LỰC CỦ CHI
BÁO CÁO KINH TẾ KỸ THUẬT ĐÃ PHÊ DUYỆT
Số QĐ phê duyệt: ...../QĐ-PCCCh ngày ..../..../2025
KT.GIÁM ĐỐC
***PHÓ* GIÁM ĐỐC**

TRẦN CÔNG BẰNG

IN.CI.VI Giải Pháp Xây Dựng	**CÔNG TY CỔ PHẦN TƯ VẤN XÂY DỰNG IN.CI.VI**		**CÔNG TRÌNH: CẢI TẠO VÀ XÂY DỰNG MỚI TRẠM BIẾN THẾ KHU VỰC TÂY BẮC HUYỆN CỦ CHI NĂM 2026; MCT: F05F05F05.LT0C.25011**
P.Giám đốc	Đoàn Ngọc Thuần		**HÌNH THỨC TRỤ TRUNG THẾ TRỤC CHÍNH TUYẾN 22kV PHƯỚC THẠNH - ĐƯỜNG D1 (TỜ 1)**
C.T.T.K	Trần Anh Quân		
Kiểm tra	Trần Anh Quân		
Thiết kế	Hồ Nguyễn Hoàng Nam		**Hoàn thành** / **B.C.K.T.K.T** / **Bản vẽ số:**
Vẽ	Hồ Nguyễn Hoàng Nam		**07/2025** / **BV-32**

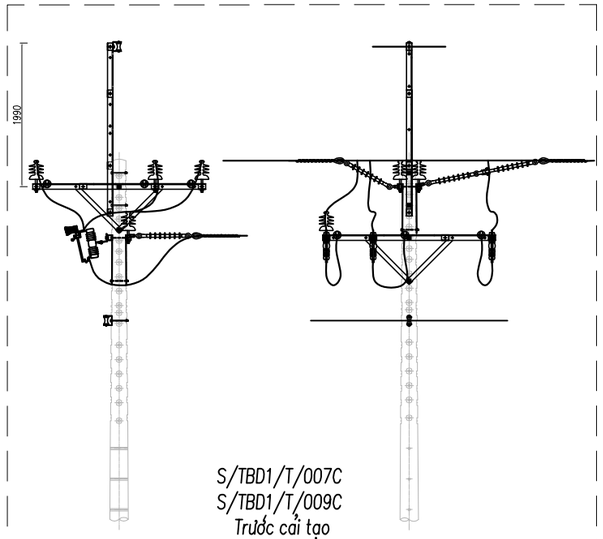

S/TBD1/T/007C
S/TBD1/T/009C
Trước cải tạo

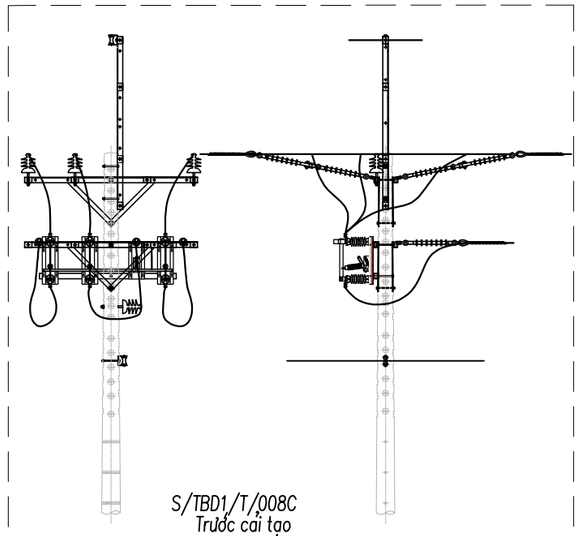

S/TBD1/T/008C
Trước cải tạo

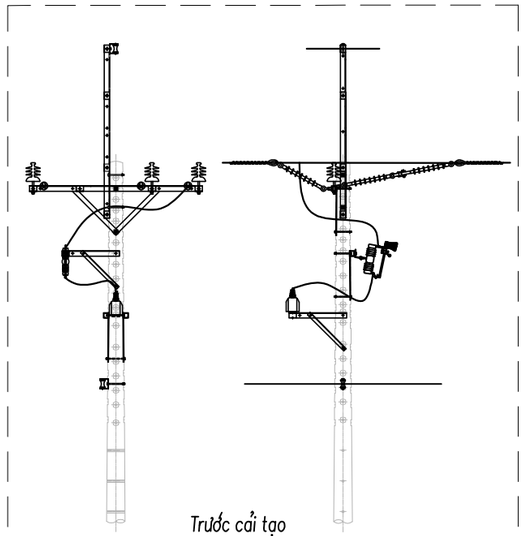

Trước cải tạo

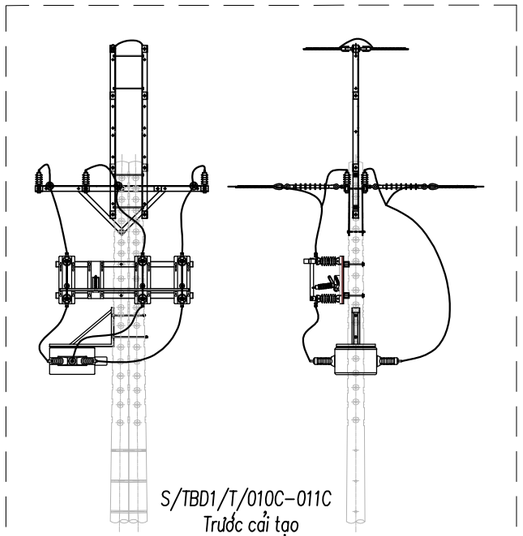

S/TBD1/T/010C–011C
Trước cải tạo

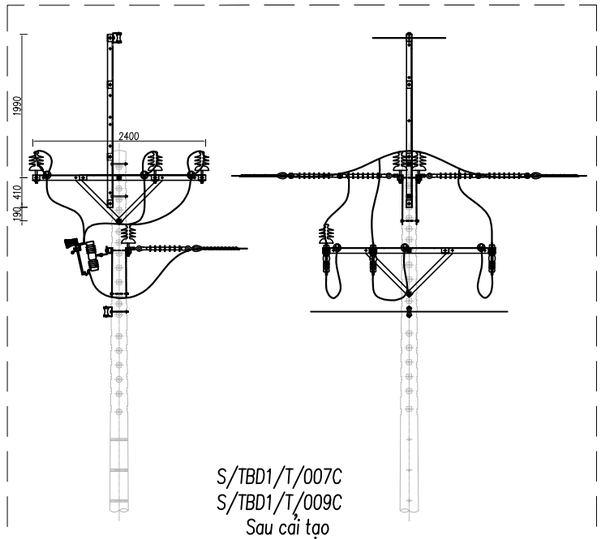

S/TBD1/T/007C
S/TBD1/T/009C
Sau cải tạo

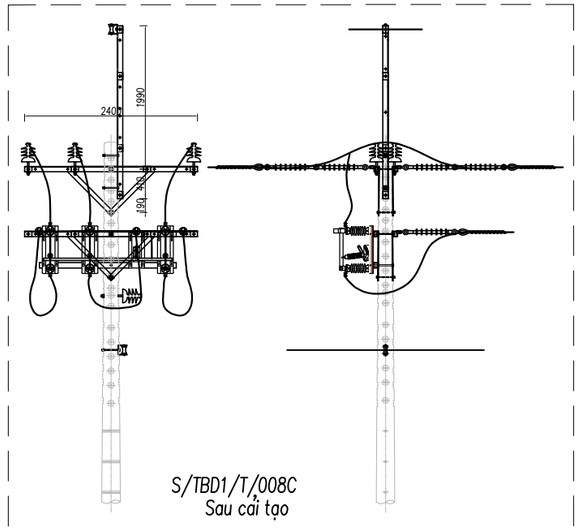

S/TBD1/T/008C
Sau cải tạo

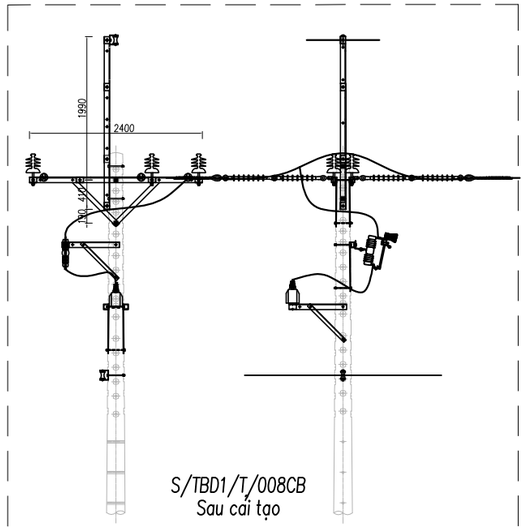

S/TBD1/T/008CB
Sau cải tạo

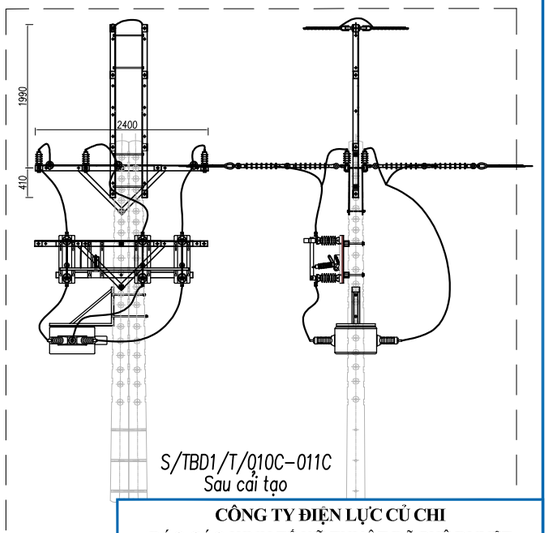

S/TBD1/T/010C–011C
Sau cải tạo

CÔNG TY ĐIỆN LỰC CỦ CHI
BÁO CÁO KINH TẾ KỸ THUẬT ĐÃ PHÊ DUYỆT
Số QĐ phê duyệt: ...../QĐ-PCCCh ngày ..../..../2025
KT.GIÁM ĐỐC
***PHÓ* GIÁM ĐỐC**

TRẦN CÔNG BẰNG

IN.CI.VI Giải Pháp Xây Dựng	**CÔNG TY CỔ PHẦN TƯ VẤN XÂY DỰNG IN.CI.VI**		**CÔNG TRÌNH: CẢI TẠO VÀ XÂY DỰNG MỚI TRẠM BIẾN THẾ KHU VỰC TÂY BẮC HUYỆN CỦ CHI NĂM 2026; MCT: F05F05F05.LT0C.25011**
P.Giám đốc	Đoàn Ngọc Thuần		**HÌNH THỨC TRỤ TRUNG THẾ TRỤC CHÍNH TUYẾN 22kV PHƯỚC THẠNH - ĐƯỜNG D1 (TỜ 2)**
C.T.T.K	Trần Anh Quân		
Kiểm tra	Trần Anh Quân		
Thiết kế	Hồ Nguyễn Hoàng Nam		**Hoàn thành** / **B.C.K.T.K.T** / **Bản vẽ số:**
Vẽ	Hồ Nguyễn Hoàng Nam		**07/2025** / **BV-33**

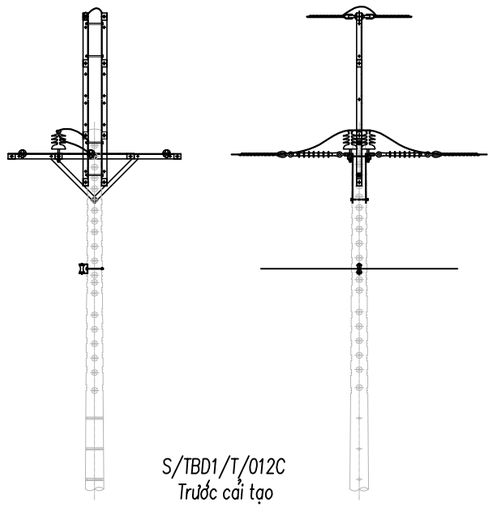

S/TBD1/T/012C
Trước cải tạo

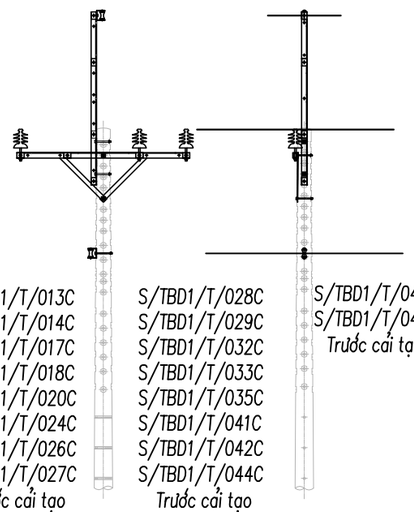

S/TBD1/T/013C
S/TBD1/T/014C
S/TBD1/T/017C
S/TBD1/T/018C
S/TBD1/T/020C
S/TBD1/T/024C
S/TBD1/T/026C
S/TBD1/T/027C
Trước cải tạo

S/TBD1/T/028C
S/TBD1/T/029C
S/TBD1/T/032C
S/TBD1/T/033C
S/TBD1/T/035C
S/TBD1/T/041C
S/TBD1/T/042C
S/TBD1/T/044C
Trước cải tạo

S/TBD1/T/045C
S/TBD1/T/047C
Trước cải tạo

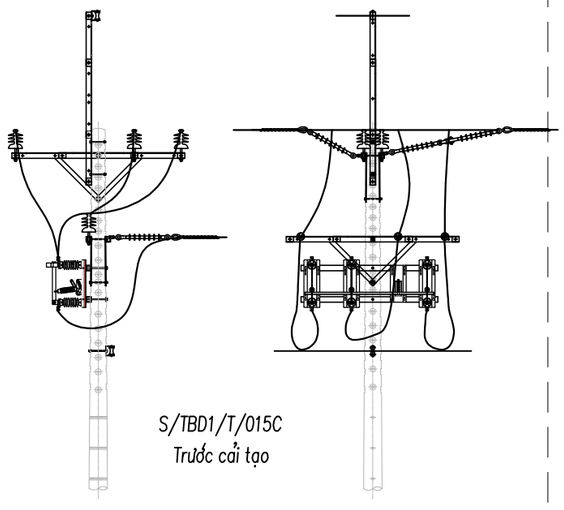

S/TBD1/T/015C
Trước cải tạo

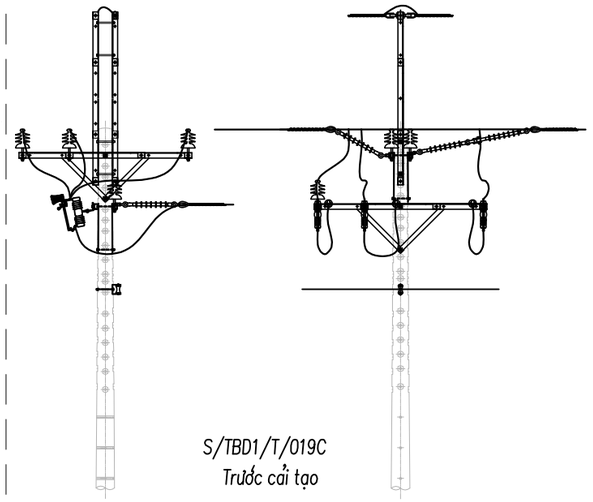

S/TBD1/T/019C
Trước cải tạo

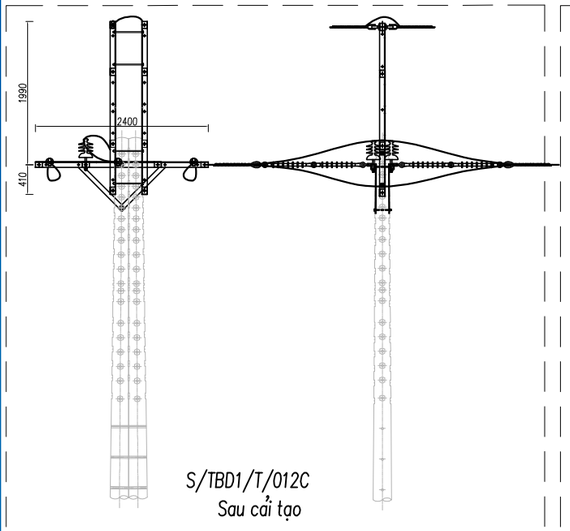

S/TBD1/T/012C
Sau cải tạo

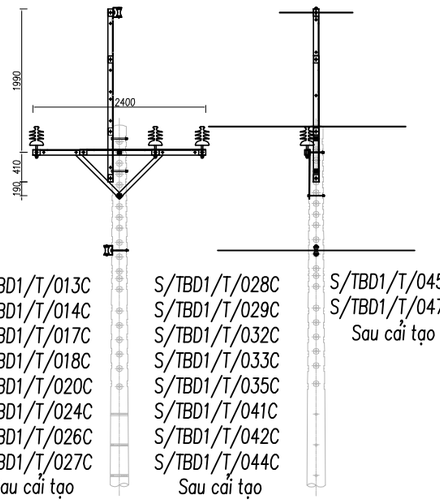

S/TBD1/T/013C
S/TBD1/T/014C
S/TBD1/T/017C
S/TBD1/T/018C
S/TBD1/T/020C
S/TBD1/T/024C
S/TBD1/T/026C
S/TBD1/T/027C
Sau cải tạo

S/TBD1/T/028C
S/TBD1/T/029C
S/TBD1/T/032C
S/TBD1/T/033C
S/TBD1/T/035C
S/TBD1/T/041C
S/TBD1/T/042C
S/TBD1/T/044C
Sau cải tạo

S/TBD1/T/045C
S/TBD1/T/047C
Sau cải tạo

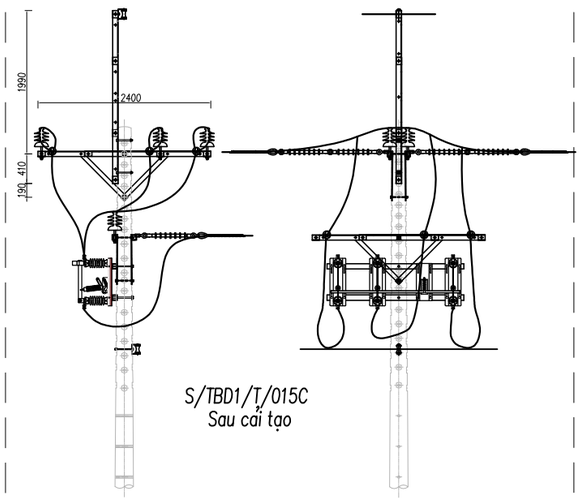

S/TBD1/T/015C
Sau cải tạo

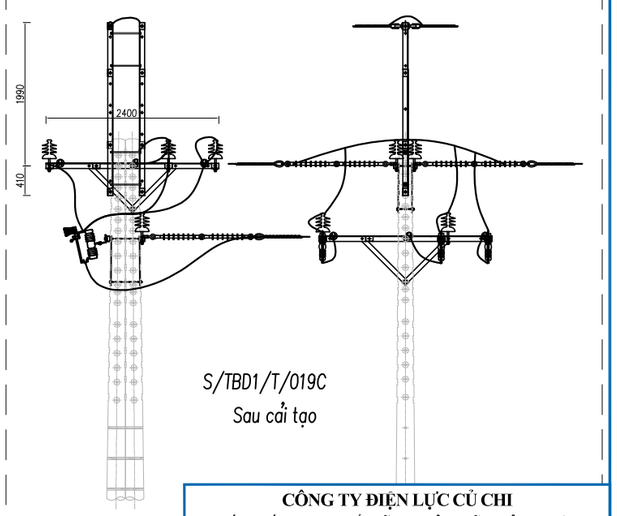

S/TBD1/T/019C
Sau cải tạo

CÔNG TY ĐIỆN LỰC CỦ CHI
BÁO CÁO KINH TẾ KỸ THUẬT ĐÃ PHÊ DUYỆT
Số QĐ phê duyệt: ...../QĐ-PCCCh ngày ..../..../2025
KT.GIÁM ĐỐC
***PHÓ* GIÁM ĐỐC**

TRẦN CÔNG BẰNG

IN.CI.VI Giải Pháp Xây Dựng	**CÔNG TY CỔ PHẦN TƯ VẤN XÂY DỰNG IN.CI.VI**		**CÔNG TRÌNH: CẢI TẠO VÀ XÂY DỰNG MỚI TRẠM BIẾN THẾ KHU VỰC TÂY BẮC HUYỆN CỦ CHI NĂM 2026; MCT: F05F05F05.LT0C.25011**
P.Giám đốc	Đoàn Ngọc Thuần		**HÌNH THỨC TRỤ TRUNG THẾ TRỤC CHÍNH TUYẾN 22kV PHƯỚC THẠNH - ĐƯỜNG D1 (TỜ 3)**
C.T.T.K	Trần Anh Quân		
Kiểm tra	Trần Anh Quân		
Thiết kế	Hồ Nguyễn Hoàng Nam		**Hoàn thành** / **B.C.K.T.K.T** / **Bản vẽ số:**
Vẽ	Hồ Nguyễn Hoàng Nam		**07/2025** / **BV-34**

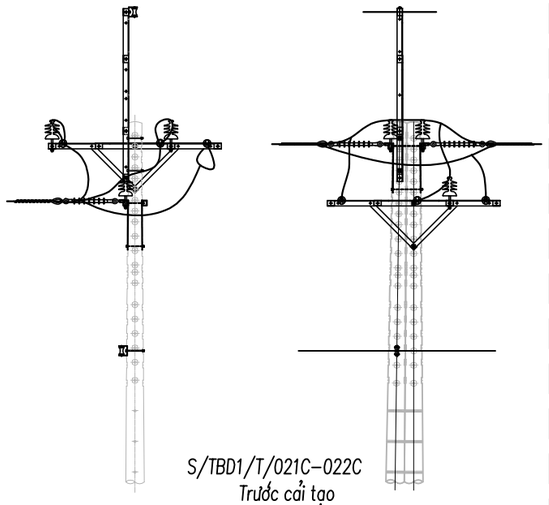

S/TBD1/T/021C-022C
Trước cải tạo

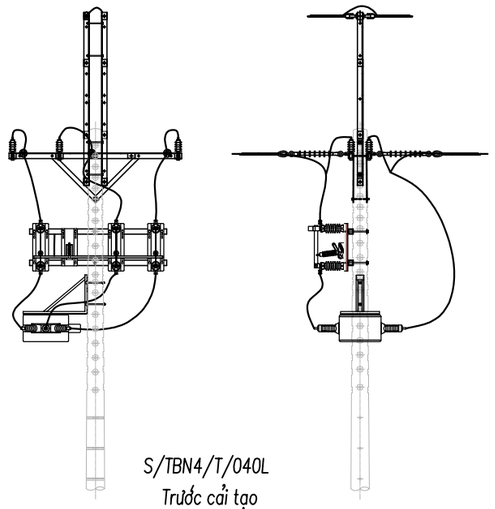

S/TBN4/T/040L
Trước cải tạo

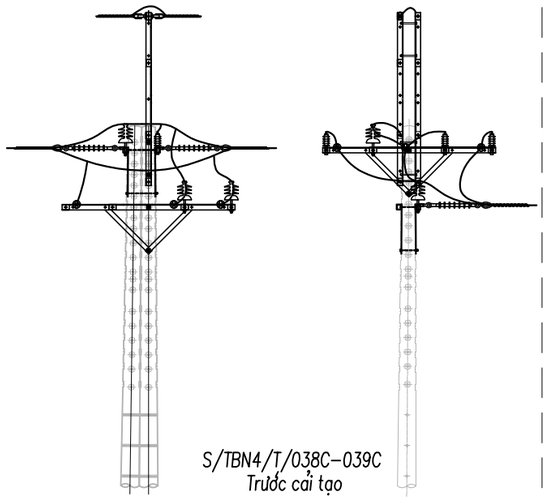

S/TBN4/T/038C-039C
Trước cải tạo

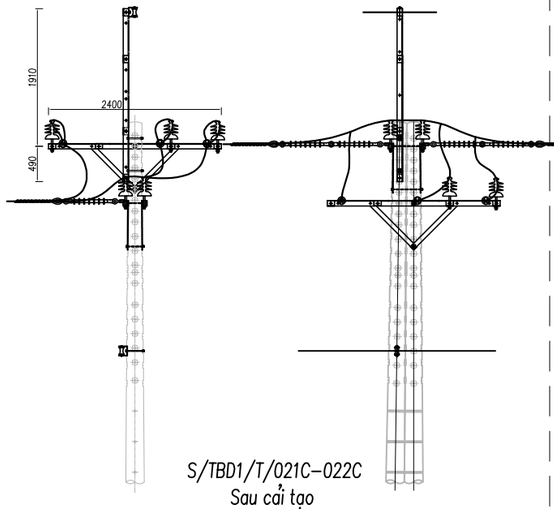

S/TBD1/T/021C-022C
Sau cải tạo

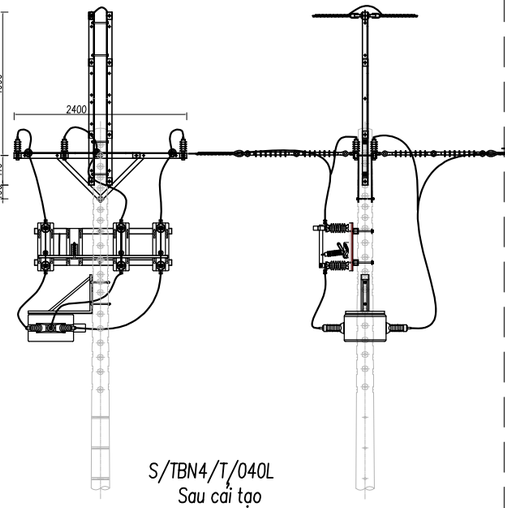

S/TBN4/T/040L
Sau cải tạo

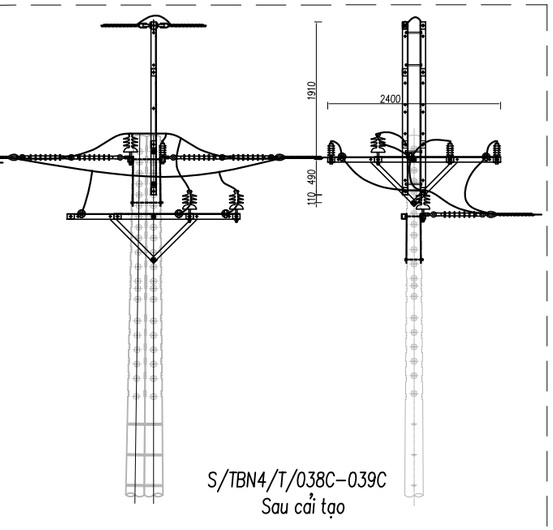

S/TBN4/T/038C-039C
Sau cải tạo

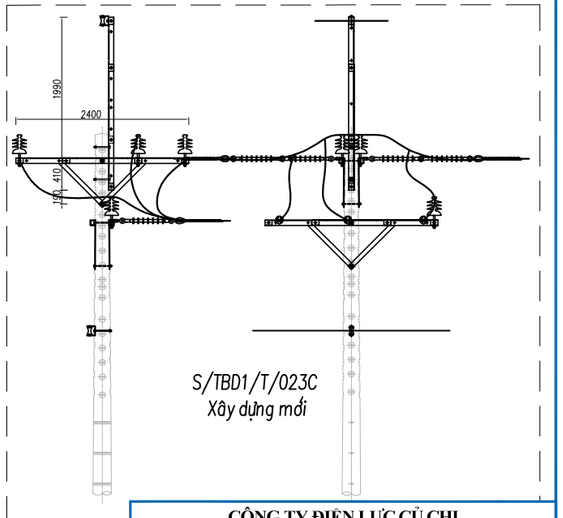

S/TBD1/T/023C
Xây dựng mới

CÔNG TY ĐIỆN LỰC CỦ CHI
BÁO CÁO KINH TẾ KỸ THUẬT ĐÃ PHÊ DUYỆT
Số QĐ phê duyệt: ...../QĐ-PCCCh ngày ..../..../2025
KT.GIÁM ĐỐC
***PHÓ* GIÁM ĐỐC**

TRẦN CÔNG BẰNG

IN.CI.VI Giải Pháp Xây Dựng	**CÔNG TY CỔ PHẦN TƯ VẤN XÂY DỰNG IN.CI.VI**		**CÔNG TRÌNH: CẢI TẠO VÀ XÂY DỰNG MỚI TRẠM BIẾN THẾ KHU VỰC TÂY BẮC HUYỆN CỦ CHI NĂM 2026; MCT: F05F05F05.LT0C.25011**
P.Giám đốc	Đoàn Ngọc Thuần		**HÌNH THỨC TRỤ TRUNG THẾ TRỤC CHÍNH TUYẾN 22kV PHƯỚC THẠNH - ĐƯỜNG D1 (TỜ 4)**
C.T.T.K	Trần Anh Quân		
Kiểm tra	Trần Anh Quân		
Thiết kế	Hồ Nguyễn Hoàng Nam		**Hoàn thành** / **B.C.K.T.K.T** / **Bản vẽ số:**
Vẽ	Hồ Nguyễn Hoàng Nam		**07/2025** / **BV-35**

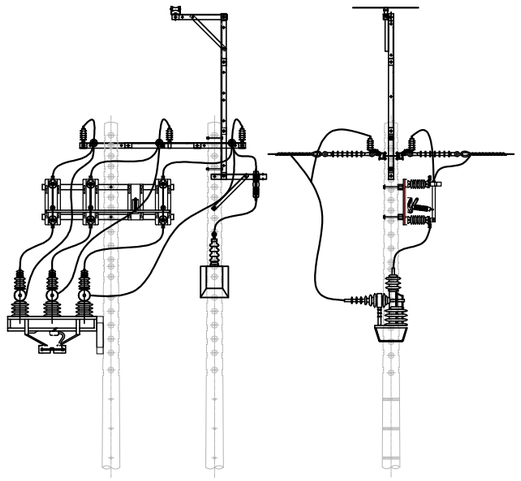

S/TBD1/T/023CA-023CB
Trước cải tạo

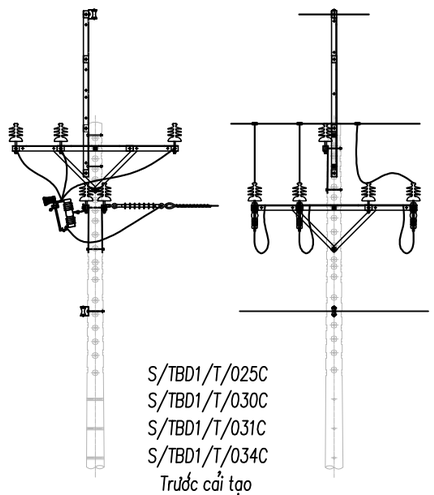

S/TBD1/T/025C
S/TBD1/T/030C
S/TBD1/T/031C
S/TBD1/T/034C
Trước cải tạo

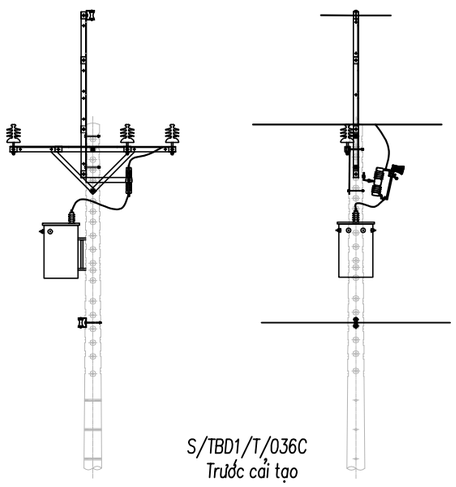

S/TBD1/T/036C
Trước cải tạo

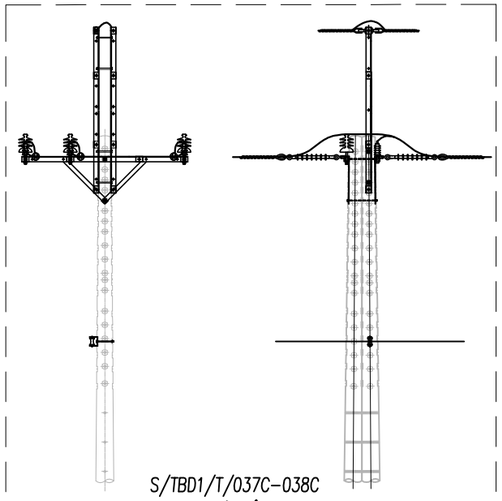

S/TBD1/T/037C-038C
Trước cải tạo

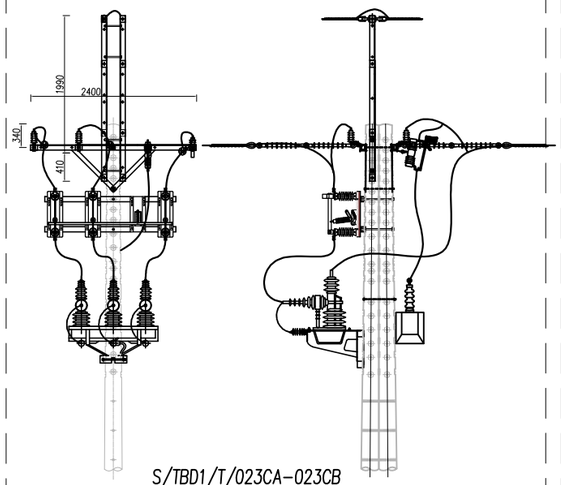

S/TBD1/T/023CA-023CB
Sau cải tạo

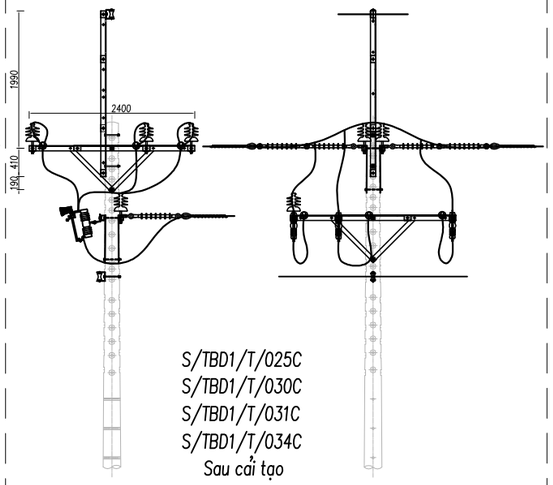

S/TBD1/T/025C
S/TBD1/T/030C
S/TBD1/T/031C
S/TBD1/T/034C
Sau cải tạo

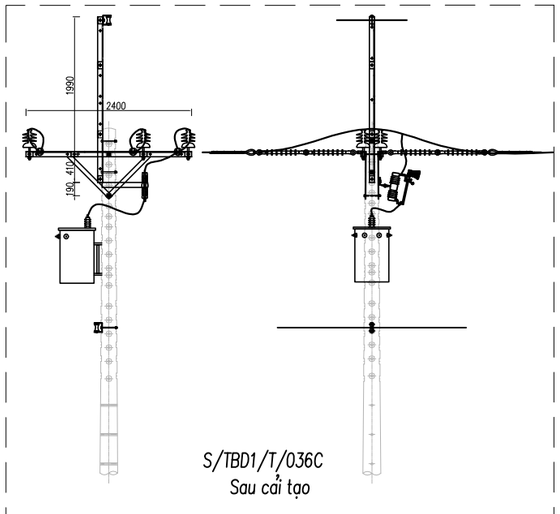

S/TBD1/T/036C
Sau cải tạo

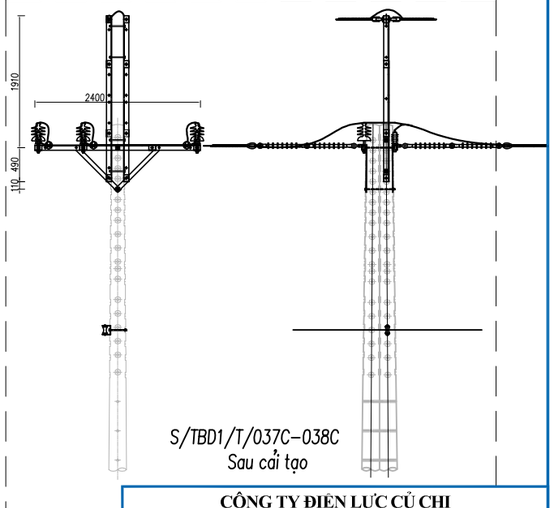

S/TBD1/T/037C-038C
Sau cải tạo

CÔNG TY ĐIỆN LỰC CỦ CHI
BÁO CÁO KINH TẾ KỸ THUẬT ĐÃ PHÊ DUYỆT
Số QĐ phê duyệt: ...../QĐ-PCCCh ngày ..../..../2025
KT.GIÁM ĐỐC
***PHÓ* GIÁM ĐỐC**

TRẦN CÔNG BẰNG

IN.CI.VI Giải Pháp Xây Dựng	**CÔNG TY CỔ PHẦN TƯ VẤN XÂY DỰNG IN.CI.VI**		**CÔNG TRÌNH: CẢI TẠO VÀ XÂY DỰNG MỚI TRẠM BIẾN THẾ KHU VỰC TÂY BẮC HUYỆN CỦ CHI NĂM 2026; MCT: F05F05F05.LT0C.25011**
P.Giám đốc	Đoàn Ngọc Thuần		**HÌNH THỨC TRỤ TRUNG THẾ TRỤC CHÍNH TUYẾN 22kV PHƯỚC THẠNH - ĐƯỜNG D1 (TỜ 5)**
C.T.T.K	Trần Anh Quân		
Kiểm tra	Trần Anh Quân		
Thiết kế	Hồ Nguyễn Hoàng Nam		**Hoàn thành** / **B.C.K.T.K.T** / **Bản vẽ số:**
Vẽ	Hồ Nguyễn Hoàng Nam		**07/2025** / **BV-36**

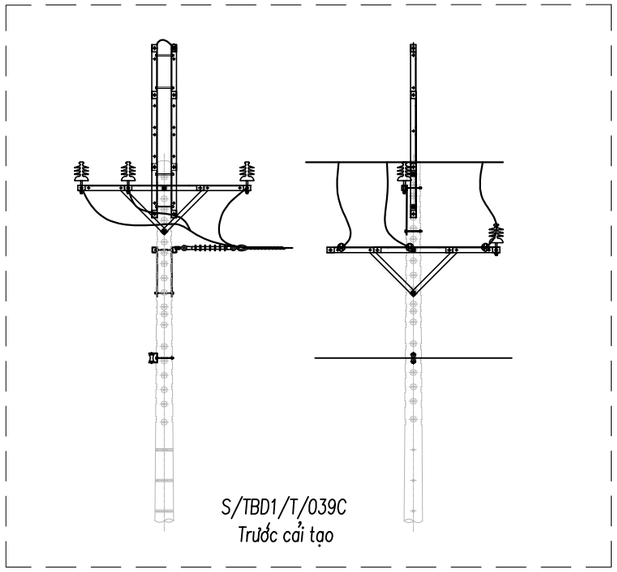

S/TBD1/T/039C
Trước cải tạo

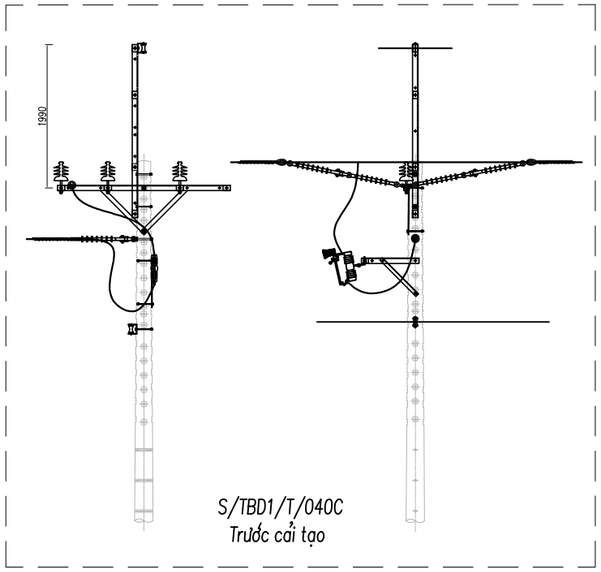

S/TBD1/T/040C
Trước cải tạo

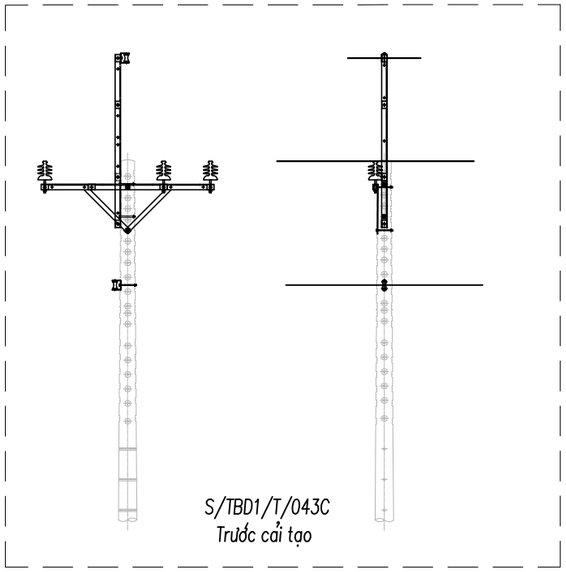

S/TBD1/T/043C
Trước cải tạo

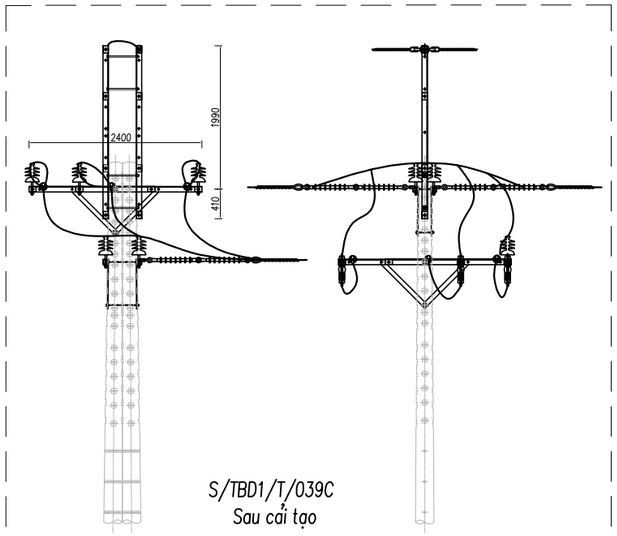

S/TBD1/T/039C
Sau cải tạo

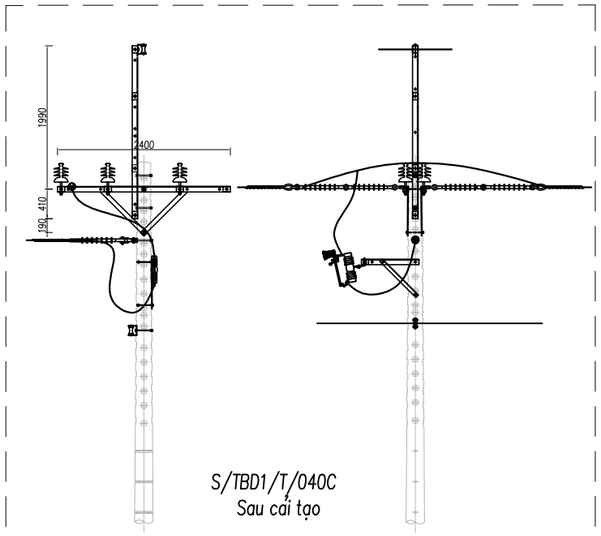

S/TBD1/T/040C
Sau cải tạo

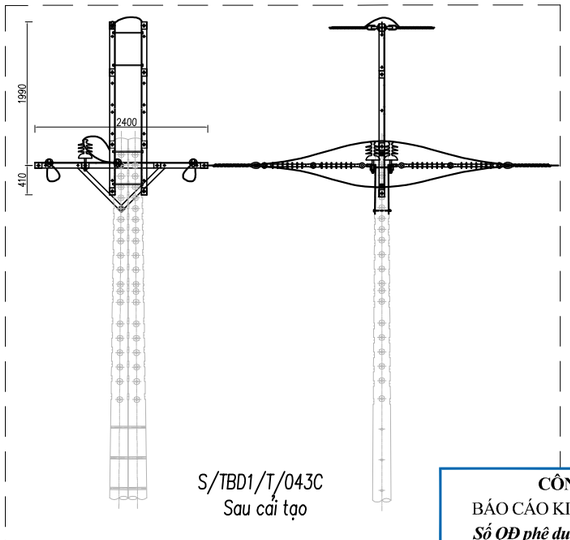

S/TBD1/T/043C
Sau cải tạo

CÔNG TY ĐIỆN LỰC CỦ CHI
BÁO CÁO KINH TẾ KỸ THUẬT ĐÃ PHÊ DUYỆT
Số QĐ phê duyệt: ...../QĐ-PCCCh ngày ..../..../2025
KT.GIÁM ĐỐC
***PHÓ* GIÁM ĐỐC**

TRẦN CÔNG BẰNG

IN.CI.VI Giải Pháp Xây Dựng	**CÔNG TY CỔ PHẦN TƯ VẤN XÂY DỰNG IN.CI.VI**		**CÔNG TRÌNH: CẢI TẠO VÀ XÂY DỰNG MỚI TRẠM BIẾN THẾ KHU VỰC TÂY BẮC HUYỆN CỦ CHI NĂM 2026; MCT: F05F05F05.LT0C.25011**
P.Giám đốc	Đoàn Ngọc Thuần		**HÌNH THỨC TRỤ TRUNG THẾ TRỤC CHÍNH TUYẾN 22kV PHƯỚC THẠNH - ĐƯỜNG D1 (TỜ 6)**
C.T.T.K	Trần Anh Quân		
Kiểm tra	Trần Anh Quân		
Thiết kế	Hồ Nguyễn Hoàng Nam		**Hoàn thành** / **B.C.K.T.K.T** / **Bản vẽ số:**
Vẽ	Hồ Nguyễn Hoàng Nam		**07/2025** / **BV-37**

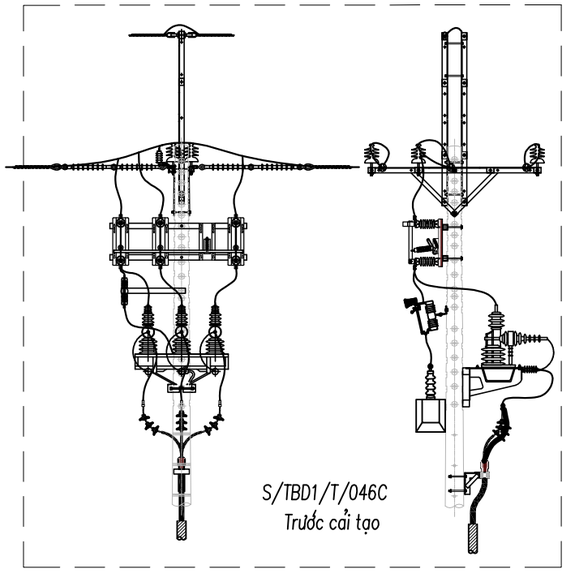

S/TBD1/T/046C
Trước cải tạo

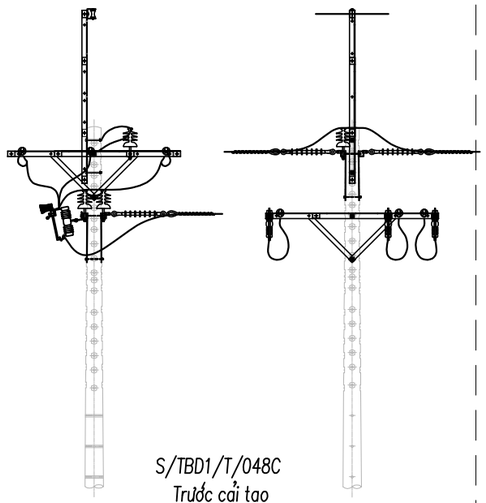

S/TBD1/T/048C
Trước cải tạo

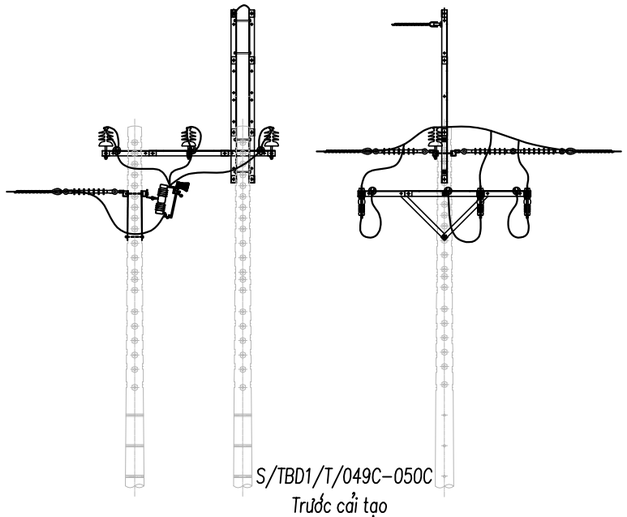

S/TBD1/T/049C–050C
Trước cải tạo

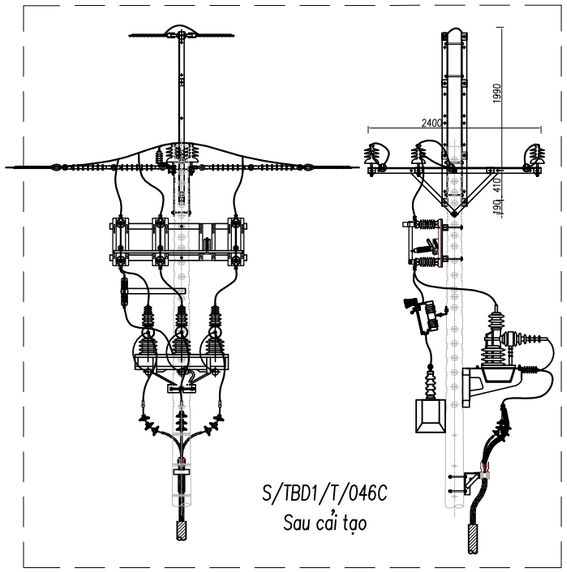

S/TBD1/T/046C
Sau cải tạo

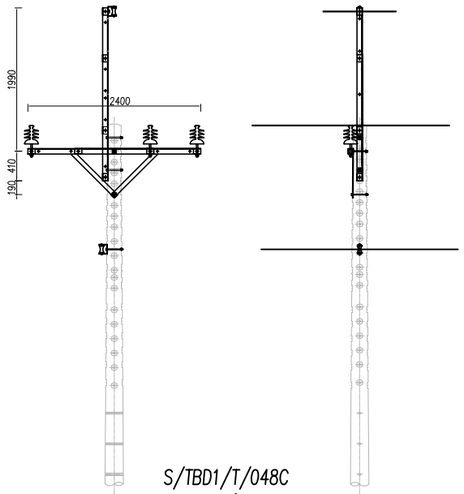

S/TBD1/T/048C
Sau cải tạo

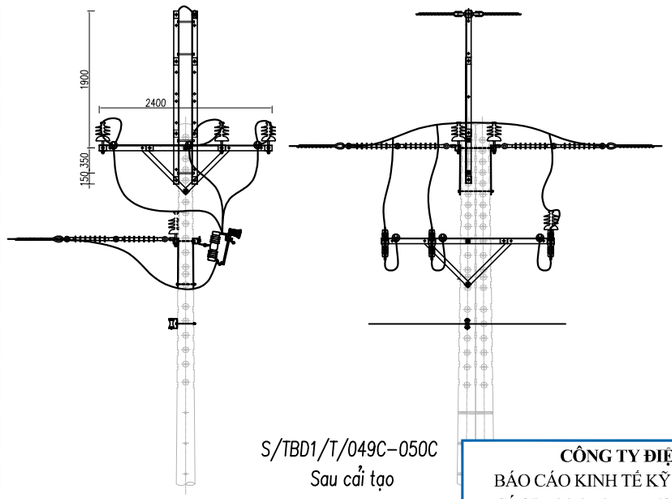

S/TBD1/T/049C–050C
Sau cải tạo

CÔNG TY ĐIỆN LỰC CỦ CHI
BÁO CÁO KINH TẾ KỸ THUẬT ĐÃ PHÊ DUYỆT
Số QĐ phê duyệt: ...../QĐ-PCCCh ngày ..../..../2025
KT.GIÁM ĐỐC
***PHÓ* GIÁM ĐỐC**

TRẦN CÔNG BẰNG

IN.CI.VI Giải Pháp Xây Dựng	**CÔNG TY CỔ PHẦN TƯ VẤN XÂY DỰNG IN.CI.VI**		**CÔNG TRÌNH: CẢI TẠO VÀ XÂY DỰNG MỚI TRẠM BIẾN THẾ KHU VỰC TÂY BẮC HUYỆN CỦ CHI NĂM 2026; MCT: F05F05F05.LT0C.25011**
P.Giám đốc	Đoàn Ngọc Thuần		**HÌNH THỨC TRỤ TRUNG THẾ TRỤC CHÍNH TUYẾN 22kV PHƯỚC THẠNH - ĐƯỜNG D1 (TỜ 7)**
C.T.T.K	Trần Anh Quân		
Kiểm tra	Trần Anh Quân		
Thiết kế	Hồ Nguyễn Hoàng Nam		**Hoàn thành** / **B.C.K.T.K.T** / **Bản vẽ số:**
Vẽ	Hồ Nguyễn Hoàng Nam		**07/2025** / **BV-38**

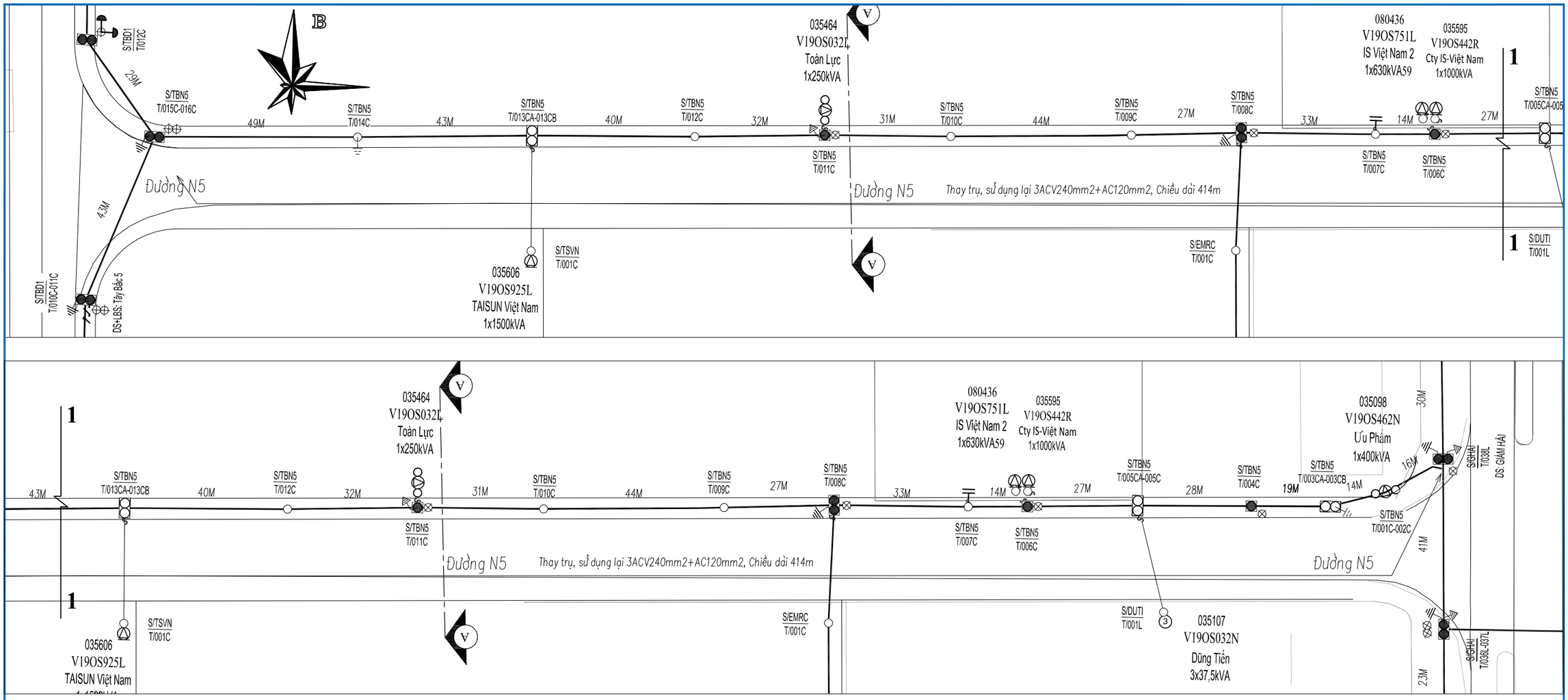

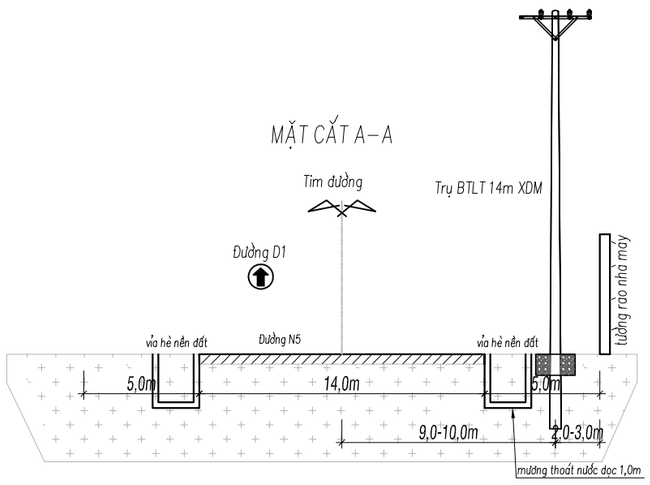

GHI CHÚ

- Lưới trung thế hiện hữu
- Lưới trung thế đi nổi XDM
- Lưới trung thế đi ngầm XDM
- Lưới trung thế cải tạo
- Dây chống sét kéo mới
- Lưới hạ thế XDM
- Lưới trung thế thu hồi
- Lưới hạ thế hiện hữu
- Trạm biến áp XDM
- Trạm biến áp hiện hữu
- Trụ trung thế đôi, đơn hiện hữu
- Trụ trung thế đôi, đơn trồng mới
- Trụ hạ thế đôi, đơn trồng mới
- Trụ trung BTLT 8,5m, trụ H hiện hữu
- Trụ trung trung thế, BTLT 8,5m, trụ H thu hồi
- Tiếp địa dường dây, chống sét lắp mới
- Tiếp địa , dây néo hiện cố
- LBS, DS lắp mới

CÔNG TY ĐIỆN LỰC CỦ CHI
BÁO CÁO KINH TẾ KỸ THUẬT ĐÃ PHÊ DUYỆT
Số QĐ phê duyệt: ...../QĐ-PCCCh ngày ..../..../2025
KT.GIÁM ĐỐC
***PHÓ* GIÁM ĐỐC**

TRẦN CÔNG BẰNG

IN.CI.VI Giải Pháp Xây Dựng	**CÔNG TY CỔ PHẦN TƯ VẤN XÂY DỰNG IN.CI.VI**		**CÔNG TRÌNH: CẢI TẠO VÀ XÂY DỰNG MỚI TRẠM BIẾN THẾ KHU VỰC TÂY BẮC HUYỆN CỦ CHI NĂM 2026; MCT: F05F05F05.LT0C.25011**
P.Giám đốc	Đoàn Ngọc Thuần		**MẶT BẰNG CẢI TẠO TRỤC CHÍNH TUYẾN 22KV PHƯỚC THẠNH TỪ TRỤ GHAI/038L ĐẾN TRỤ TBN5/015C-016C**
C.T.T.K	Trần Anh Quân		
Kiểm tra	Trần Anh Quân		
Thiết kế	Hồ Nguyễn Hoàng Nam		**Hoàn thành** / **B.C.K.T.K.T** / **Bản vẽ số:**
Vẽ	Hồ Nguyễn Hoàng Nam		**07/2025** / **BV-39**

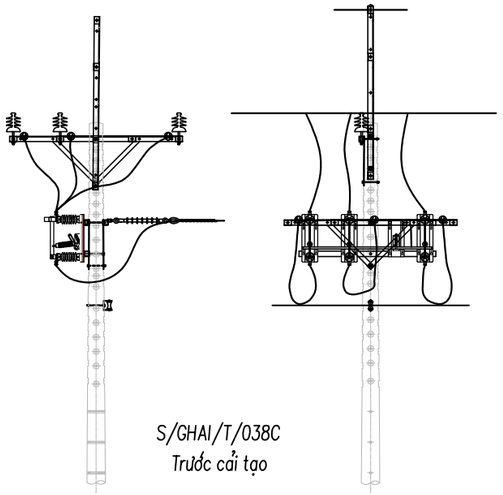

S/GHAI/T/038C
Trước cải tạo

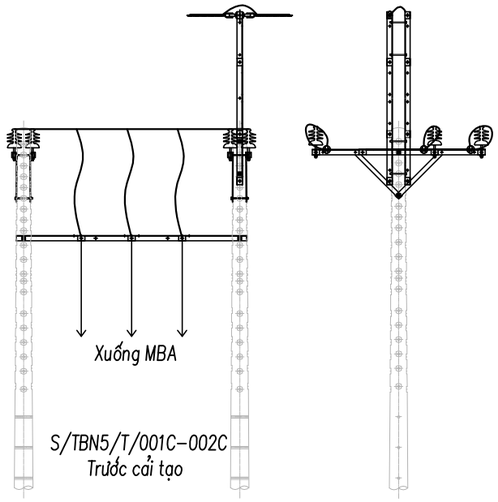

S/TBN5/T/001C-002C
Trước cải tạo

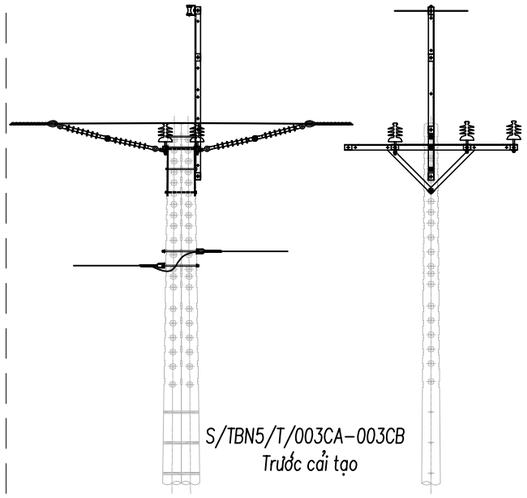

S/TBN5/T/003CA-003CB
Trước cải tạo

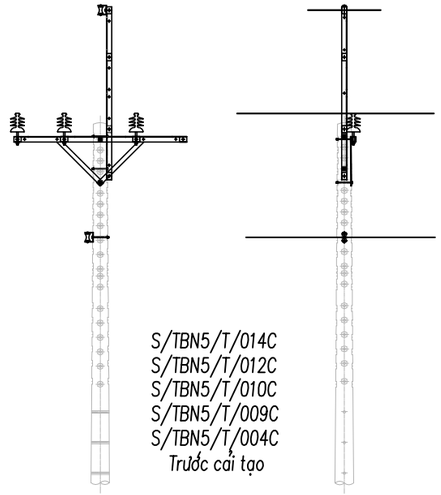

S/TBN5/T/014C
S/TBN5/T/012C
S/TBN5/T/010C
S/TBN5/T/009C
S/TBN5/T/004C
Trước cải tạo

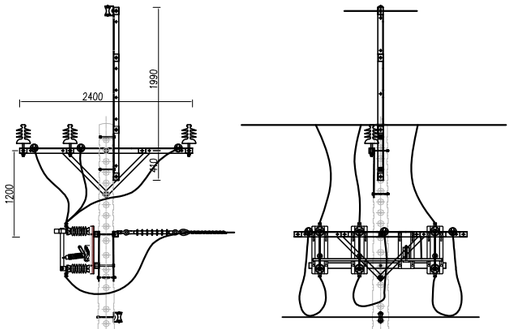

S/GHAI/T/038C
Sau cải tạo

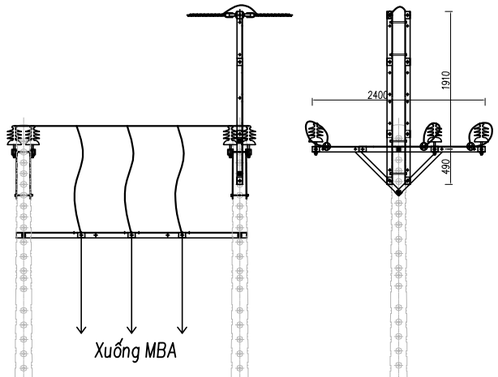

S/TBN5/T/001C-002C
Trước cải tạo

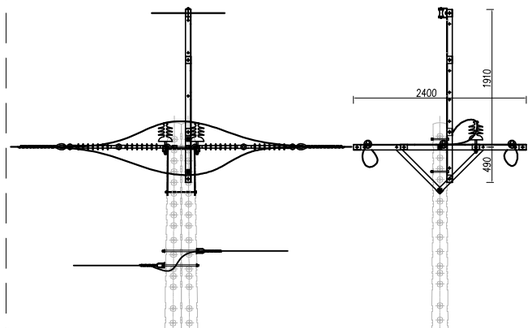

S/TBN5/T/003CA-003CB
Sau cải tạo

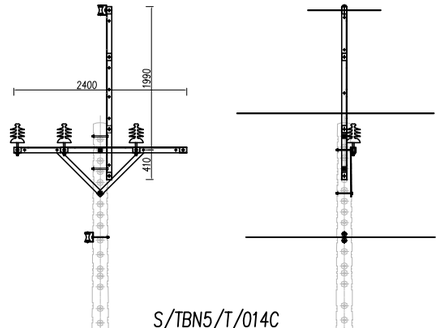

S/TBN5/T/014C
S/TBN5/T/012C
S/TBN5/T/010C
S/TBN5/T/009C
S/TBN5/T/004C
Sau cải tạo

CÔNG TY ĐIỆN LỰC CỦ CHI
BÁO CÁO KINH TẾ KỸ THUẬT ĐÃ PHÊ DUYỆT
Số QĐ phê duyệt: ...../QĐ-PCCCh ngày ..../..../2025
KT.GIÁM ĐỐC
***PHÓ* GIÁM ĐỐC**

TRẦN CÔNG BẰNG

IN.CI.VI Giải Pháp Xây Dựng	**CÔNG TY CỔ PHẦN TƯ VẤN XÂY DỰNG IN.CI.VI**		**CÔNG TRÌNH: CẢI TẠO VÀ XÂY DỰNG MỚI TRẠM BIẾN THẾ KHU VỰC TÂY BẮC HUYỆN CỦ CHI NĂM 2026; MCT: F05F05F05.LT0C.25011**
P.Giám đốc	Đoàn Ngọc Thuần		**HÌNH THỨC TRỤ TRUNG THẾ TRỤC CHÍNH TUYẾN 22kV PHƯỚC THẠNH - ĐƯỜNG N5 (TỜ 1)**
C.T.T.K	Trần Anh Quân		
Kiểm tra	Trần Anh Quân		
Thiết kế	Hồ Nguyễn Hoàng Nam		**Hoàn thành** / **B.C.K.T.K.T** / **Bản vẽ số:**
Vẽ	Hồ Nguyễn Hoàng Nam		**07/2025** / **BV-40**

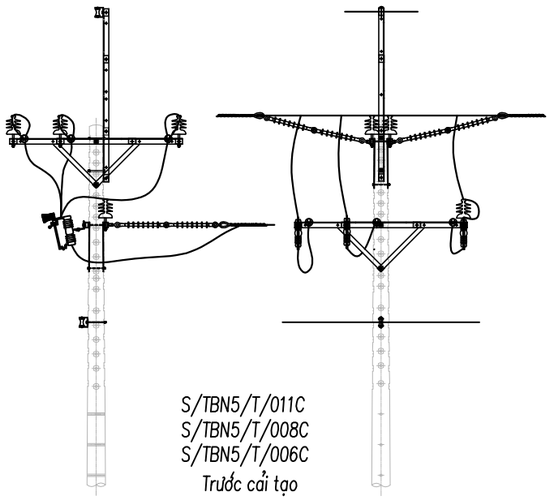

S/TBN5/T/011C
S/TBN5/T/008C
S/TBN5/T/006C
Trước cải tạo

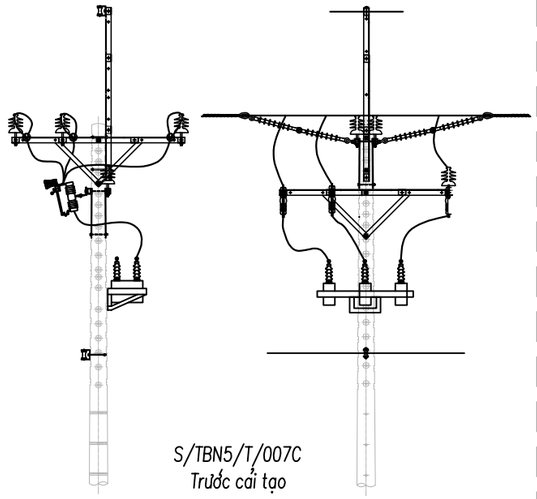

S/TBN5/T/007C
Trước cải tạo

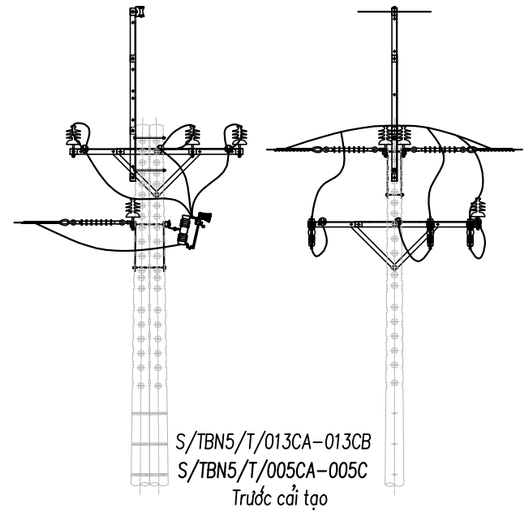

S/TBN5/T/013CA–013CB
S/TBN5/T/005CA–005C
Trước cải tạo

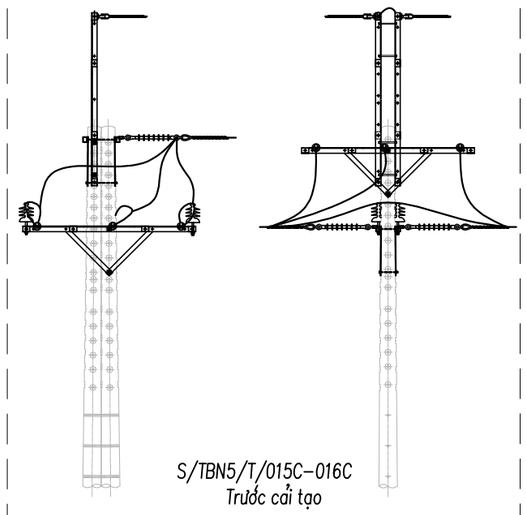

S/TBN5/T/015C–016C
Trước cải tạo

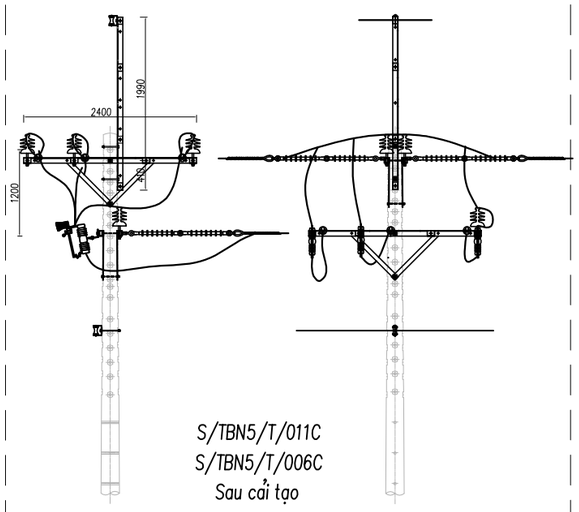

S/TBN5/T/011C
S/TBN5/T/006C
Sau cải tạo

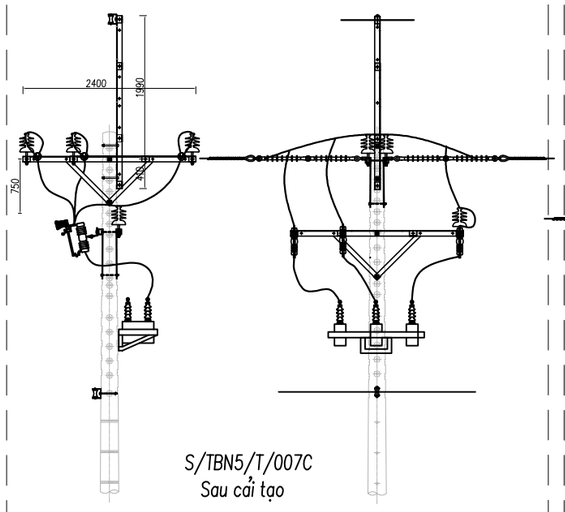

S/TBN5/T/007C
Sau cải tạo

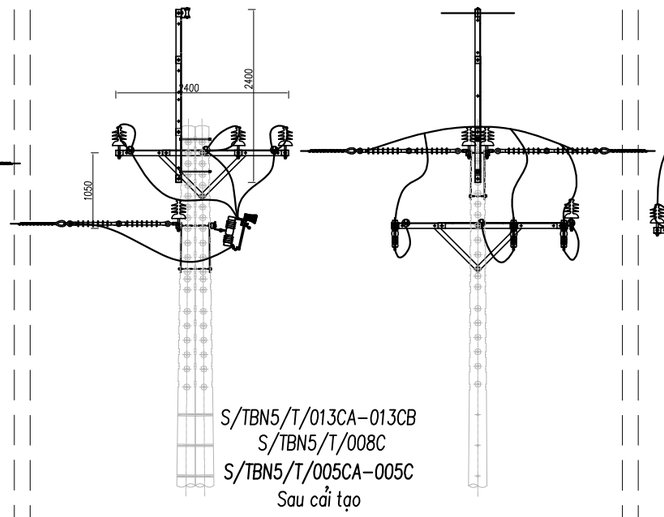

S/TBN5/T/013CA–013CB
S/TBN5/T/008C
S/TBN5/T/005CA–005C
Sau cải tạo

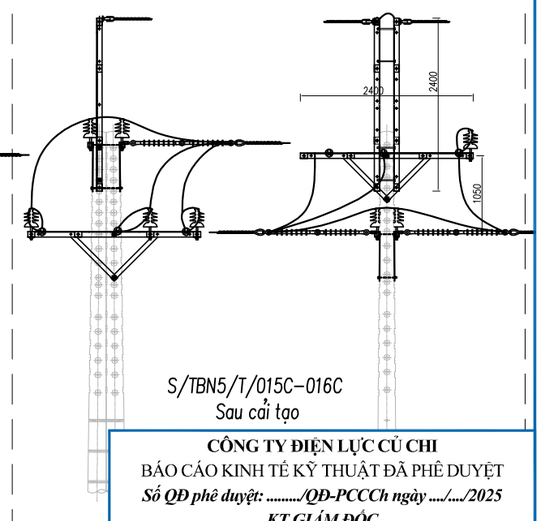

S/TBN5/T/015C–016C
Sau cải tạo

CÔNG TY ĐIỆN LỰC CỦ CHI
BÁO CÁO KINH TẾ KỸ THUẬT ĐÃ PHÊ DUYỆT
Số QĐ phê duyệt: ...../QĐ-PCCCh ngày ..../..../2025
KT.GIÁM ĐỐC
***PHÓ* GIÁM ĐỐC**

TRẦN CÔNG BẰNG

IN.CI.VI Giải Pháp Xây Dựng	**CÔNG TY CỔ PHẦN TƯ VẤN XÂY DỰNG IN.CI.VI**		**CÔNG TRÌNH: CẢI TẠO VÀ XÂY DỰNG MỚI TRẠM BIẾN THẾ KHU VỰC TÂY BẮC HUYỆN CỦ CHI NĂM 2026; MCT: F05F05F05.LT0C.25011**
P.Giám đốc	Đoàn Ngọc Thuần		**HÌNH THỨC TRỤ TRUNG THẾ TRỤC CHÍNH TUYẾN 22kV PHƯỚC THẠNH - ĐƯỜNG N5 (TỜ 2)**
C.T.T.K	Trần Anh Quân		
Kiểm tra	Trần Anh Quân		
Thiết kế	Hồ Nguyễn Hoàng Nam		**Hoàn thành** / **B.C.K.T.K.T** / **Bản vẽ số:**
Vẽ	Hồ Nguyễn Hoàng Nam		**07/2025** / **BV-41**

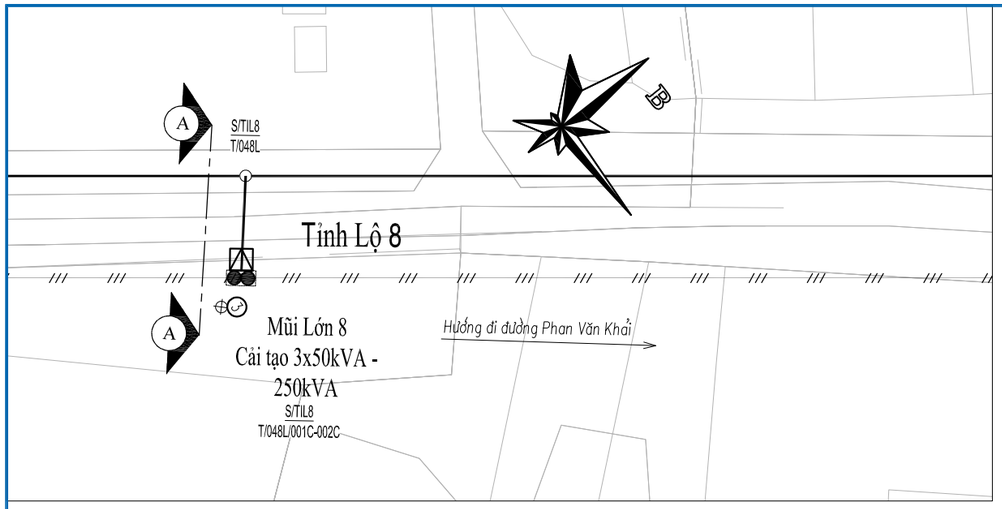

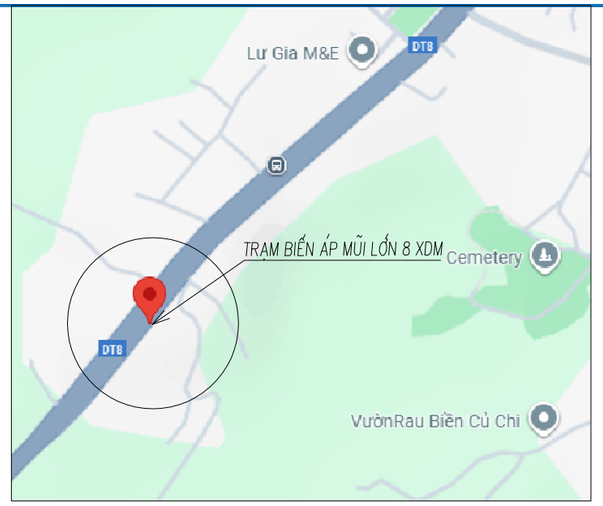

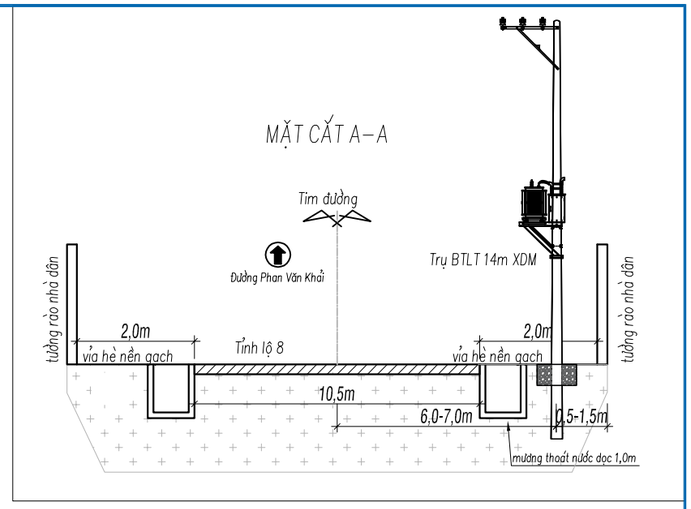

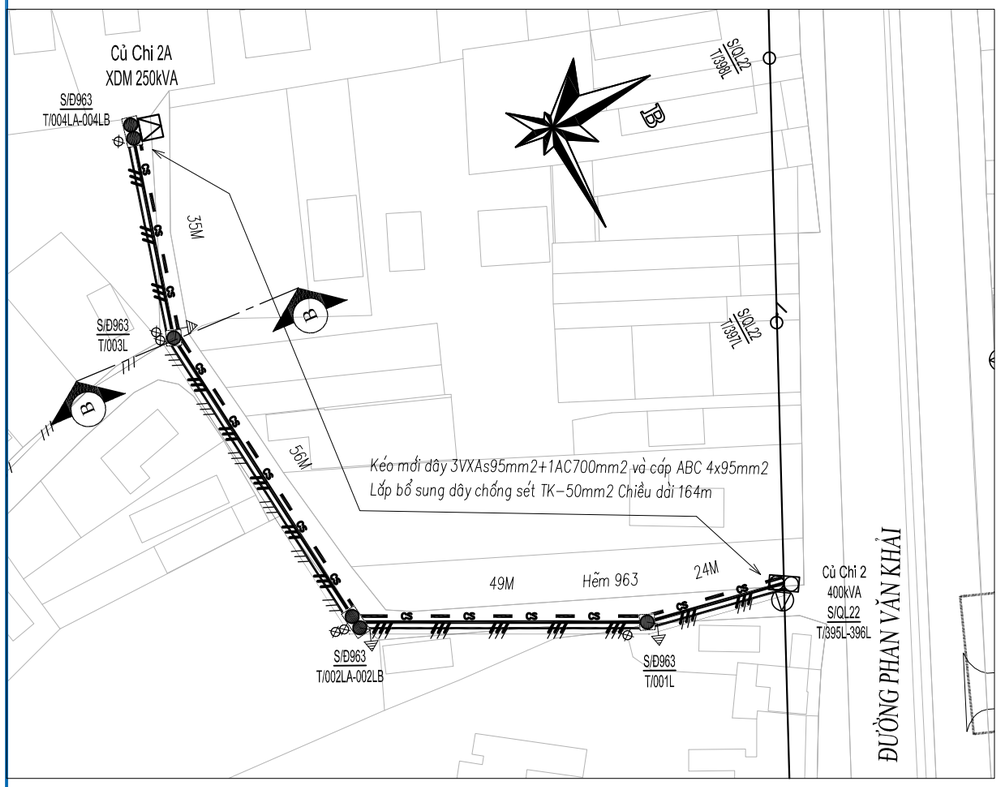

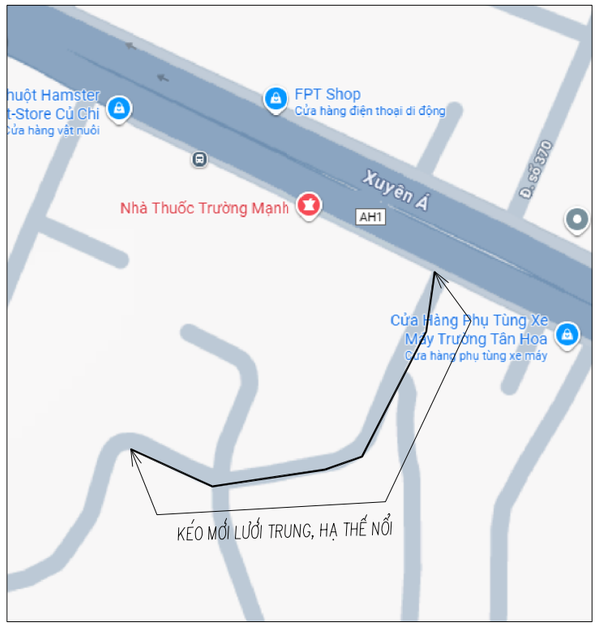

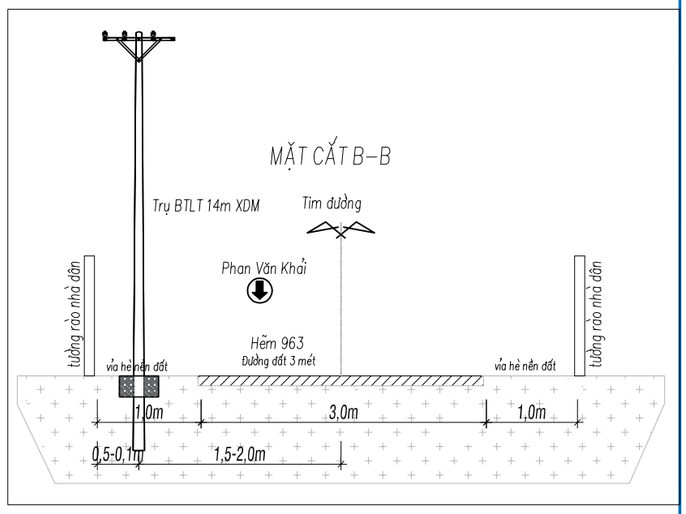

CÔNG TY ĐIỆN LỰC CỦ CHI
BÁO CÁO KINH TẾ KỸ THUẬT ĐÃ PHÊ DUYỆT
Số QĐ phê duyệt: ...../QĐ-PCCCh ngày ..../..../2025
KT.GIÁM ĐỐC
***PHÓ* GIÁM ĐỐC**

TRẦN CÔNG BẰNG

GHI CHÚ

- Lưới trung thế hiện hữu
- Lưới trung thế đi nổi XDM
- Lưới trung thế đi ngầm XDM
- Lưới trung thế cải tạo
- CS — Dây chống sét kéo mới
- Lưới hạ thế XDM
- Lưới trung thế thu hồi
- Lưới hạ thế hiện hữu
- Trạm biến áp XDM
- Trạm biến áp hiện hữu
- Trụ trung thế đôi, đơn hiện hữu
- Trụ trung thế đôi, đơn trồng mới
- Trụ hạ thế đôi, đơn trồng mới
- Trụ trung BTLT 8,5m, trụ H hiện hữu
- Trụ trung trung thế, BTLT 8,5m, trụ H thu hồi
- Tiếp địa đường dây, chống sét lắp mới
- Tiếp địa , dây néo hiện có
- LBS — LBS, DS lắp mới

IN.CI.VI Giải Pháp Xây Dựng	**CÔNG TY CỔ PHẦN TƯ VẤN XÂY DỰNG IN.CI.VI**	**CÔNG TRÌNH: CẢI TẠO VÀ XÂY DỰNG MỚI TRẠM BIẾN THẾ KHU VỰC TÂY BẮC HUYỆN CỦ CHI NĂM 2026; MCT: F05F05F05.LT0C.25011**
P.Giám đốc	Đoàn Ngọc Thuần	**MẶT BẰNG XÂY DỰNG MỚI TRẠM BIẾN ÁP MŨI LỚN 8 VÀ CỦ CHI 2A**
C.T.T.K	Trần Anh Quân	
Kiểm tra	Trần Anh Quân	
Thiết kế	Hồ Nguyễn Hoàng Nam	**Hoàn thành** / **07/2025** — **B.C.K.T.K.T** — **Bản vẽ số:**
Vẽ	Hồ Nguyễn Hoàng Nam	**BV- 42**

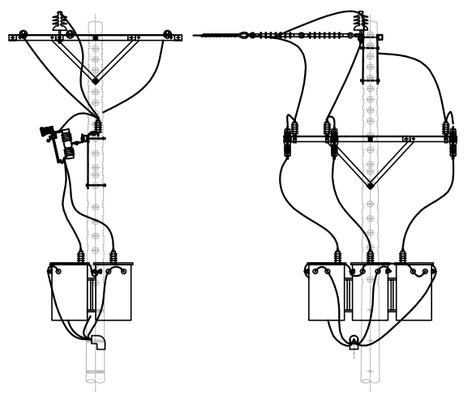

S/TIL8/T/048/001C-002C
TBA MŨI LỚN 8
Trước cải tạo

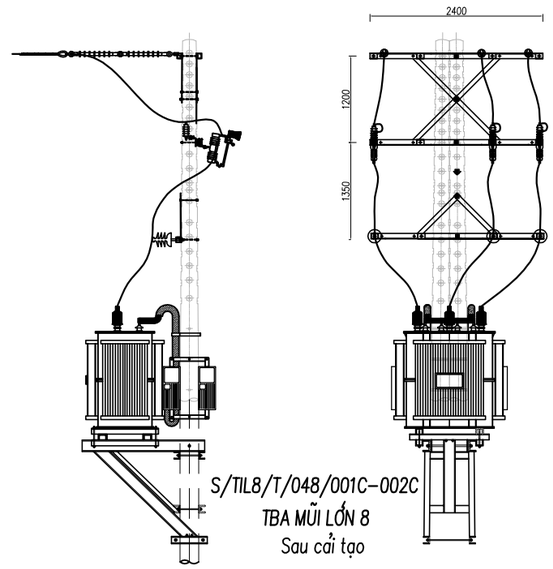

S/TIL8/T/048/001C-002C
TBA MŨI LỚN 8
Sau cải tạo

CÔNG TY ĐIỆN LỰC CỦ CHI
BÁO CÁO KINH TẾ KỸ THUẬT ĐÃ PHÊ DUYỆT
Số QĐ phê duyệt: ...../QĐ-PCCCh ngày ..../..../2025
KT.GIÁM ĐỐC
***PHÓ* GIÁM ĐỐC**

TRẦN CÔNG BẰNG

IN.CI.VI Giải Pháp Xây Dựng	**CÔNG TY CỔ PHẦN TƯ VẤN XÂY DỰNG IN.CI.VI**		**CÔNG TRÌNH: CẢI TẠO VÀ XÂY DỰNG MỚI TRẠM BIẾN THẾ KHU VỰC TÂY BẮC HUYỆN CỦ CHI NĂM 2026; MCT: F05F05F05.LT0C.25011**
P.Giám đốc	Đoàn Ngọc Thuần		**HÌNH THỨC TRỤ TBA MŨI LỚN 8**
C.T.T.K	Trần Anh Quân		
Kiểm tra	Trần Anh Quân		
Thiết kế	Hồ Nguyễn Hoàng Nam		**Hoàn thành** / **B.C.K.T.K.T** / **Bản vẽ số:**
Vẽ	Hồ Nguyễn Hoàng Nam		**07/2025** / **BV-43**

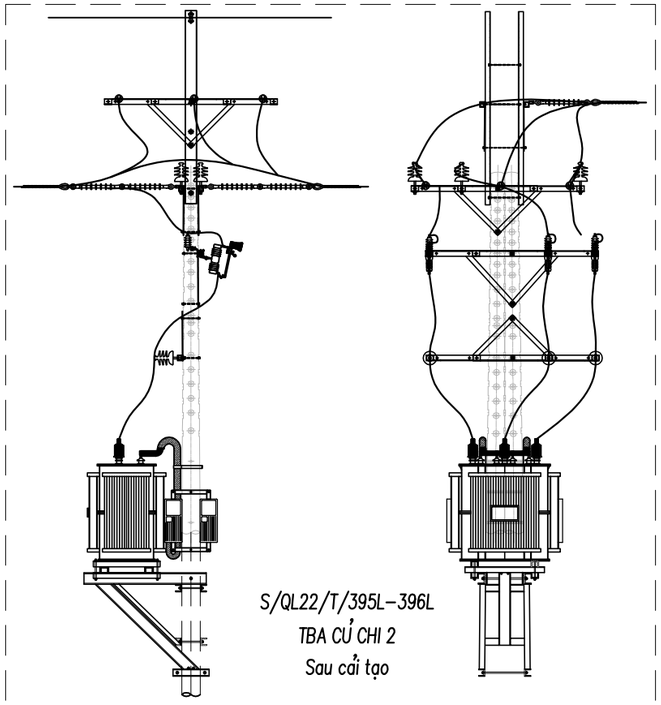

S/QL22/T/395L-396L
TBA CỦ CHI 2
Sau cải tạo

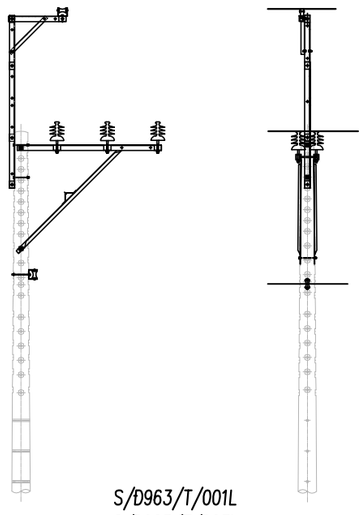

S/Đ963/T/001L
S/Đ963/T/003L
Xây dựng mới

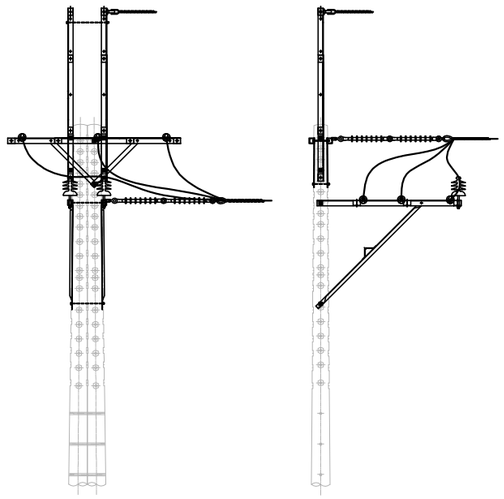

S/Đ963/T/002LA-002LB
Xây dựng mới

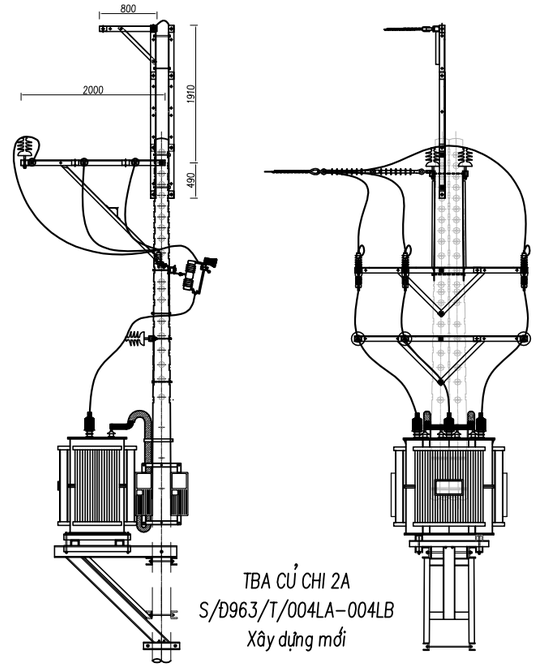

TBA CỦ CHI 2A
S/Đ963/T/004LA-004LB
Xây dựng mới

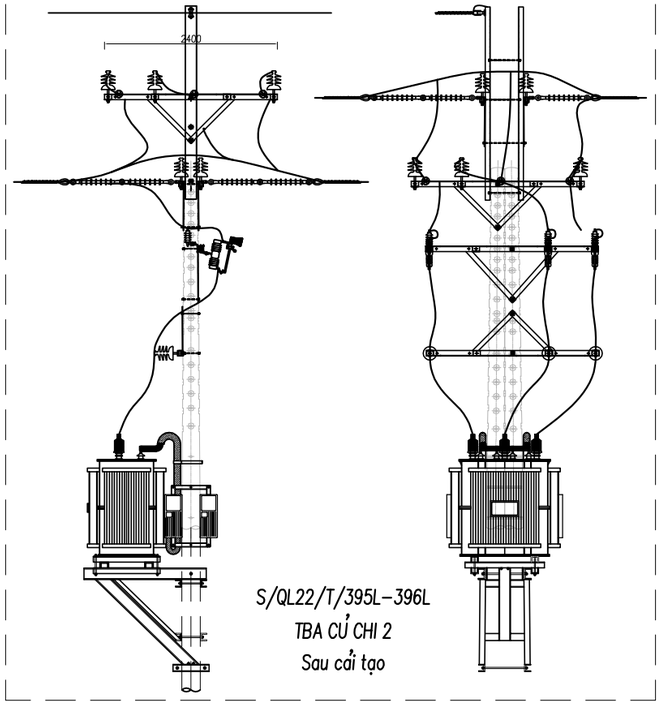

S/QL22/T/395L-396L
TBA CỦ CHI 2
Sau cải tạo

CÔNG TY ĐIỆN LỰC CỦ CHI
BÁO CÁO KINH TẾ KỸ THUẬT ĐÃ PHÊ DUYỆT
Số QĐ phê duyệt: ...../QĐ-PCCCh ngày ..../..../2025
KT.GIÁM ĐỐC
***PHÓ* GIÁM ĐỐC**

TRẦN CÔNG BẰNG

IN.CI.VI Giải Pháp Xây Dựng	**CÔNG TY CỔ PHẦN TƯ VẤN XÂY DỰNG IN.CI.VI**		**CÔNG TRÌNH: CẢI TẠO VÀ XÂY DỰNG MỚI TRẠM BIẾN THẾ KHU VỰC TÂY BẮC HUYỆN CỦ CHI NĂM 2026; MCT: F05F05F05.LT0C.25011**
P.Giám đốc	Đoàn Ngọc Thuần		**HÌNH THỨC TRỤ TBA CỦ CHI 2A**
C.T.T.K	Trần Anh Quân		
Kiểm tra	Trần Anh Quân		
Thiết kế	Hồ Nguyễn Hoàng Nam		**Hoàn thành** / **B.C.K.T.K.T** / **Bản vẽ số:**
Vẽ	Hồ Nguyễn Hoàng Nam		**07/2025** / **BV-44**

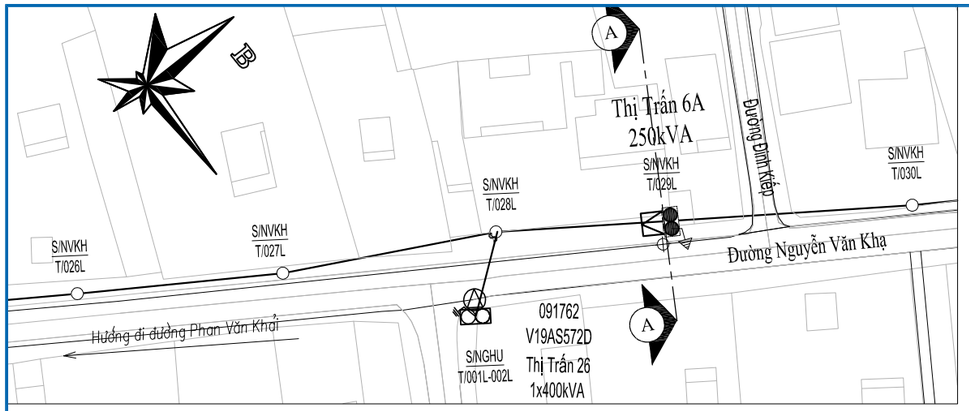

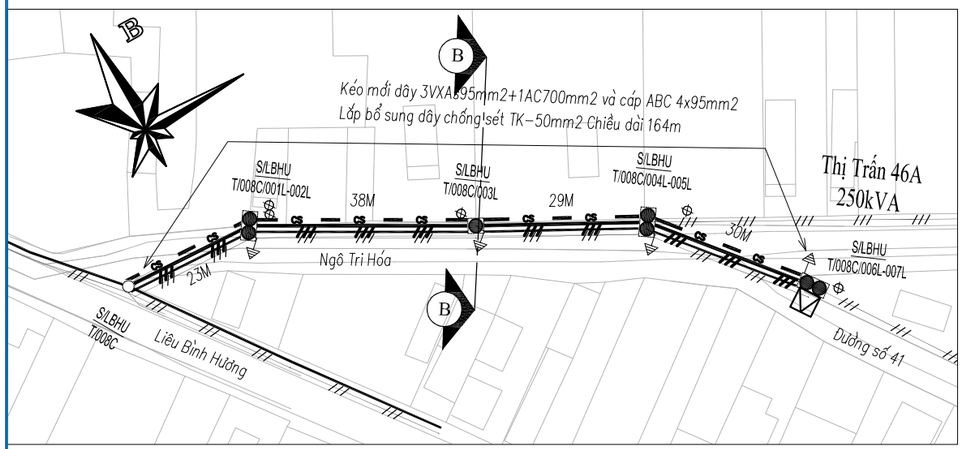

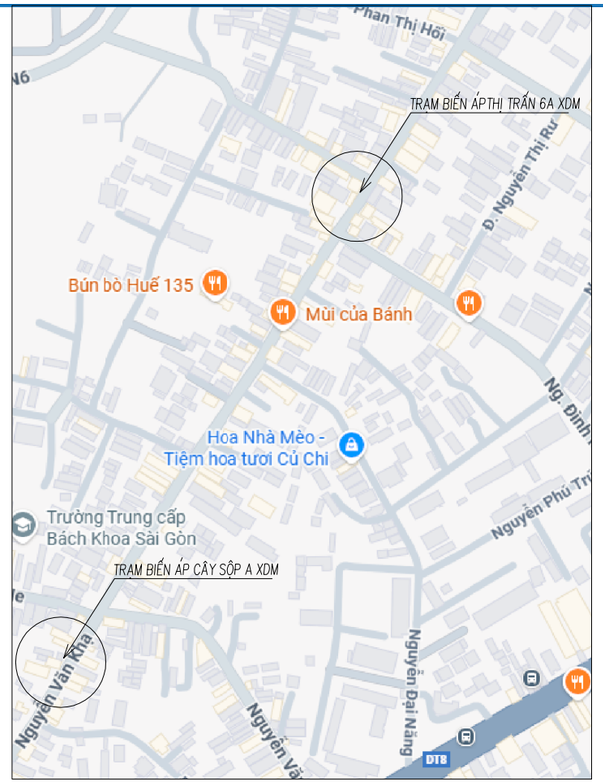

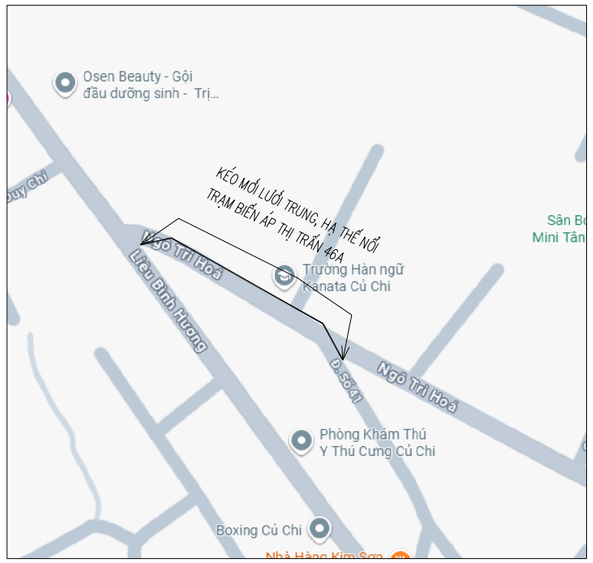

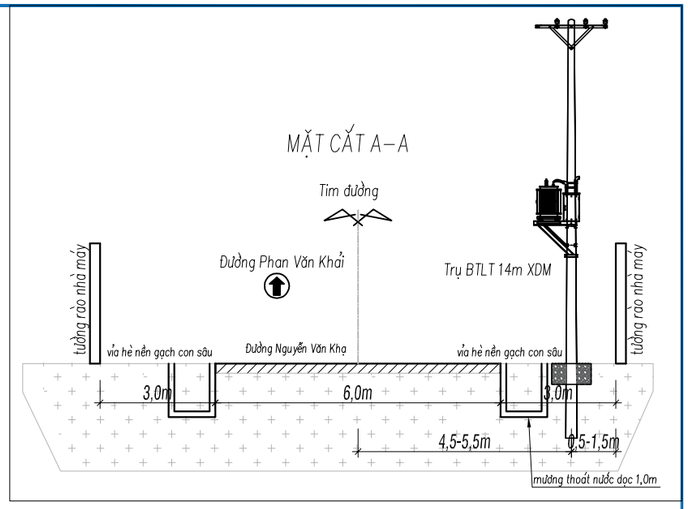

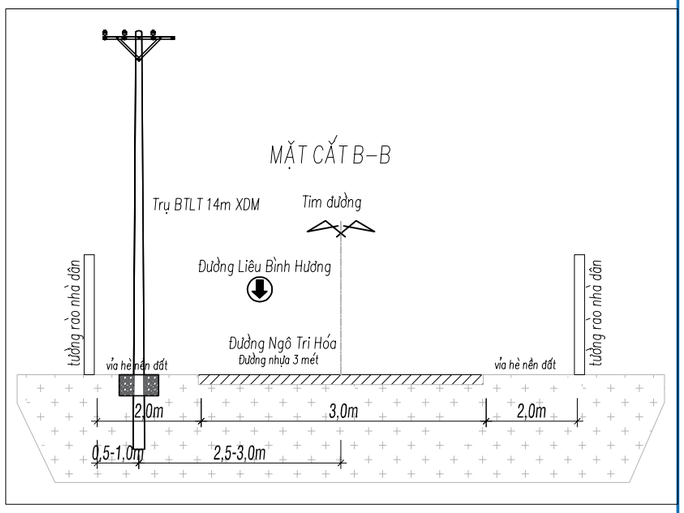

CÔNG TY ĐIỆN LỰC CỦ CHI
BÁO CÁO KINH TẾ KỸ THUẬT ĐÃ PHÊ DUYỆT
Số QĐ phê duyệt: ...../QĐ-PCCCh ngày ..../..../2025
KT.GIÁM ĐỐC
***PHÓ* GIÁM ĐỐC**

TRẦN CÔNG BẰNG

GHI CHÚ

- Lưới trung thế hiện hữu
- Lưới trung thế đi nổi XDM
- Lưới trung thế đi ngầm XDM
- Lưới trung thế cải tạo
- Dây chống sét kéo mới
- Lưới hạ thế XDM
- Lưới trung thế thu hồi
- Lưới hạ thế hiện hữu
- Trạm biến áp XDM
- Trạm biến áp hiện hữu
- Trụ trung thế đôi, đơn hiện hữu
- Trụ trung thế đôi, đơn trồng mới
- Trụ hạ thế đôi, đơn trồng mới
- Trụ trung BTLT 8,5m, trụ H hiện hữu
- Trụ trung trung thế, BTLT 8,5m, trụ H thu hồi
- Tiếp địa đường dây, chống sét lắp mới
- Tiếp địa , dây néo hiện có
- LBS, DS lắp mới

IN.CI.VI Giải Pháp Xây Dựng	**CÔNG TY CỔ PHẦN TƯ VẤN XÂY DỰNG IN.CI.VI**		**CÔNG TRÌNH: CẢI TẠO VÀ XÂY DỰNG MỚI TRẠM BIẾN THẾ KHU VỰC TÂY BẮC HUYỆN CỦ CHI NĂM 2026; MCT: F05F05F05.LT0C.25011**
P.Giám đốc	Đoàn Ngọc Thuần		**MẶT BẰNG XÂY DỰNG MỚI TRẠM BIẾN ÁP THỊ TRẤN 6A, CÂY SỘP A VÀ THỊ TRẤN 46A**
C.T.T.K	Trần Anh Quân		
Kiểm tra	Trần Anh Quân		
Thiết kế	Hồ Nguyễn Hoàng Nam		**Hoàn thành** / **B.C.K.T.K.T** / **Bản vẽ số:**
Vẽ	Hồ Nguyễn Hoàng Nam		**07/2025** / **BV-45**

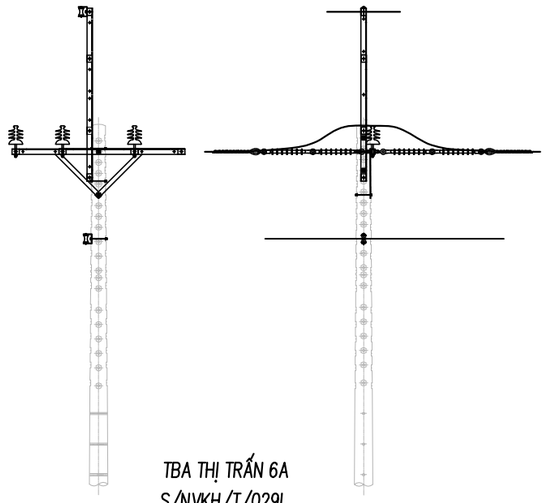

TBA THỊ TRẤN 6A
S/NVKH/T/029L
Trước cải tạo

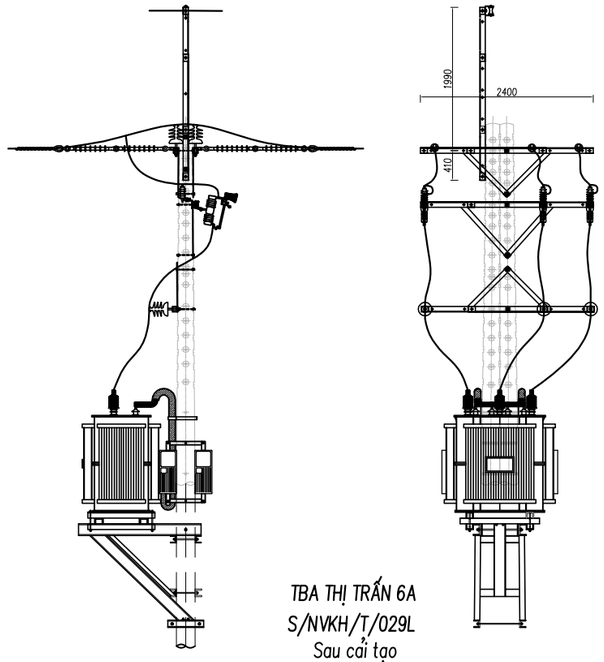

TBA THỊ TRẤN 6A
S/NVKH/T/029L
Sau cải tạo

CÔNG TY ĐIỆN LỰC CỦ CHI
BÁO CÁO KINH TẾ KỸ THUẬT ĐÃ PHÊ DUYỆT
Số QĐ phê duyệt: ...../QĐ-PCCCh ngày ..../..../2025
KT.GIÁM ĐỐC
***PHÓ* GIÁM ĐỐC**

TRẦN CÔNG BẰNG

IN.CI.VI Giải Pháp Xây Dựng	**CÔNG TY CỔ PHẦN TƯ VẤN XÂY DỰNG IN.CI.VI**		**CÔNG TRÌNH: CẢI TẠO VÀ XÂY DỰNG MỚI TRẠM BIẾN THẾ KHU VỰC TÂY BẮC HUYỆN CỦ CHI NĂM 2026; MCT: F05F05F05.LT0C.25011**
P.Giám đốc	Đoàn Ngọc Thuần		**HÌNH THỨC TRỤ TBA THỊ TRẤN 6A**
C.T.T.K	Trần Anh Quân		
Kiểm tra	Trần Anh Quân		
Thiết kế	Hồ Nguyễn Hoàng Nam		**Hoàn thành** / **B.C.K.T.K.T** / **Bản vẽ số:**
Vẽ	Hồ Nguyễn Hoàng Nam		**07/2025** / **BV-46**

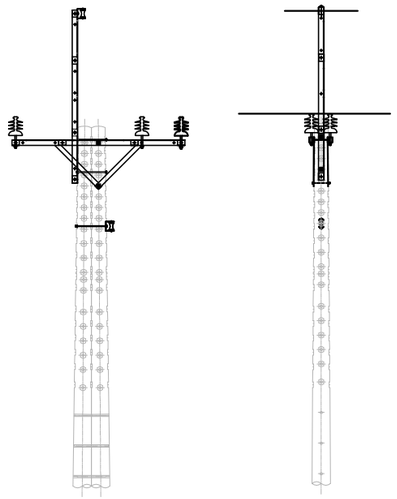

TBA CÂY SỘP A
S/NVKH/T/013L-014L
Trước cải tạo

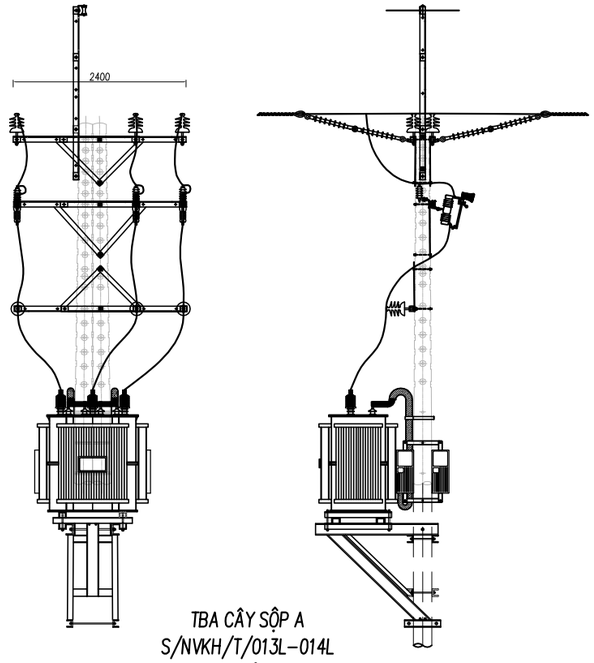

TBA CÂY SỘP A
S/NVKH/T/013L-014L
Sau cải tạo

CÔNG TY ĐIỆN LỰC CỦ CHI
BÁO CÁO KINH TẾ KỸ THUẬT ĐÃ PHÊ DUYỆT
Số QĐ phê duyệt: ...../QĐ-PCCCh ngày ..../..../2025
KT.GIÁM ĐỐC
***PHÓ* GIÁM ĐỐC**

TRẦN CÔNG BẰNG

IN.CI.VI Giải Pháp Xây Dựng	**CÔNG TY CỔ PHẦN TƯ VẤN XÂY DỰNG IN.CI.VI**		**CÔNG TRÌNH: CẢI TẠO VÀ XÂY DỰNG MỚI TRẠM BIẾN THẾ KHU VỰC TÂY BẮC HUYỆN CỦ CHI NĂM 2026; MCT: F05F05F05.LT0C.25011**
P.Giám đốc	Đoàn Ngọc Thuần		**HÌNH THỨC TRỤ TBA CÂY SỘP A**
C.T.T.K	Trần Anh Quân		
Kiểm tra	Trần Anh Quân		
Thiết kế	Hồ Nguyễn Hoàng Nam		**Hoàn thành** / **B.C.K.T.K.T** / **Bản vẽ số:**
Vẽ	Hồ Nguyễn Hoàng Nam		**07/2025** / **BV-47**

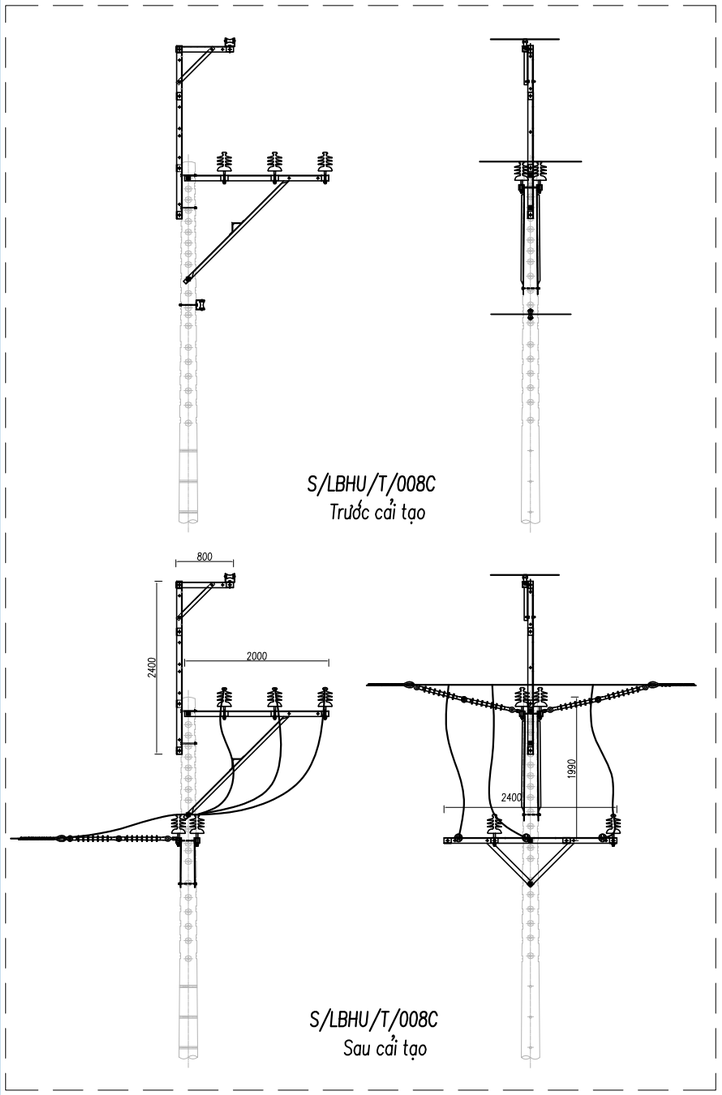

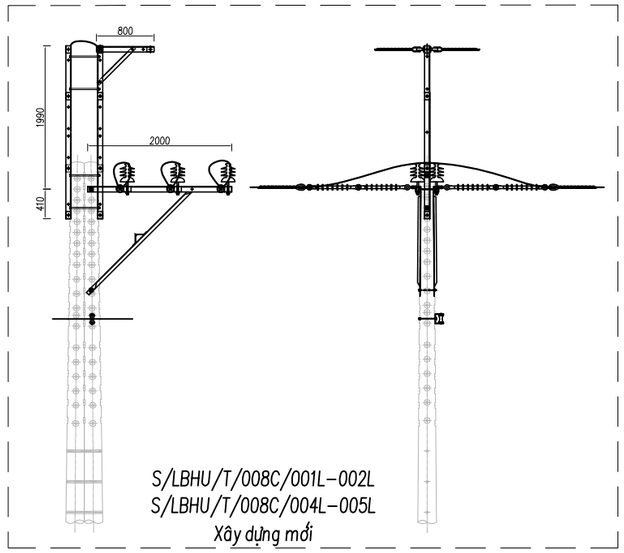

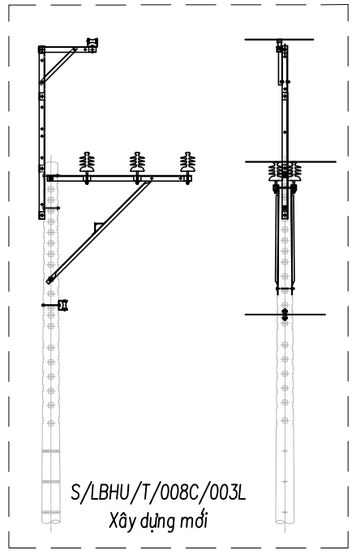

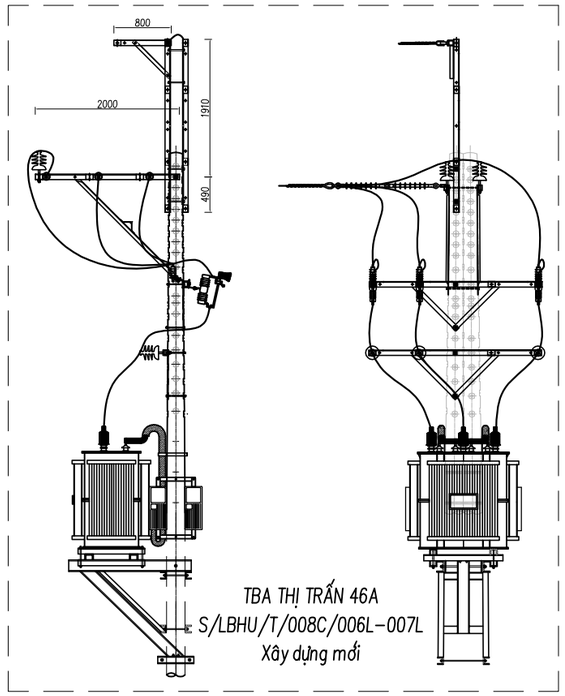

CÔNG TY ĐIỆN LỰC CỦ CHI
BÁO CÁO KINH TẾ KỸ THUẬT ĐÃ PHÊ DUYỆT
Số QĐ phê duyệt: ...../QĐ-PCCCh ngày ..../..../2025
KT.GIÁM ĐỐC
***PHÓ* GIÁM ĐỐC**

TRẦN CÔNG BẰNG

IN.CI.VI Giải Pháp Xây Dựng	**CÔNG TY CỔ PHẦN TƯ VẤN XÂY DỰNG IN.CI.VI**		**CÔNG TRÌNH: CẢI TẠO VÀ XÂY DỰNG MỚI TRẠM BIẾN THẾ KHU VỰC TÂY BẮC HUYỆN CỦ CHI NĂM 2026; MCT: F05F05F05.LT0C.25011**
P.Giám đốc	Đoàn Ngọc Thuần		**HÌNH THỨC TRỤ TBA THỊ TRẤN 46A**
C.T.T.K	Trần Anh Quân		
Kiểm tra	Trần Anh Quân		
Thiết kế	Hồ Nguyễn Hoàng Nam		**Hoàn thành** / **07/2025** / **B.C.K.T.K.T** / **Bản vẽ số:** / **BV-48**
Vẽ	Hồ Nguyễn Hoàng Nam		

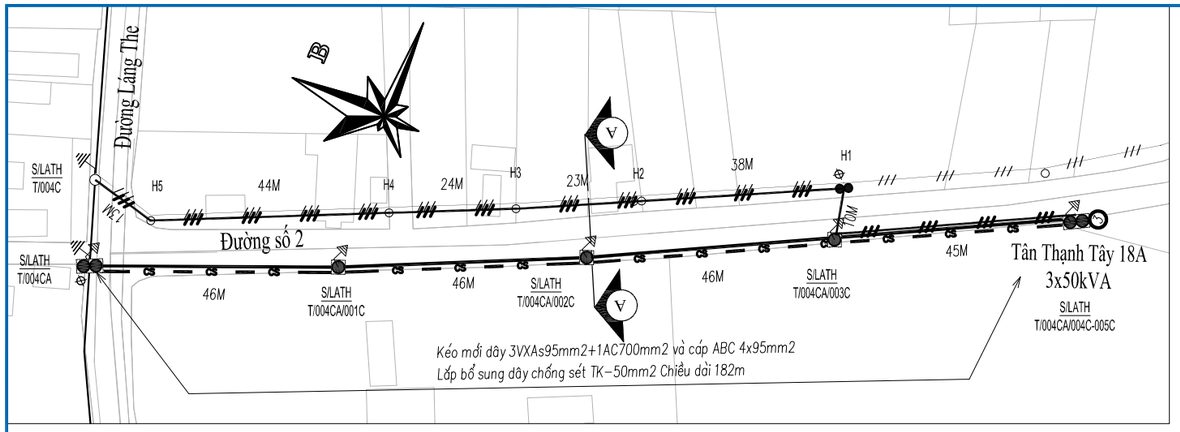

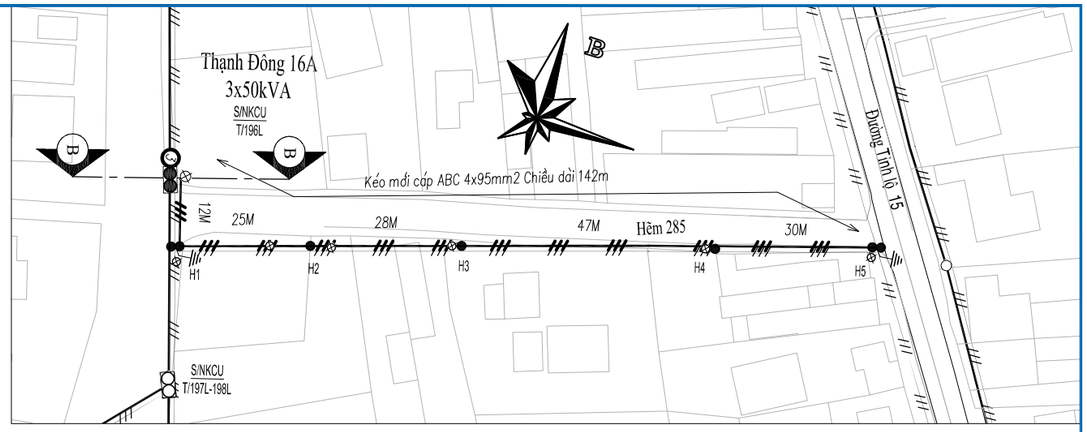

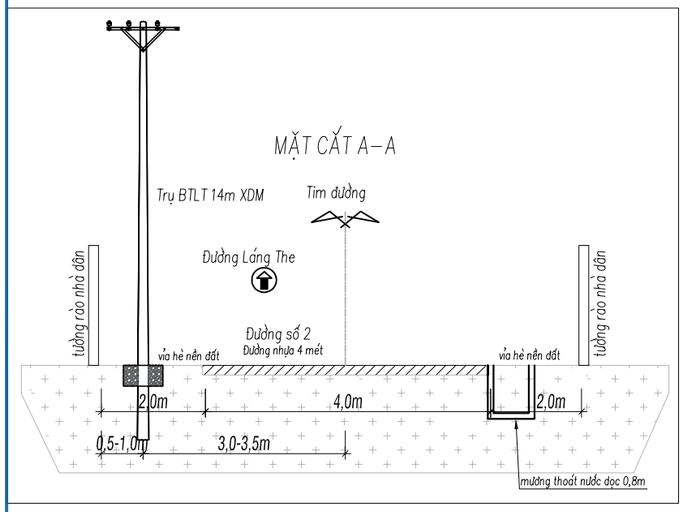

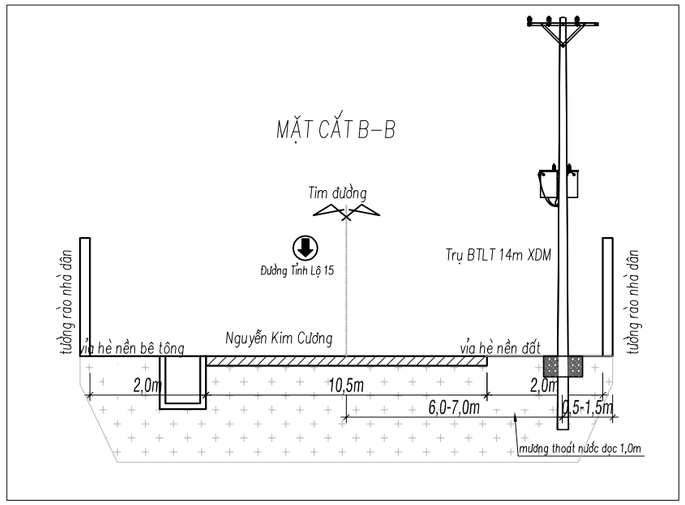

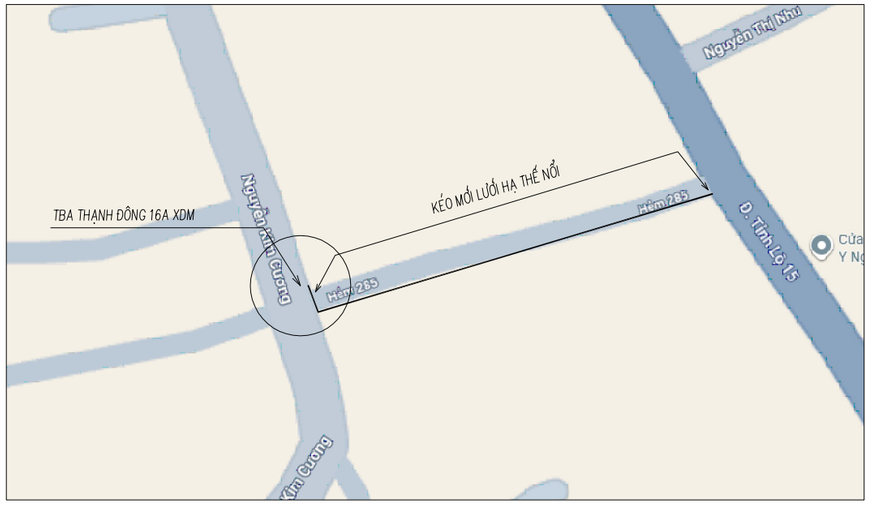

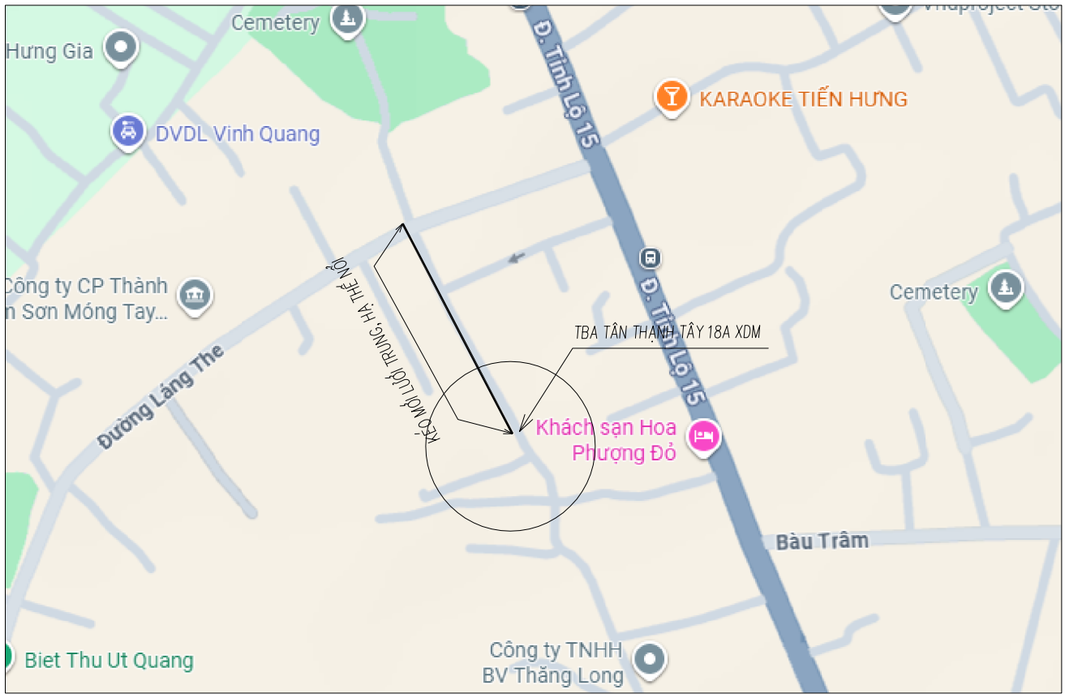

GHI CHÚ

- Lưới trung thế hiện hữu
- Lưới trung thế đi nổi XDM
- Lưới trung thế đi ngầm XDM
- Lưới trung thế cải tạo
- Dây chống sét kéo mới
- Lưới hạ thế XDM
- Lưới trung thế thu hồi
- Lưới hạ thế hiện hữu
- Trạm biến áp XDM
- Trạm biến áp hiện hữu
- Trụ trung thế đôi, đơn hiện hữu
- Trụ trung thế đôi, đơn trồng mới
- Trụ hạ thế đôi, đơn trồng mới
- Trụ trung BTLT 8,5m, trụ H hiện hữu
- Trụ trung trung thế, BTLT 8,5m, trụ H thu hồi
- Tiếp địa đường dây, chống sét lắp mới
- Tiếp địa , dây néo hiện có
- LBS, DS lắp mới

CÔNG TY ĐIỆN LỰC CỦ CHI
BÁO CÁO KINH TẾ KỸ THUẬT ĐÃ PHÊ DUYỆT
Số QĐ phê duyệt: ...../QĐ-PCCCh ngày ..../..../2025
KT.GIÁM ĐỐC
PHÓ GIÁM ĐỐC

TRẦN CÔNG BẰNG

IN.CI.VI	CÔNG TY CỔ PHẦN TƯ VẤN XÂY DỰNG IN.CI.VI	CÔNG TRÌNH: CẢI TẠO VÀ XÂY DỰNG MỚI TRẠM BIẾN THẾ KHU VỰC TÂY BẮC HUYỆN CỦ CHI NĂM 2026; MCT: F05F05F05.LT0C.25011
P.Giám đốc	Đoàn Ngọc Thuần	MẶT BẰNG XÂY DỰNG MỚI TRẠM BIẾN ÁP TÂN THẠNH TÂY 18A VÀ THẠNH ĐÔNG 16A
C.T.T.K	Trần Anh Quân	
Kiểm tra	Trần Anh Quân	
Thiết kế	Hồ Nguyễn Hoàng Nam	Hoàn thành 07/2025 — B.C.K.T.K.T — Bản vẽ số: BV-49
Vẽ	Hồ Nguyễn Hoàng Nam	

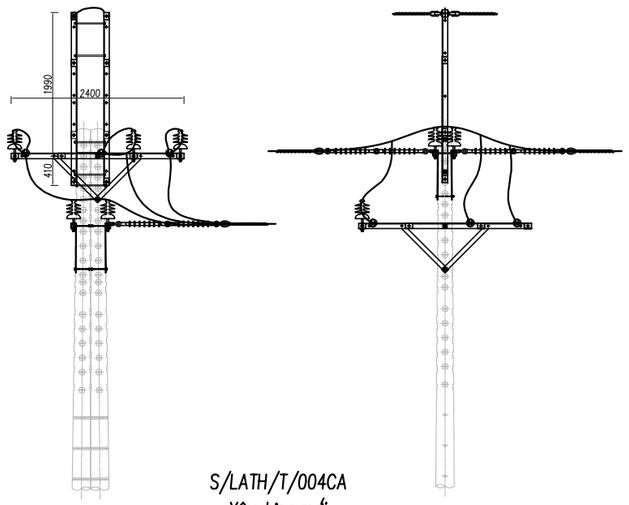

S/LATH/T/004CA
Xây dựng mới

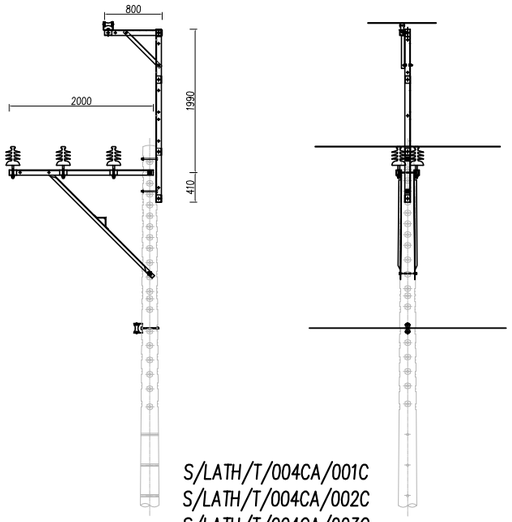

S/LATH/T/004CA/001C
S/LATH/T/004CA/002C
S/LATH/T/004CA/003C
Xây dựng mới

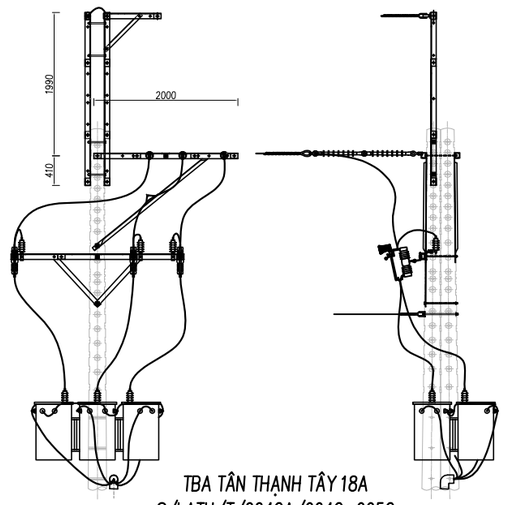

TBA TÂN THẠNH TÂY 18A
S/LATH/T/004CA/004C–005C
Xây dựng mới

CÔNG TY ĐIỆN LỰC CỦ CHI
BÁO CÁO KINH TẾ KỸ THUẬT ĐÃ PHÊ DUYỆT
Số QĐ phê duyệt: ...../QĐ-PCCCh ngày ..../..../2025
KT.GIÁM ĐỐC
***PHÓ* GIÁM ĐỐC**

TRẦN CÔNG BẰNG

IN.CI.VI Giải Pháp Xây Dựng	**CÔNG TY CỔ PHẦN TƯ VẤN XÂY DỰNG IN.CI.VI**		**CÔNG TRÌNH: CẢI TẠO VÀ XÂY DỰNG MỚI TRẠM BIẾN THẾ KHU VỰC TÂY BẮC HUYỆN CỦ CHI NĂM 2026; MCT: F05F05F05.LT0C.25011**
P.Giám đốc	Đoàn Ngọc Thuần		**HÌNH THỨC TRỤ TBA TÂN THẠNH TÂY 18A**
C.T.T.K	Trần Anh Quân		
Kiểm tra	Trần Anh Quân		
Thiết kế	Hồ Nguyễn Hoàng Nam		**Hoàn thành** / **B.C.K.T.K.T** / **Bản vẽ số:**
Vẽ	Hồ Nguyễn Hoàng Nam		**07/2025** / **BV-50**

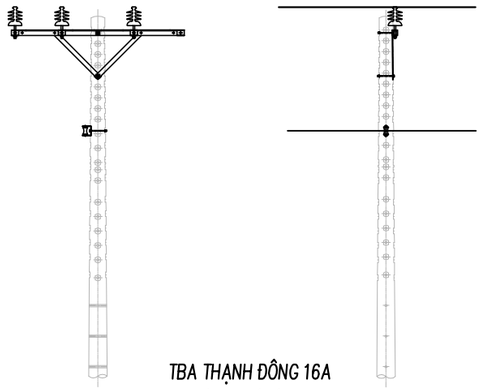

TBA THẠNH ĐÔNG 16A
S/NKCU/T/196L
Trước cải tạo

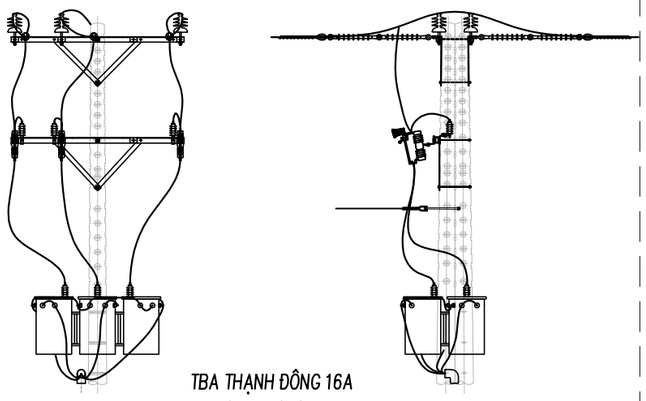

TBA THẠNH ĐÔNG 16A
S/NKCU/T/196L
Sau cải tạo

CÔNG TY ĐIỆN LỰC CỦ CHI
BÁO CÁO KINH TẾ KỸ THUẬT ĐÃ PHÊ DUYỆT
Số QĐ phê duyệt: ...../QĐ-PCCCh ngày ..../..../2025
KT.GIÁM ĐỐC
***PHÓ* GIÁM ĐỐC**

TRẦN CÔNG BẰNG

IN.CI.VI Giải Pháp Xây Dựng	**CÔNG TY CỔ PHẦN TƯ VẤN XÂY DỰNG IN.CI.VI**		**CÔNG TRÌNH: CẢI TẠO VÀ XÂY DỰNG MỚI TRẠM BIẾN THẾ KHU VỰC TÂY BẮC HUYỆN CỦ CHI NĂM 2026; MCT: F05F05F05.LT0C.25011**
P.Giám đốc	Đoàn Ngọc Thuần		**HÌNH THỨC TRỤ TBA THẠNH ĐÔNG 16A**
C.T.T.K	Trần Anh Quân		
Kiểm tra	Trần Anh Quân		
Thiết kế	Hồ Nguyễn Hoàng Nam		**Hoàn thành** / **B.C.K.T.K.T** / **Bản vẽ số:**
Vẽ	Hồ Nguyễn Hoàng Nam		**07/2025** / **BV-51**

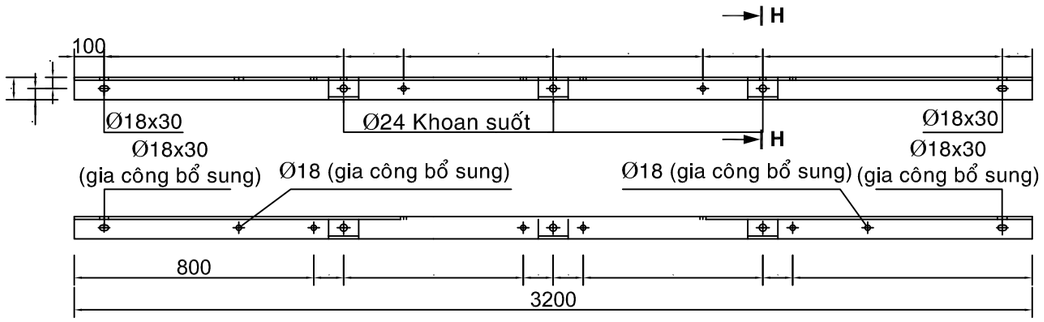

ĐÀ 3,2m - SẮT L-75x75x8

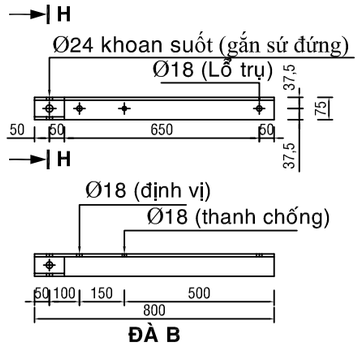

ĐÀ B

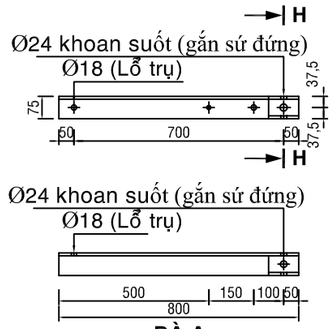

ĐÀ A

ĐÀ 0,8m - SẮT L-75x75x8

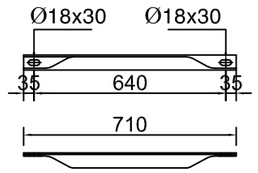

THANH CHỐNG - SẮT L-50x50x5

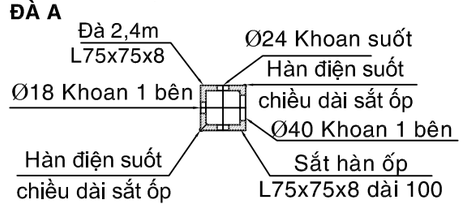

CẮT H-H

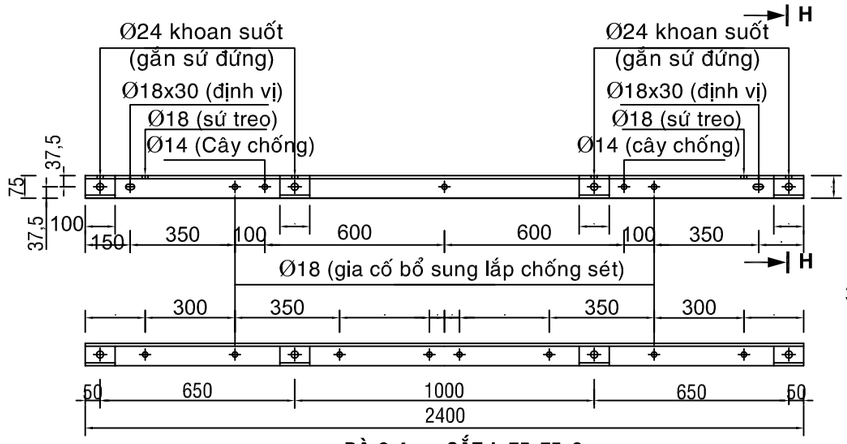

ĐÀ 2,4m - SẮT L-75x75x8

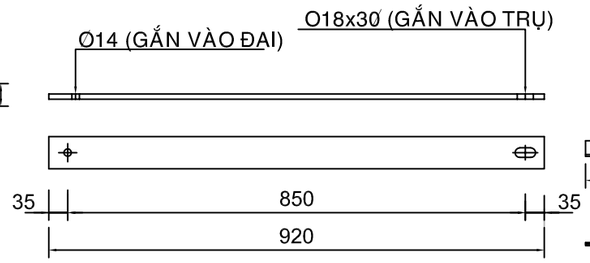

THANH CHỐNG - SẮT DẸP 60x6

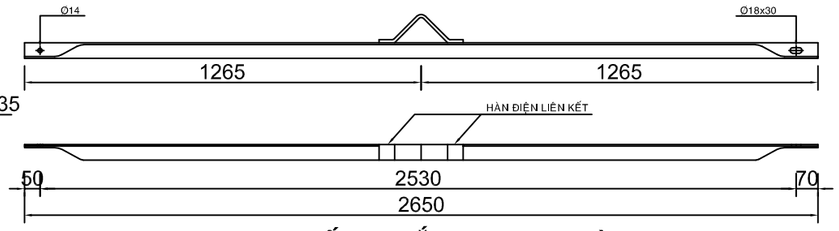

THANH CHỐNG - SẮT L-50x50x5 DÀI 2,65m
(Dùng khi gắn đà lệch hai tầng 2,0m)

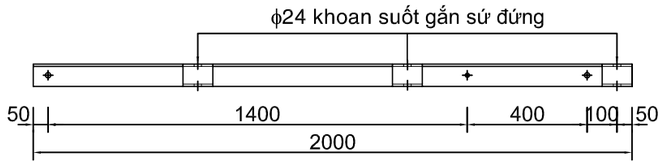

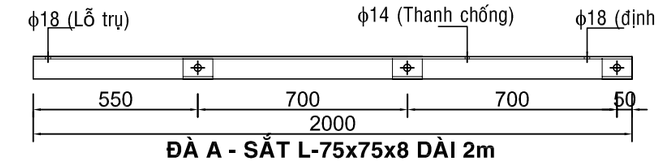

ĐÀ A - SẮT L-75x75x8 DÀI 2m

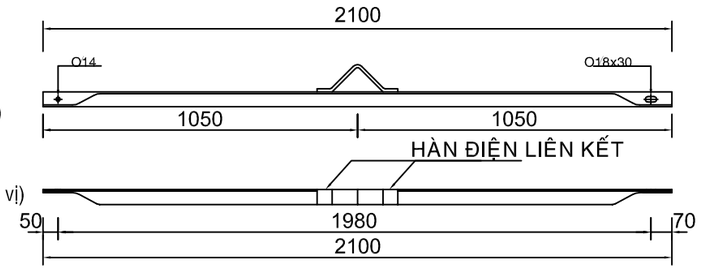

THANH CHỐNG - SẮT L-50x50x5 DÀI 2,1m
(Dùng khi gắn đà lệch)

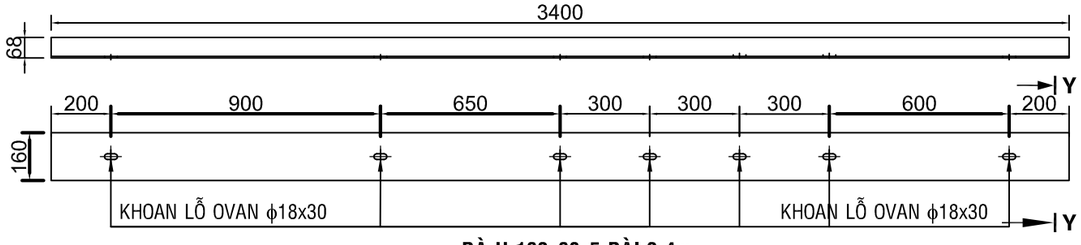

ĐÀ U-160x68x5 DÀI 3,4m

CẮT Y-Y

CÔNG TY ĐIỆN LỰC CỦ CHI
BÁO CÁO KINH TẾ KỸ THUẬT ĐÃ PHÊ DUYỆT
Số QĐ phê duyệt: ...../QĐ-PCCCh ngày ..../..../2025
KT.GIÁM ĐỐC
PHÓ GIÁM ĐỐC

TRẦN CÔNG BẰNG

IN.CI.VI	**CÔNG TY CỔ PHẦN TƯ VẤN XÂY DỰNG IN.CI.VI**		**CÔNG TRÌNH: CẢI TẠO VÀ XÂY DỰNG MỚI TRẠM BIẾN THẾ KHU VỰC TÂY BẮC HUYỆN CỦ CHI NĂM 2026; MCT: F05F05F05.LT0C.25011**		
P.Giám đốc	Đoàn Ngọc Thuần		**CHI TIẾT ĐÀ**		
C.T.T.K	Trần Anh Quân				
Kiểm tra	Trần Anh Quân				
Thiết kế	Hồ Nguyễn Hoàng Nam		**Hoàn thành**	**B.C.K.T.K.T**	**Bản vẽ số:**
Vẽ	Hồ Nguyễn Hoàng Nam		**07/2025**		**BVCT - 01**

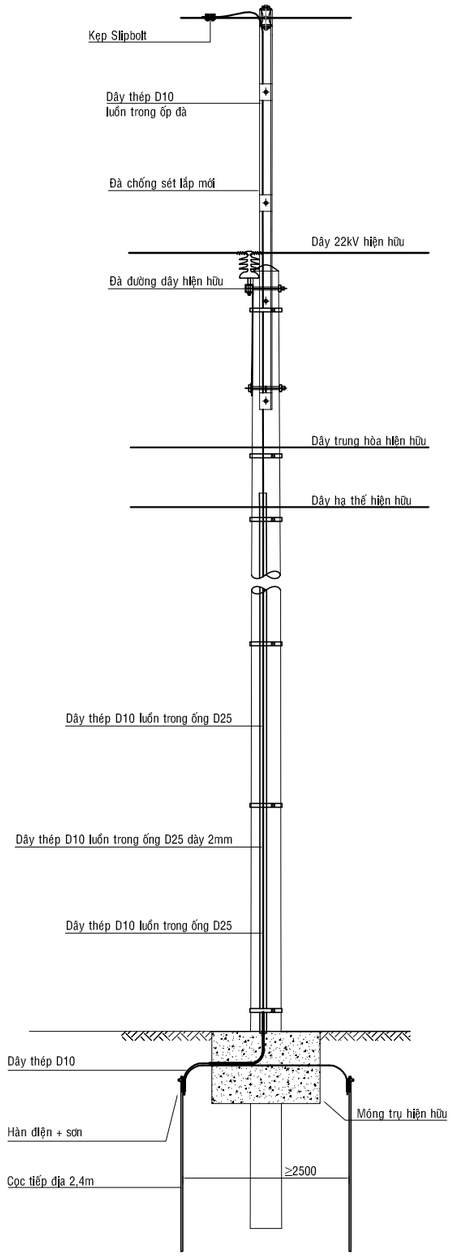

HỆ THỐNG NỐI ĐẤT CHỐNG SÉT TRỤ HIỆN HỮU

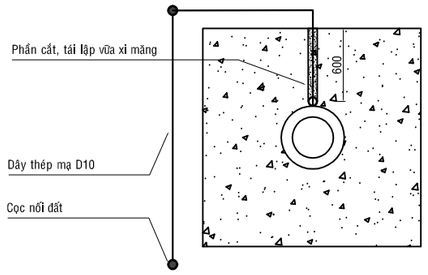

MẶT BẰNG BỐ TRÍ TIẾP ĐỊA 1 CỌC

BẢNG KÊ VẬT LIỆU HỆ THỐNG NỐI ĐẤT CHỐNG SÉT

STT	VẬT TƯ	ĐƠN VỊ	SỐ LƯỢNG	GHI CHÚ
1	Cọc tiếp địa đường kính 16x2400	Cọc	2	
2	Dây thép mạ kẽm Φ 10	Mét	15(17)[19]	
3	Ống nhựa xoắn HDPE đường kính 25mm	Mét	8	
4	Đai thép 20x0,7mm	Mét	9	
5	Khóa dal	Cái	6	
6	Kẹp Split-bolt 4/0	Cái	3	

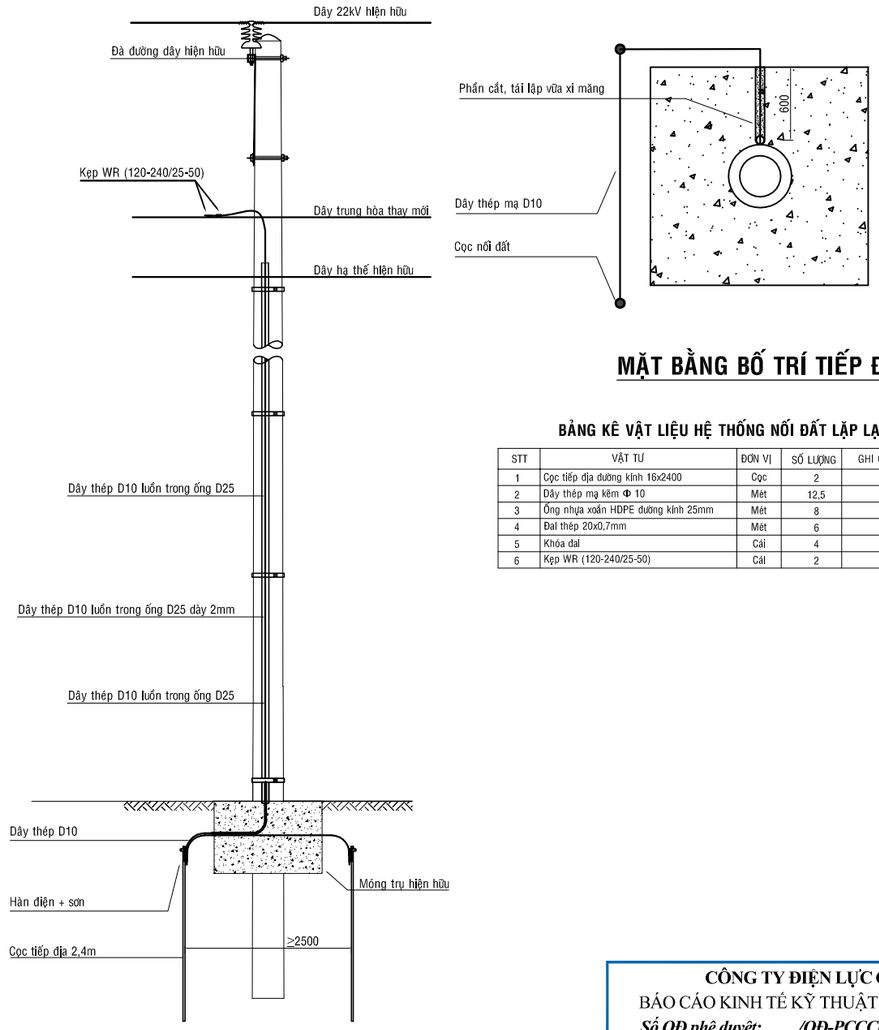

MẶT BẰNG BỐ TRÍ TIẾP ĐỊA

BẢNG KÊ VẬT LIỆU HỆ THỐNG NỐI ĐẤT LẶP LẠI

STT	VẬT TƯ	ĐƠN VỊ	SỐ LƯỢNG	GHI CHÚ
1	Cọc tiếp địa đường kính 16x2400	Cọc	2	
2	Dây thép mạ kẽm Φ 10	Mét	12,5	
3	Ống nhựa xoắn HDPE đường kính 25mm	Mét	8	
4	Đai thép 20x0,7mm	Mét	6	
5	Khóa dal	Cái	4	
6	Kẹp WR (120-240/25-50)	Cái	2	

HỆ THỐNG NỐI ĐẤT LẶP LẠI

CÔNG TY ĐIỆN LỰC CỦ CHI
BÁO CÁO KINH TẾ KỸ THUẬT ĐÃ PHÊ DUYỆT
Số QĐ phê duyệt: ...../QĐ-PCCCh ngày ..../..../2025
KT.GIÁM ĐỐC
***PHÓ* GIÁM ĐỐC**

TRẦN CÔNG BẰNG

IN.CI.VI Giải Pháp Xây Dựng	**CÔNG TY CỔ PHẦN TƯ VẤN XÂY DỰNG IN.CI.VI**	**CÔNG TRÌNH: CẢI TẠO VÀ XÂY DỰNG MỚI TRẠM BIẾN THẾ KHU VỰC TÂY BẮC HUYỆN CỦ CHI NĂM 2026; MCT: F05F05F05.LT0C.25011**
P.Giám đốc	Đoàn Ngọc Thuần	**CHI TIẾT, BỐ TRÍ TIẾP ĐỊA NỐI ĐẤT TẠI VỊ TRÍ TRỤ HIỆN HỮU**
C.T.T.K	Trần Anh Quân	
Kiểm tra	Trần Anh Quân	
Thiết kế	Hồ Nguyễn Hoàng Nam	**Hoàn thành** / **B.C.K.T.K.T** / **Bản vẽ số:**
Vẽ	Hồ Nguyễn Hoàng Nam	**07/2025** / **BVCT - 02**

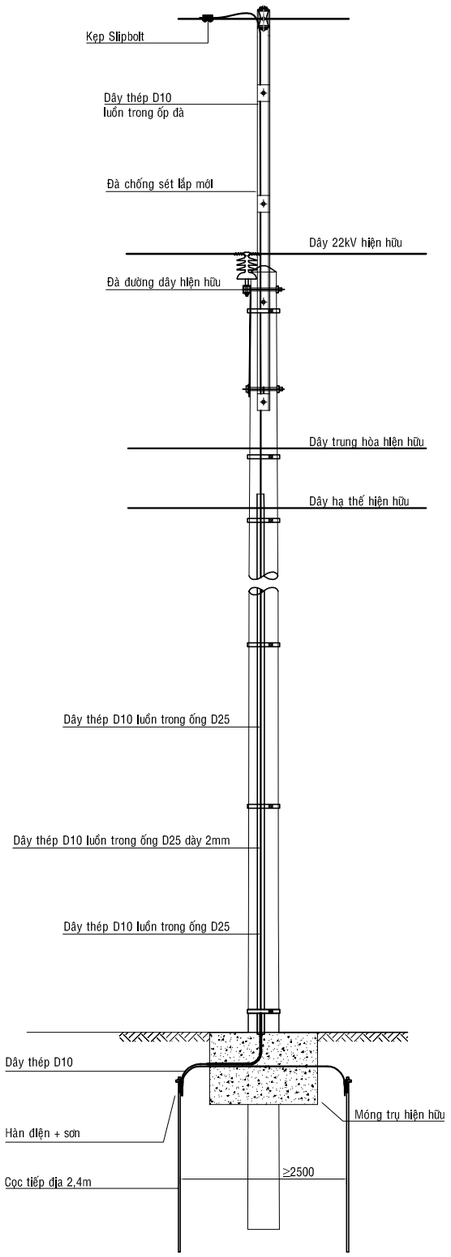

HỆ THỐNG NỐI ĐẤT CHỐNG SÉT TRỤ XÂY MỚI

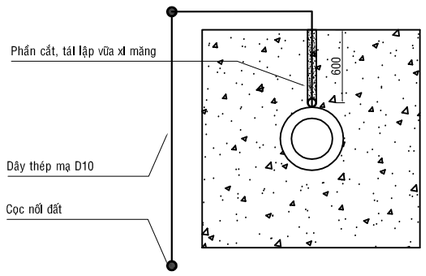

MẶT BẰNG BỐ TRÍ TIẾP ĐỊA

BẢNG KÊ VẬT LIỆU HỆ THỐNG NỐI ĐẤT CHỐNG SÉT

STT	VẬT TƯ	ĐƠN VỊ	SỐ LƯỢNG	GHI CHÚ
1	Cọc tiếp địa đường kính 16x2400	Cọc	2	
2	Dây thép mạ kẽm Φ 10	Mét	15(17)[19]	
3	Ống nhựa xoắn HDPE đường kính 25mm	Mét	8	
4	Đai thép 20x0,7mm	Mét	9	
5	Khóa đai	Cái	6	
6	Kẹp Split-bolt 4/0	Cái	3	

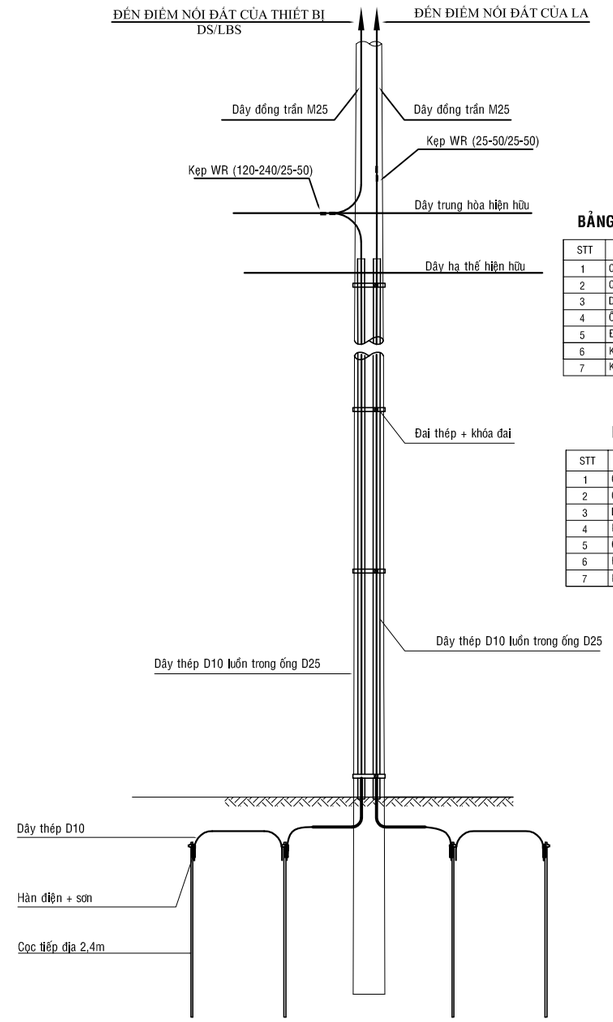

BẢNG KÊ VẬT LIỆU HỆ THỐNG NỐI ĐẤT CHỐNG SÉT VAN

STT	VẬT TƯ	ĐƠN VỊ	SỐ LƯỢNG	GHI CHÚ
1	Cọc tiếp địa đường kính 16x2400	Cọc	2	
2	Cáp đồng trần M25	kg	1.33	
3	Dây tiếp địa sắt mạ Zn ĐK 10	Mét	10	
4	Ống nhựa xoắn HDPE đường kính 25mm	Mét	8	
5	Đai thép 20x0,7mm	Mét	6	
6	Khóa đai	Cái	4	
7	Kẹp WR (25-50/25-50)	Cái	2	

BẢNG KÊ VẬT LIỆU HỆ THỐNG NỐI ĐẤT LBS/DS

STT	VẬT TƯ	ĐƠN VỊ	SỐ LƯỢNG	GHI CHÚ
1	Cọc tiếp địa đường kính 16x2400	Cọc	2	
2	Cáp đồng trần M25	kg	0,55	
3	Dây tiếp địa sắt mạ Zn ĐK10	Mét	10	
4	Kẹp WR (120-240/25-50)	Cái	2	
5	Ống nhựa xoắn HDPE đường kính 25mm	Mét	8	
6	Đai thép 20x0,7mm	Mét	6	
7	Khóa đai	Cái	4	

HỆ THỐNG NỐI ĐẤT LA, LBS/DS

CÔNG TY ĐIỆN LỰC CỦ CHI
BÁO CÁO KINH TẾ KỸ THUẬT ĐÃ PHÊ DUYỆT
Số QĐ phê duyệt: ...../QĐ-PCCCh ngày ..../..../2025
KT.GIÁM ĐỐC
***PHÓ* GIÁM ĐỐC**

TRẦN CÔNG BẰNG

IN.CI.VI Giải Pháp Xây Dựng	**CÔNG TY CỔ PHẦN TƯ VẤN XÂY DỰNG IN.CI.VI**		**CÔNG TRÌNH: CẢI TẠO VÀ XÂY DỰNG MỚI TRẠM BIẾN THẾ KHU VỰC TÂY BẮC HUYỆN CỦ CHI NĂM 2026; MCT: F05F05F05.LT0C.25011**
P.Giám đốc	Đoàn Ngọc Thuần		**CHI TIẾT, BỐ TRÍ TIẾP ĐỊA NỐI ĐẤT TẠI VỊ TRÍ TRỤ XDM VÀ LẮP LA, LBS,**
C.T.T.K	Trần Anh Quân		
Kiểm tra	Trần Anh Quân		
Thiết kế	Hồ Nguyễn Hoàng Nam		**Hoàn thành** / **B.C.K.T.K.T** / **Bản vẽ số:**
Vẽ	Hồ Nguyễn Hoàng Nam		**07/2025** / **BVCT - 03**

HỆ THỐNG NỐI ĐẤT DS + CÁP NGẦM

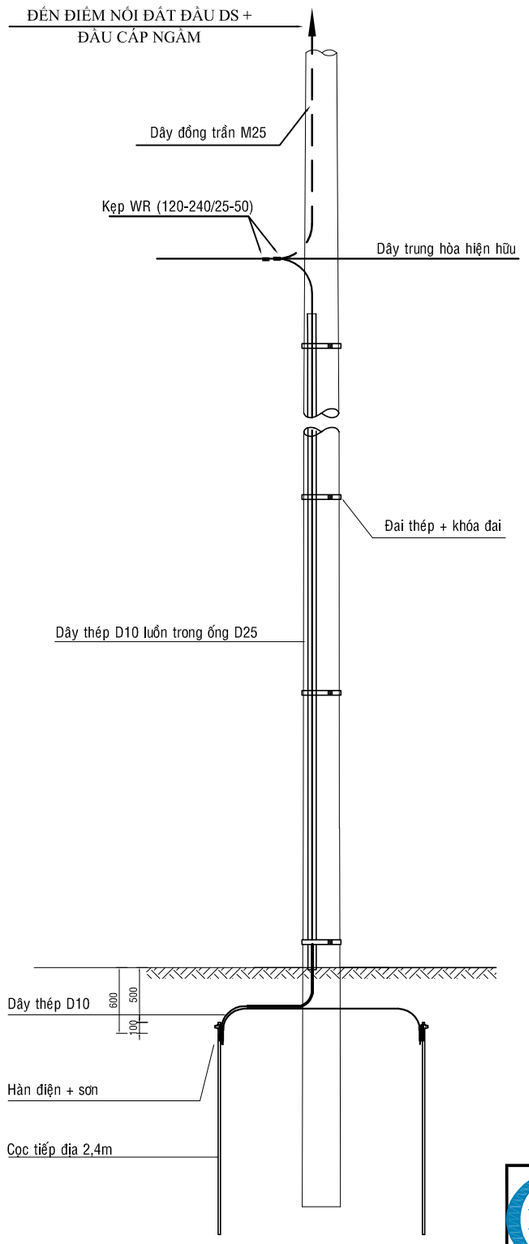

BẢNG KÊ VẬT LIỆU HỆ THỐNG NỐI ĐẤT DS + CÁP NGẦM

STT	VẬT TƯ	ĐƠN VỊ	SỐ LƯỢNG	GHI CHÚ
1	Kẹp và cọc tiếp địa đường kính 16x2400	Cọc	3	
2	Cáp đồng trần M25	kg	0,55	
3	Dây tiếp địa sắt mạ Zn ĐK10	Mét	10	
4	Kẹp WR (120-240/25-50)	Cái	2	
5	Kẹp WR (25-50/25-50)	Cái	2	
6	Ống nhựa xoắn HDPE đường kính 25mm	Mét	8	
7	Đai thép 20x0,7mm	Mét	6	
8	Khóa đai	Cái	4	

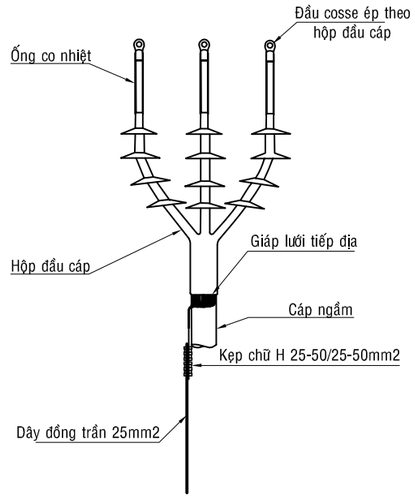

CHI TIẾT NỐI DÂY TIẾT ĐỊA VÀO ĐẦU CÁP NGẦM

CÔNG TY ĐIỆN LỰC CỦ CHI
BÁO CÁO KINH TẾ KỸ THUẬT ĐÃ PHÊ DUYỆT
Số QĐ phê duyệt: ...../QĐ-PCCCh ngày ..../..../2025
KT.GIÁM ĐỐC
***PHÓ* GIÁM ĐỐC**

TRẦN CÔNG BẰNG

IN.CI.VI Giải Pháp Xây Dựng	**CÔNG TY CỔ PHẦN TƯ VẤN XÂY DỰNG IN.CI.VI**		**CÔNG TRÌNH: CẢI TẠO VÀ XÂY DỰNG MỚI TRẠM BIẾN THẾ KHU VỰC TÂY BẮC HUYỆN CỦ CHI NĂM 2026; MCT: F05F05F05.LT0C.25011**
P.Giám đốc	Đoàn Ngọc Thuần		**- TIẾP ĐỊA ĐẦU CÁP NGẦM**
C.T.T.K	Trần Anh Quân		
Kiểm tra	Trần Anh Quân		
Thiết kế	Hồ Nguyễn Hoàng Nam		**Hoàn thành** / **B.C.K.T.K.T** / **Bản vẽ số:**
Vẽ	Hồ Nguyễn Hoàng Nam		**07/2025** / **BVCT - 04**

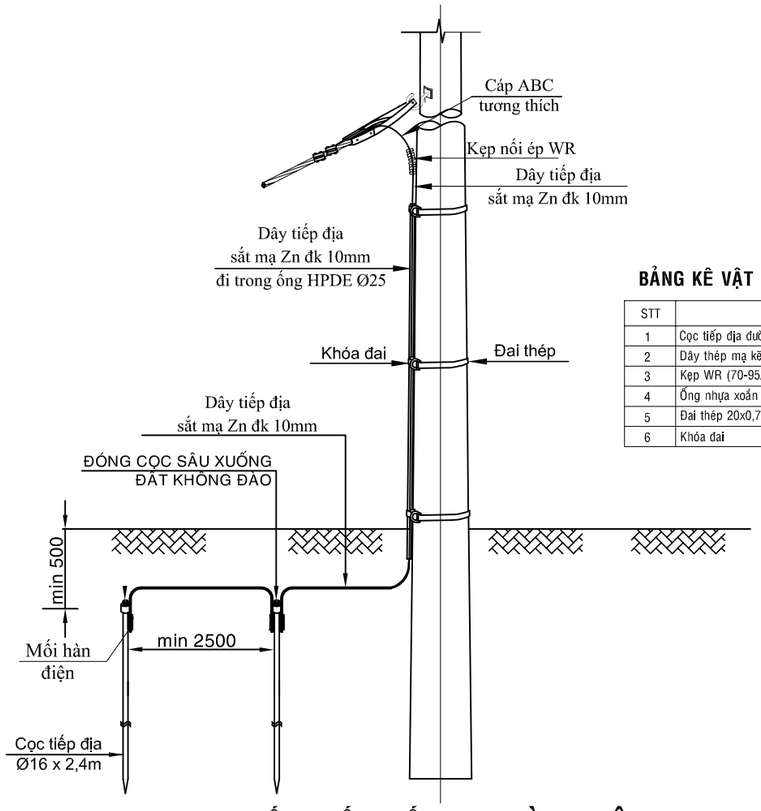

CHI TIẾT NỐI ĐẤT NGOÀI THÂN TRỤ LƯỚI HẠ THẾ DỪNG CUỐI LƯỚI

BẢNG KÊ VẬT LIỆU HỆ THỐNG NỐI ĐẤT HẠ THẾ CUỐI LƯỚI

STT	VẬT TƯ	ĐƠN VỊ	SỐ LƯỢNG	GHI CHÚ
1	Cọc tiếp địa đường kính 16x2400	Cọc	2	
2	Dây thép mạ kẽm Φ 10	Mét	8,0	
3	Kẹp WR (70-95/25-50)	Cái	2	
4	Ống nhựa xoắn HDPE đường kính 25mm	Mét	4	
5	Đai thép 20x0,7mm	Mét	3	
6	Khóa đai	Cái	3	

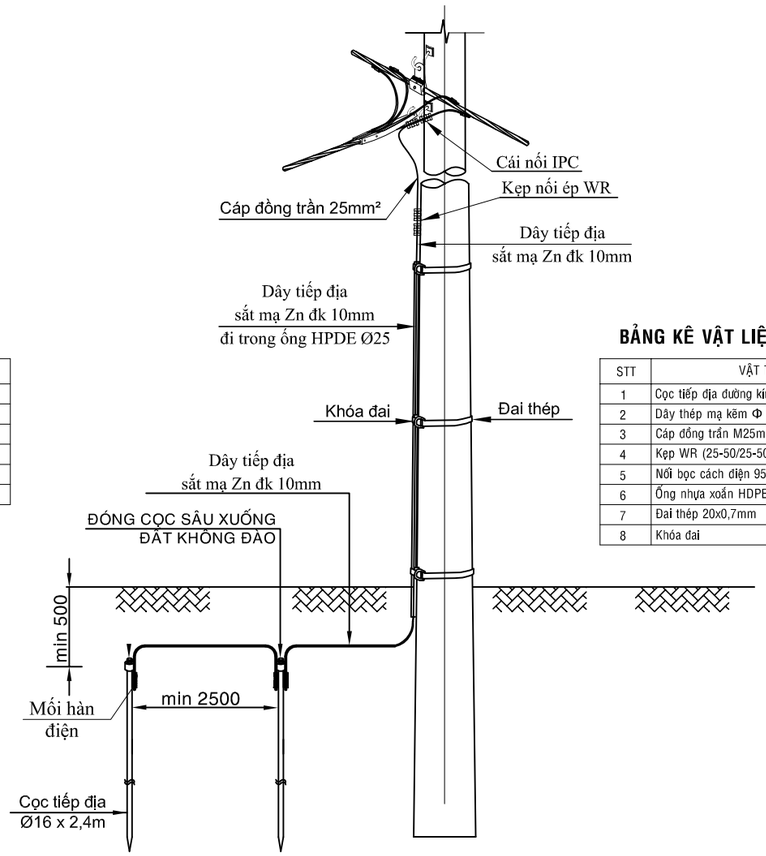

CHI TIẾT NỐI ĐẤT NGOÀI THÂN TRỤ LƯỚI HẠ THẾ LẶP LẠI, RẼ NHÁNH

BẢNG KÊ VẬT LIỆU HỆ THỐNG NỐI ĐẤT HẠ THẾ LẶP LẠI

STT	VẬT TƯ	ĐƠN VỊ	SỐ LƯỢNG	GHI CHÚ
1	Cọc tiếp địa đường kính 16x2400	Cọc	2	
2	Dây thép mạ kẽm Φ 10	Mét	7,5	
3	Cáp đồng trần M25mm2	Mét	0,25	
4	Kẹp WR (25-50/25-50)	Cái	2	
5	Nối bọc cách điện 95-95/cu-al	Cái	2	
6	Ống nhựa xoắn HDPE đường kính 25mm	Mét	4	
7	Đai thép 20x0,7mm	Mét	3	
8	Khóa đai	Cái	3	

CÔNG TY ĐIỆN LỰC CỦ CHI
BÁO CÁO KINH TẾ KỸ THUẬT ĐÃ PHÊ DUYỆT
Số QĐ phê duyệt: ...../QĐ-PCCCh ngày ..../..../2025
KT.GIÁM ĐỐC
***PHÓ* GIÁM ĐỐC**

TRẦN CÔNG BẰNG

CÔNG TY CỔ PHẦN TƯ VẤN XÂY DỰNG IN.CI.VI		**CÔNG TRÌNH: CẢI TẠO VÀ XÂY DỰNG MỚI TRẠM BIẾN THẾ KHU VỰC TÂY BẮC HUYỆN CỦ CHI NĂM 2026; MCT: F05F05F05.LT0C.25011**
P.Giám đốc	Đoàn Ngọc Thuần	**CHI TIẾT, BỐ TRÍ TIẾP ĐỊA HẠ THẾ LẶP LẠI, TIẾP ĐỊA HẠ THẾ CUỐI LƯỚI**
C.T.T.K	Trần Anh Quân	
Kiểm tra	Trần Anh Quân	
Thiết kế	Hồ Nguyễn Hoàng Nam	**Hoàn thành** / **B.C.K.T.K.T** / **Bản vẽ số:**
Vẽ	Hồ Nguyễn Hoàng Nam	**07/2025** / **BVCT - 05**

KẾT CẤU MÓNG TRỤ 16m ĐÔI
(1,8mx1,4mx0,8m)

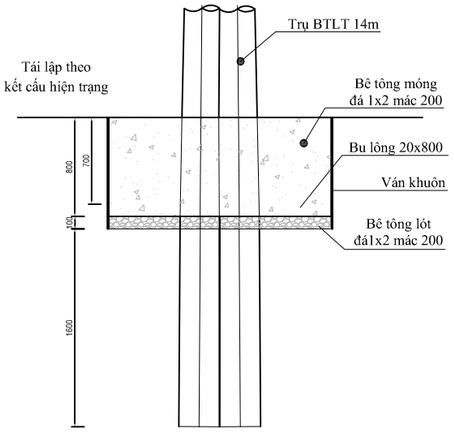

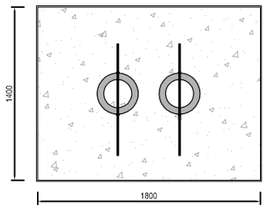

BẢNG KÊ KHỐI LƯỢNG			
VẬT LIỆU	ĐƠN VỊ	KHỐI LƯỢNG	GHI CHÚ
Xi măng PC40 Cát vàng Đá 1x2 Nước ngọt	kg m^3 m^3 lít	570 1.104 1.819 403	
Bulong VRS 20x800 (1 bộ gồm 2 lồng đền và 2 tán)	Cái	2	

KẾT CẤU MÓNG TRỤ 16M ĐƠN
(1,4mx1,4mx0,8m)

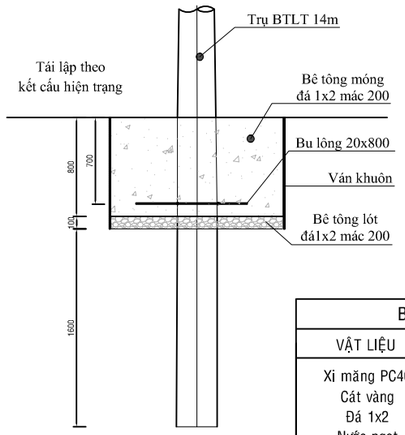

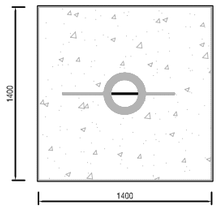

BẢNG KÊ KHỐI LƯỢNG			
VẬT LIỆU	ĐƠN VỊ	KHỐI LƯỢNG	GHI CHÚ
Xi măng PC40 Cát vàng Đá 1x2 Nước ngọt	kg m^3 m^3 lít	459 0.889 1.463 324	
Bulong VRS 20x800 (1 bộ gồm 2 lồng đền và 2 tán)	Cái	1	

KẾT CẤU MÓNG TRỤ TRẠM 14M ĐÔI
(1,6mx1,6mx0,8m)

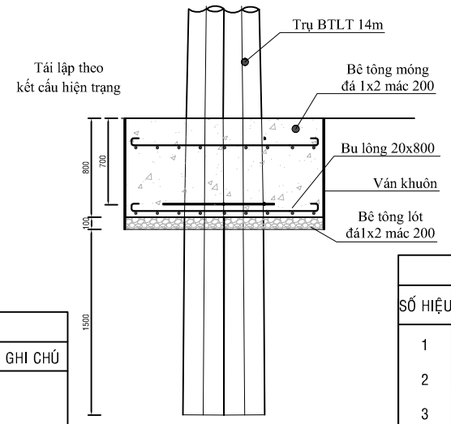

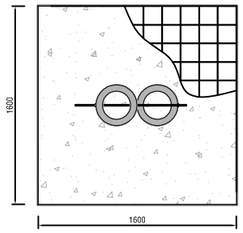

Ø10 a=150

BẢNG KÊ KHỐI LƯỢNG			
VẬT LIỆU	ĐƠN VỊ	KHỐI LƯỢNG	GHI CHÚ
Xi măng PC40 Cát vàng Đá 1x2 Nước ngọt	kg m^3 m^3 lít	587 1.138 1.873 415	
Bulong VRS 20x800 (1 bộ gồm 2 lồng đền và 2 tán)	Cái	1	

BẢNG THỐNG KÊ THÉP						
SỐ HIỆU	HÌNH DÁNG	Ø(mm)	CHIỀU DÀI (mm)	SỐ LƯỢNG (mm)	KHỐI LƯỢNG (Kg)	
					ĐƠN VỊ	TOÀN BỘ
1	150 1500 150	10	1500	28	0.93	25.91
2	150 500 150	10	800	10	0.49	4.94
3	150 300 150	10	600	6	0.37	2.22
	TỔNG CỘNG					33.07

KẾT CẤU MÓNG TRỤ 14M ĐÔI
(1,6mx1,4mx0,8m)

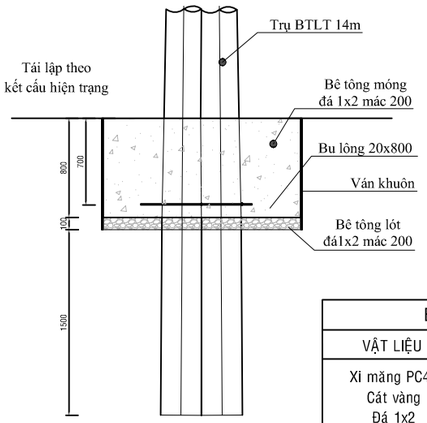

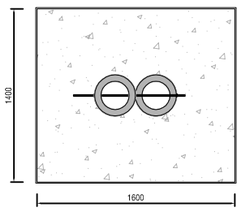

BẢNG KÊ KHỐI LƯỢNG			
VẬT LIỆU	ĐƠN VỊ	KHỐI LƯỢNG	GHI CHÚ
Xi măng PC40 Cát vàng Đá 1x2 Nước ngọt	kg m^3 m^3 lít	508 0.984 1.620 359	
Bulong VRS 20x800 (1 bộ gồm 2 lồng đền và 2 tán)	Cái	1	

KẾT CẤU MÓNG TRỤ 14M ĐƠN
(1,4mx1,4mx0,8m)

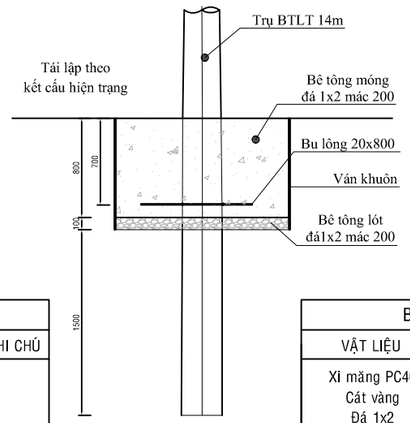

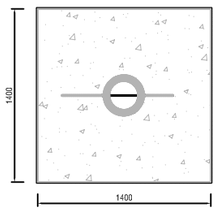

BẢNG KÊ KHỐI LƯỢNG			
VẬT LIỆU	ĐƠN VỊ	KHỐI LƯỢNG	GHI CHÚ
Xi măng PC40 Cát vàng Đá 1x2 Nước ngọt	kg m^3 m^3 lít	462 0.896 1.475 327	
Bulong VRS 20x800 (1 bộ gồm 2 lồng đền và 2 tán)	Cái	1	

CÔNG TY ĐIỆN LỰC CỦ CHI
BÁO CÁO KINH TẾ KỸ THUẬT ĐÃ PHÊ DUYỆT
Số QĐ phê duyệt: ...../QĐ-PCCCh ngày ..../..../2025
KT.GIÁM ĐỐC
***PHÓ* GIÁM ĐỐC**

TRẦN CÔNG BẰNG

IN.CI.VI Giải Pháp Xây Dựng	**CÔNG TY CỔ PHẦN TƯ VẤN XÂY DỰNG IN.CI.VI**		**CÔNG TRÌNH: CẢI TẠO VÀ XÂY DỰNG MỚI TRẠM BIẾN THẾ KHU VỰC TÂY BẮC HUYỆN CỦ CHI NĂM 2026; MCT: F05F05F05.LT0C.25011**
P.Giám đốc	Đoàn Ngọc Thuần		**- CHI TIẾT MÓNG TRỤ TRUNG THẾ, TRỤ TRẠM**
C.T.T.K	Trần Anh Quân		
Kiểm tra	Trần Anh Quân		
Thiết kế	Hồ Nguyễn Hoàng Nam		**Hoàn thành** / **B.C.K.T.K.T** / **Bản vẽ số:**
Vẽ	Hồ Nguyễn Hoàng Nam		**07/2025** / **BVCT - 06**

KẾT CẤU MÓNG TRỤ HẠ THẾ

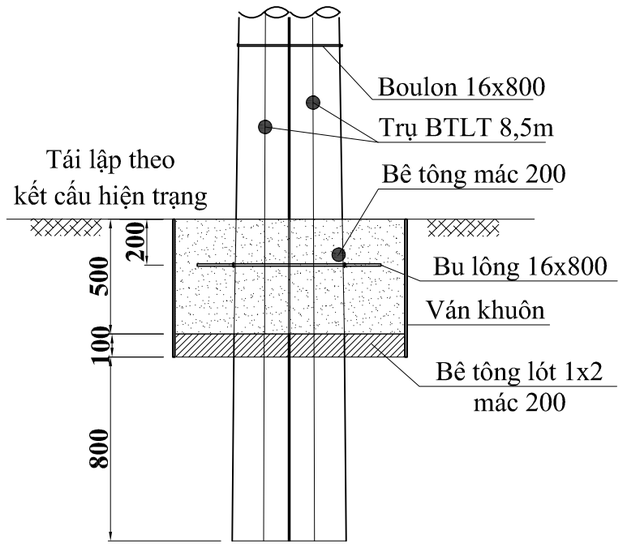

BẢNG KÊ KHỐI LƯỢNG			
VẬT LIỆU	ĐƠN VỊ	KHỐI LƯỢNG	GHI CHÚ
Xi măng PC40 Cát vàng Đá 1x2 Nước ngọt	kg m^3 m^3 lít	116,54 0,23 0,37 82,32	
Bulong VRS 16x800 (1 bộ gồm 2 lồng đền và 2 tán)	Cái	1	

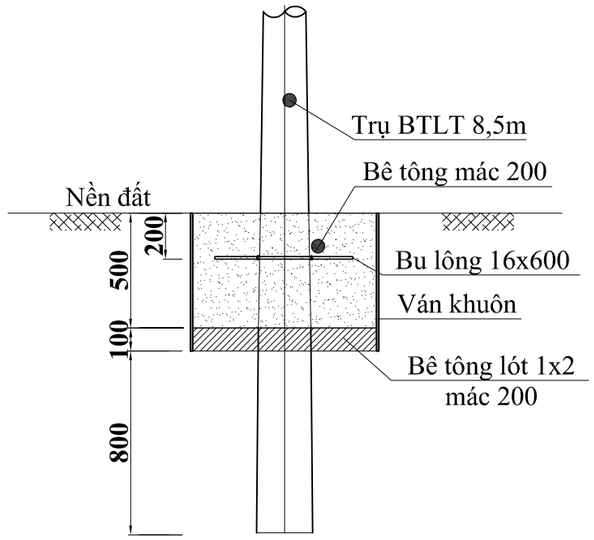

BẢNG KÊ KHỐI LƯỢNG			
VẬT LIỆU	ĐƠN VỊ	KHỐI LƯỢNG	GHI CHÚ
Xi măng PC40 Cát vàng Đá 1x2 Nước ngọt	kg m^3 m^3 lít	97,98 0,19 0,31 69,2	
Bulong VRS 16x600 (1 bộ gồm 2 lồng đền và 2 tán)	Cái	1	

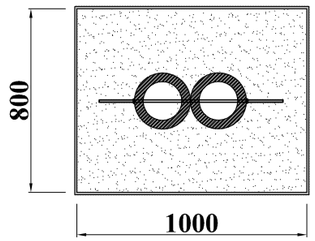

KẾT CẤU MÓNG TRỤ 8,5m ĐÔI
(0,8mx1,0mx0,5m)

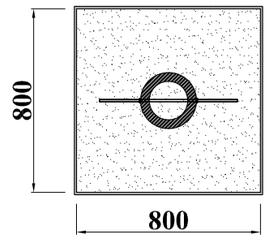

KẾT CẤU MÓNG TRỤ 8,5m ĐƠN
(0,8mx0,8mx0,5m)

CÔNG TY ĐIỆN LỰC CỦ CHI
BÁO CÁO KINH TẾ KỸ THUẬT ĐÃ PHÊ DUYỆT
Số QĐ phê duyệt: ...../QĐ-PCCCh ngày ..../..../2025
KT.GIÁM ĐỐC
***PHÓ* GIÁM ĐỐC**

TRẦN CÔNG BẰNG

IN.CI.VI Giải Pháp Xây Dựng	**CÔNG TY CỔ PHẦN TƯ VẤN XÂY DỰNG IN.CI.VI**		**CÔNG TRÌNH: CẢI TẠO VÀ XÂY DỰNG MỚI TRẠM BIẾN THẾ KHU VỰC TÂY BẮC HUYỆN CỦ CHI NĂM 2026; MCT: F05F05F05.LT0C.25011**
P.Giám đốc	Đoàn Ngọc Thuần		**- CHI TIẾT MÓNG TRỤ HẠ THẾ**
C.T.T.K	Trần Anh Quân		
Kiểm tra	Trần Anh Quân		
Thiết kế	Hồ Nguyễn Hoàng Nam		**Hoàn thành** / **B.C.K.T.K.T** / **Bản vẽ số:**
Vẽ	Hồ Nguyễn Hoàng Nam		**07/2025** / **BVCT - 07**

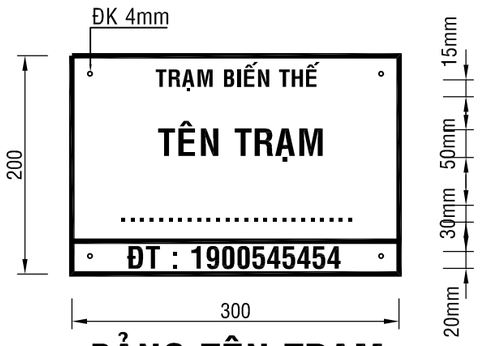

BẢNG TÊN TRẠM

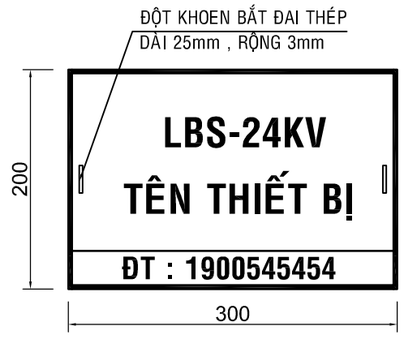

BẢNG TÊN CHỈ DANH THIẾT BỊ ĐÓNG CẮT LBS

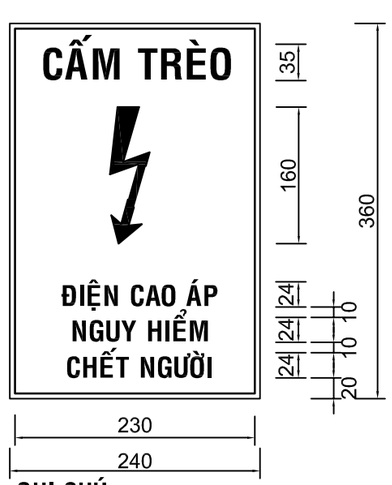

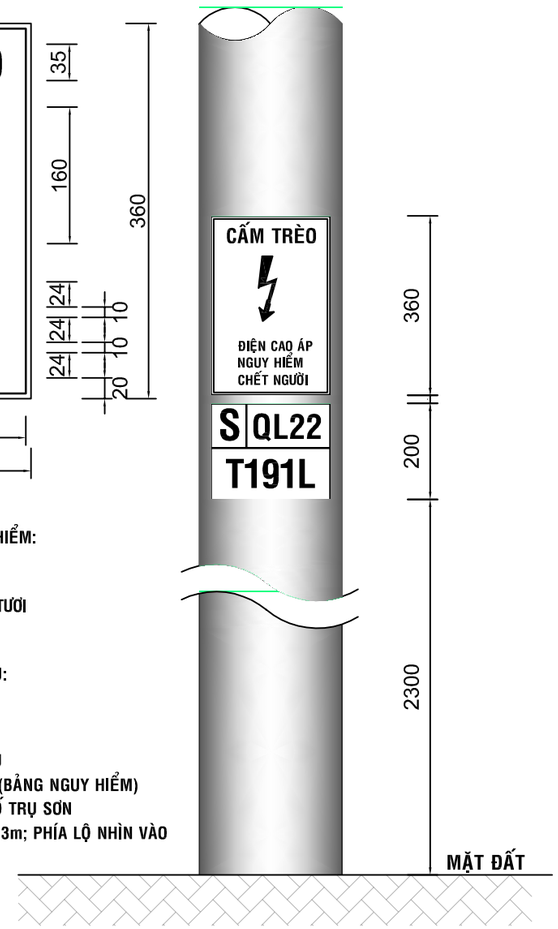

GHI CHÚ

1. QUY ĐỊNH BẢNG MÀU NGUY HIỂM:
   - NỀN: TRẮNG
   - CHỮ: ĐEN
   - DẤU HIỆU CÓ ĐIỆN ÁP: ĐỎ TƯƠI
   - HÌNH SỌ NGƯỜI: ĐEN
   - KHUNG: ĐỎ TƯƠI
2. QUY ĐỊNH MÀU BẢNG SỐ TRỤ:
   - NỀN: TRẮNG
   - CHỮ: ĐEN
   - KHUNG: ĐEN
3. BẢNG NGUY HIỂM VÀ SỐ TRỤ
   ĐƯỢC SƠN TRÊN CỘT BÊTON (BẢNG NGUY HIỂM)
   SƠN CÁCH MẶT ĐẤT 2,7m; SỐ TRỤ SƠN
   PHÍA TRÊN CÁCH MẶT ĐẤT 2,3m; PHÍA LỘ NHÌN VÀO

BẢNG BÁO AN TOÀN TRẠM

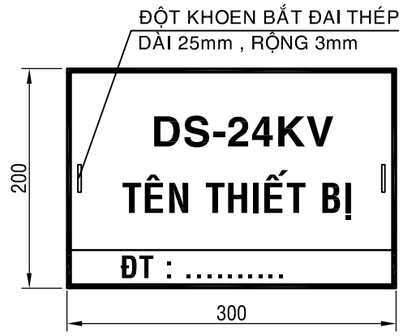

BẢNG TÊN CHỈ DANH THIẾT BỊ ĐÓNG CẮT DS

CÔNG TY ĐIỆN LỰC CỦ CHI
BÁO CÁO KINH TẾ KỸ THUẬT ĐÃ PHÊ DUYỆT
Số QĐ phê duyệt: ...../QĐ-PCCCh ngày ..../..../2025
KT.GIÁM ĐỐC
PHÓ GIÁM ĐỐC

TRẦN CÔNG BẰNG

IN.CI.VI Giải Pháp Xây Dựng	CÔNG TY CỔ PHẦN TƯ VẤN XÂY DỰNG IN.CI.VI		CÔNG TRÌNH: CẢI TẠO VÀ XÂY DỰNG MỚI TRẠM BIẾN THẾ KHU VỰC TÂY BẮC HUYỆN CỦ CHI NĂM 2026; MCT: F05F05F05.LT0C.25011
P.Giám đốc	Đoàn Ngọc Thuần		- BIỂN CẤM TRÈO - BẢNG TÊN THIẾT BỊ - BỘ VĂNG DÂY CHỐNG RƠI
C.T.T.K	Trần Anh Quân		
Kiểm tra	Trần Anh Quân		
Thiết kế	Hồ Nguyễn Hoàng Nam		Hoàn thành: 07/2025 — B.C.K.T.K.T — Bản vẽ số: BVCT - 08
Vẽ	Hồ Nguyễn Hoàng Nam		

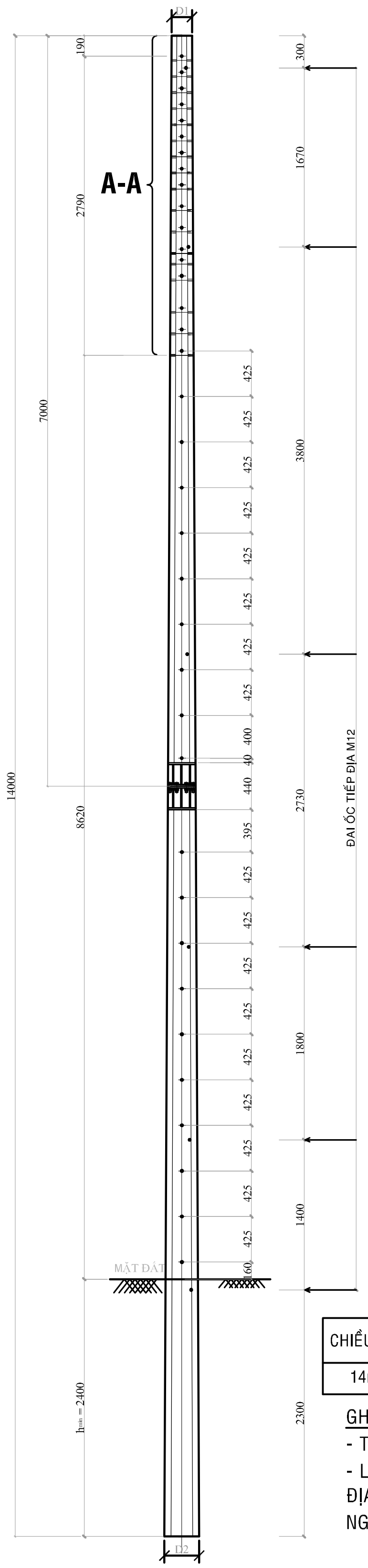

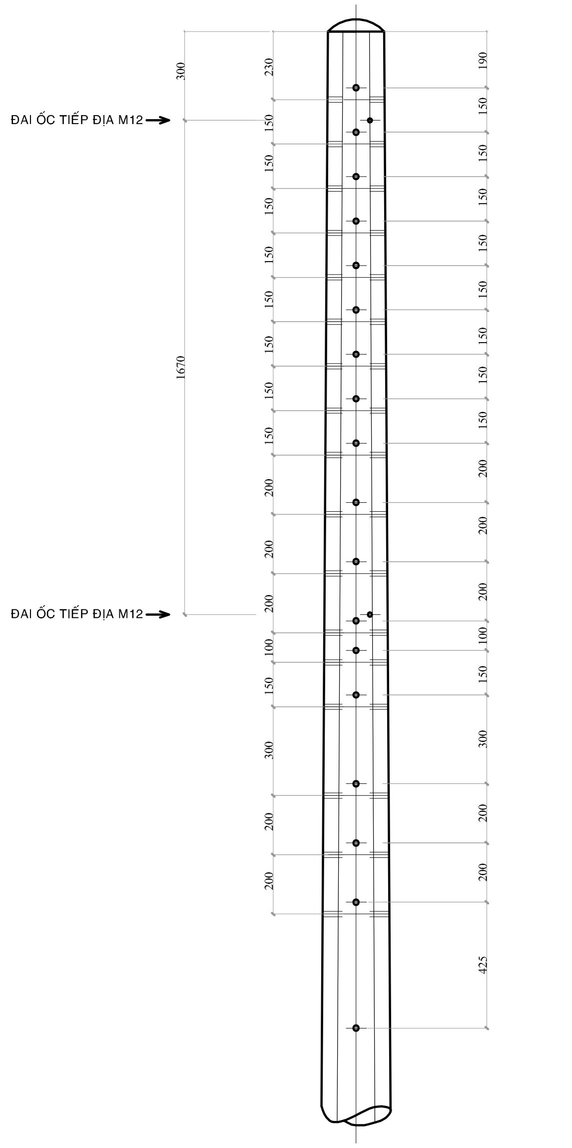

PHẦN A-A : TL 1/20

CHIỀU DÀI	ĐỘ CÔN	ĐK NGOÀI ĐẦU CỘT	TẢI TRỌNG THIẾT KẾ KHÔNG NHỎ HƠN (kN)
14m	1.11%-1.33%	D1=190mm	8.5

GHI CHÚ:
- TRỤ GỒM 2 ĐOẠN: ĐOẠN TRÊN 7m, ĐOẠN DƯỚI 7m, LIÊN KẾT BẰNG MẶT BÍCH.
- LỖ BẮT XÀ LÀ Ø18mm, LỖ ĐỂ LẮP TY LEO CỘT LÀ Ø18mm÷Ø20mm, LỖ BẮT TIẾP ĐỊA LÀ Ø16mm

NGOẠI TRỪ TRƯỜNG HỢP ĐẶC BIỆT ĐƯỢC GHI CỤ THỂ.

CHI TIẾT TRỤ BTTL 14m - 2 ĐOẠN

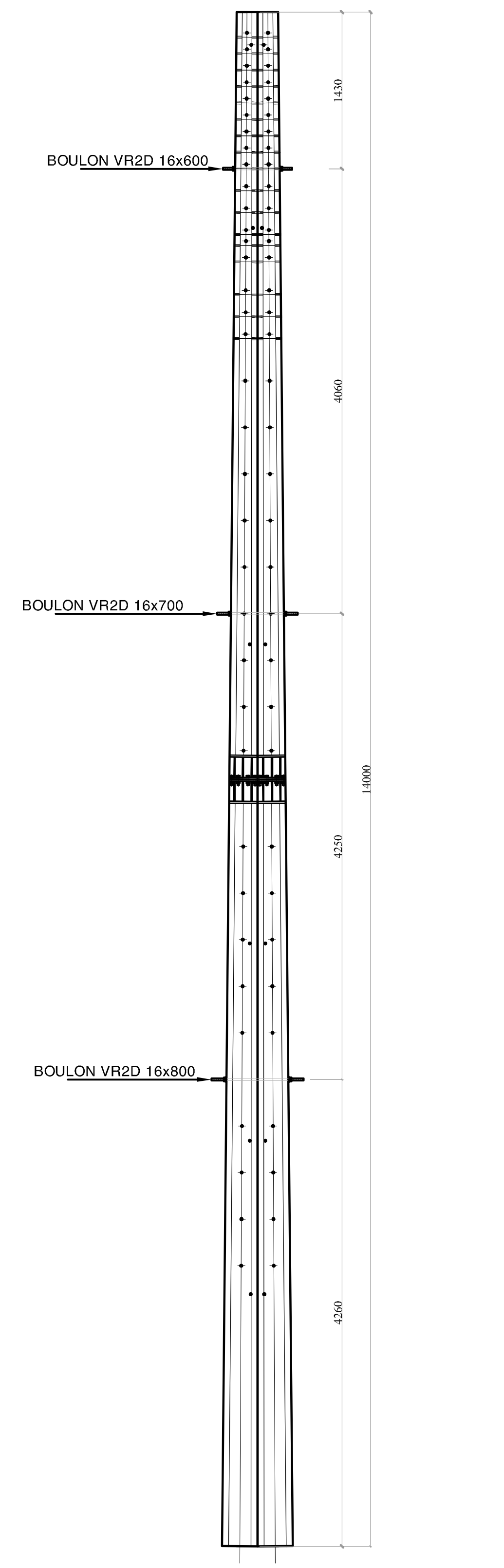

GHÉP TRỤ ĐÔI 14m

CÔNG TY ĐIỆN LỰC CỦ CHI
BÁO CÁO KINH TẾ KỸ THUẬT ĐÃ PHÊ DUYỆT
Số QĐ phê duyệt: ..../QĐ-PCCCh ngày ..../..../2025
KT.GIÁM ĐỐC
PHÓ GIÁM ĐỐC

TRẦN CÔNG BẰNG

IN.CI.VI Giải Pháp Xây Dựng	**CÔNG TY CỔ PHẦN TƯ VẤN XÂY DỰNG IN.CI.VI**	**CÔNG TRÌNH: CẢI TẠO VÀ XÂY DỰNG MỚI TRẠM BIẾN THẾ KHU VỰC TÂY BẮC HUYỆN CỦ CHI NĂM 2026; MCT: F05F05F05.LT0C.25011**
P.Giám đốc	Đoàn Ngọc Thuần	**CHI TIẾT TRỤ BTLT 14 MÉT - 2 ĐOẠN**
C.T.T.K	Trần Anh Quân	
Kiểm tra	Trần Anh Quân	
Thiết kế	Hồ Nguyễn Hoàng Nam	**Hoàn thành** / **B.C.K.T.K.T** / **Bản vẽ số:**
Vẽ	Hồ Nguyễn Hoàng Nam	**07/2025** / **BVCT - 09**

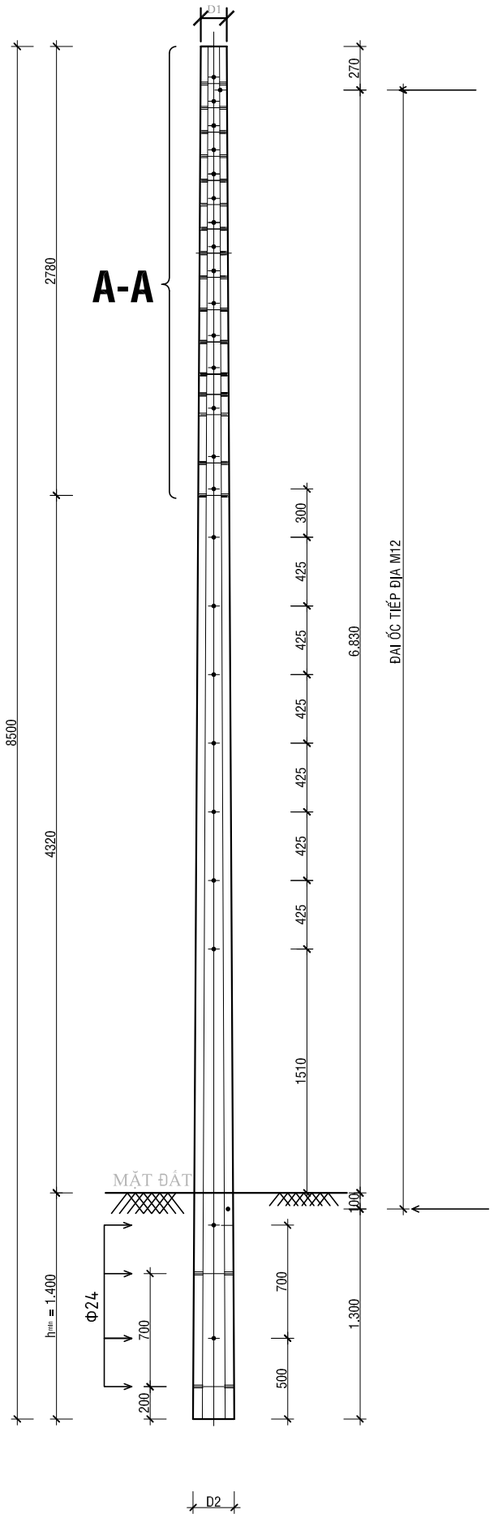

TRỤ BTLT 8.5M

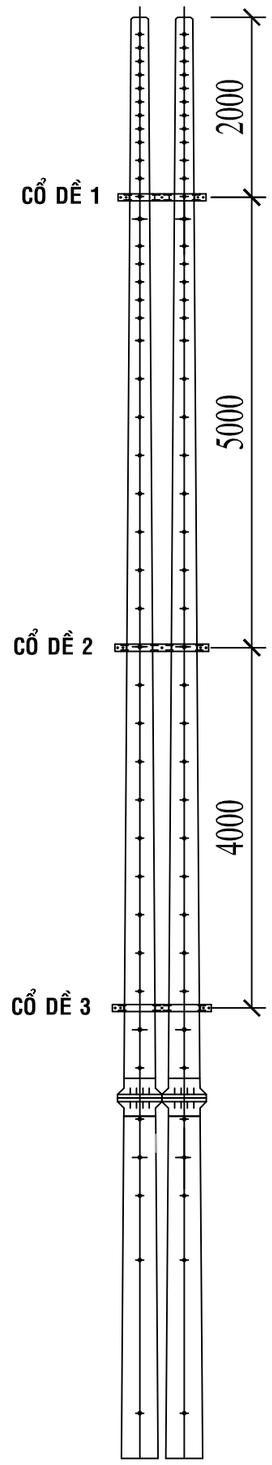

TRỤ BTLT GHÉP 16M - 18M

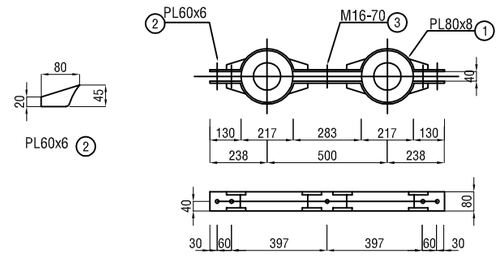

CỔ DỀ 1

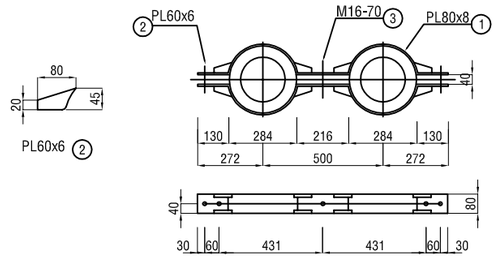

CỔ DỀ 2

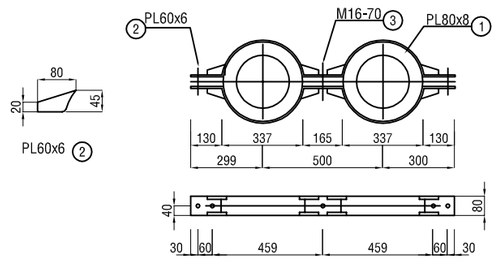

CỔ DỀ 3

BẢNG LIỆT KÊ VẬT TƯ CHO 1 CỔ DỀ 1

STT	DANH MỤC THIẾT BỊ VẬT LIỆU	ĐƠN VỊ	SỐ LƯỢNG
1	Thép tấm dày mm, rộng 80mm, dài 1140mm	Cái	2
2	Thép tấm dày mm, rộng 45mm, dài 80mm	Cái	8
3	Bolt 16*50	Bộ	5

BẢNG LIỆT KÊ VẬT TƯ CHO 1 CỔ DỀ 2

STT	DANH MỤC THIẾT BỊ VẬT LIỆU	ĐƠN VỊ	SỐ LƯỢNG
1	Thép tấm dày mm, rộng 80mm, dài 1280mm	Cái	2
2	Thép tấm dày mm, rộng 45mm, dài 80mm	Cái	8
3	Bolt 16*50	Bộ	5

BẢNG LIỆT KÊ VẬT TƯ CHO 1 CỔ DỀ 3

STT	DANH MỤC THIẾT BỊ VẬT LIỆU	ĐƠN VỊ	SỐ LƯỢNG
1	Thép tấm dày mm, rộng 80mm, dài 1400mm	Cái	2
2	Thép tấm dày mm, rộng 45mm, dài 80mm	Cái	8
3	Bolt 16*50	Bộ	5

CÔNG TY ĐIỆN LỰC CỦ CHI
BÁO CÁO KINH TẾ KỸ THUẬT ĐÃ PHÊ DUYỆT
Số QĐ phê duyệt: ...../QĐ-PCCCh ngày ..../..../2025
KT.GIÁM ĐỐC
***PHÓ* GIÁM ĐỐC**

TRẦN CÔNG BẰNG

IN.CI.VI Giải Pháp Xây Dựng	**CÔNG TY CỔ PHẦN TƯ VẤN XÂY DỰNG IN.CI.VI**		**CÔNG TRÌNH: CẢI TẠO VÀ XÂY DỰNG MỚI TRẠM BIẾN THẾ KHU VỰC TÂY BẮC HUYỆN CỦ CHI NĂM 2026; MCT: F05F05F05.LT0C.25011**		
P.Giám đốc	Đoàn Ngọc Thuần		**- CHI TIẾT TRỤ BTLT 8,5 MÉT** **- CHI TIẾT TRỤ BTLT 14 MÉT - 2 ĐOẠN** **- CỔ DỀ LIÊN KẾT 2 TRỤ GHÉP BTLT NỐI MẶT BÍCH TRỤ BTLT 16MÉT-2 ĐOẠN**		
C.T.T.K	Trần Anh Quân				
Kiểm tra	Trần Anh Quân				
Thiết kế	Hồ Nguyễn Hoàng Nam		**Hoàn thành**	**B.C.K.T.K.T**	**Bản vẽ số:**
Vẽ	Hồ Nguyễn Hoàng Nam		**07/2025**		**BVCT - 10**

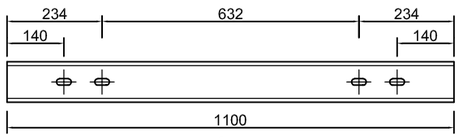

CHI TIẾT 4 - U 100

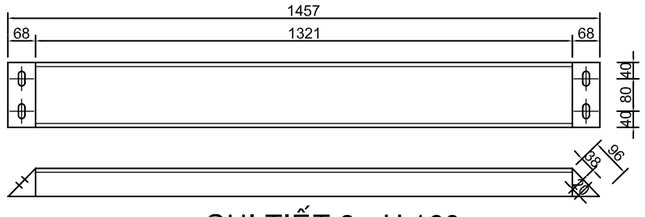

CHI TIẾT 2 - U 160

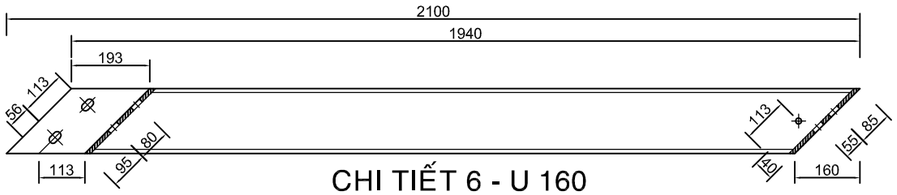

CHI TIẾT 6 - U 160

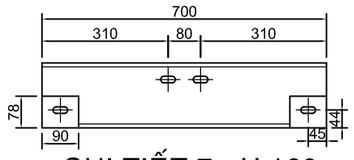

CHI TIẾT 7 - U 160

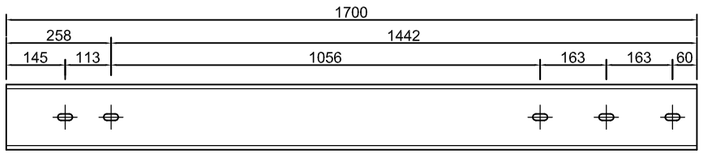

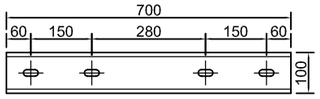

CHI TIẾT 8 - U 100

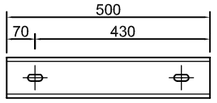

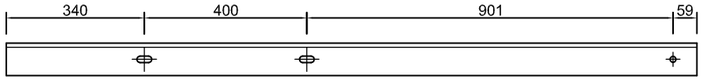

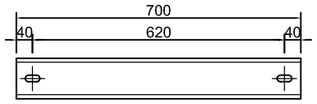

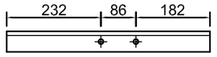

CHI TIẾT 1 - U 100

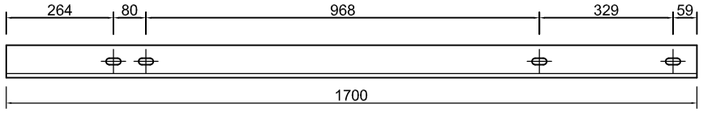

CHI TIẾT 5 - U 160

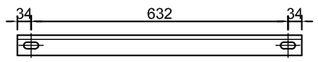

CHI TIẾT 3 - U 100

** TẤT CẢ CÁC LỖ OVAN ĐƯỢC KHOAN TRÊN ĐÀ LÀ Ø 18x30

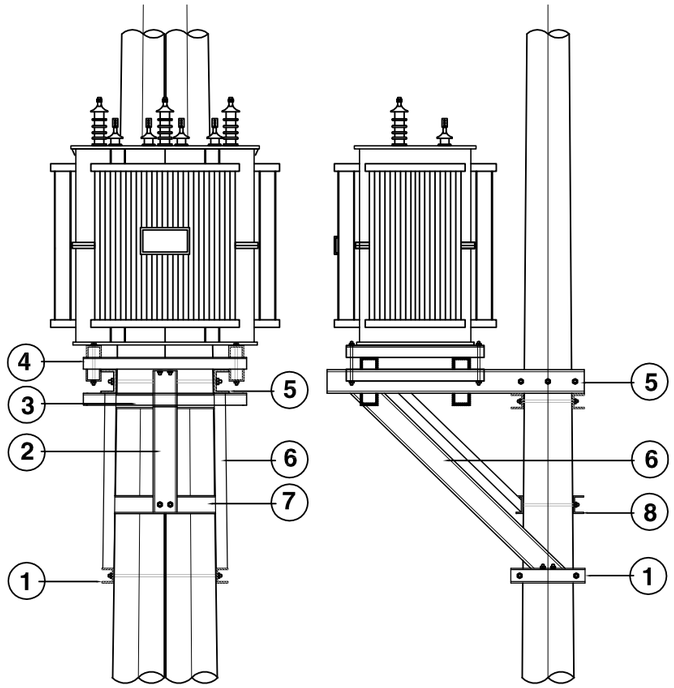

BỘ ĐÀ TRẠM TRỤ GHÉP

CHI TIẾT BỘ GIÀN ĐỠ MBT 3 PHA TRỤ GHÉP

BẢNG KÊ DANH MỤC VẬT LIỆU

Bộ giàn đà đỡ MBT 3 pha trụ ghép

STT	MÃ VẬT TƯ	VẬT TƯ	ĐVT	S.LƯỢNG
1		Đà U100 (dài 0,5m - 4,295Kg)	Cái	2,00
2		Đà U160 (dài 1,457m - 20,689Kg)	Cái	1,00
3		Đà U100 (dài 0,7m - 6,013Kg)	Cái	2,00
4		Đà U100 (dài 1,1m - 9,449Kg)	Cái	4,00
5		Đà U160 (dài 1,7m - 24,14Kg)	Cái	2,00
6		Đà U160 (dài 2,1m - 29,82Kg)	Cái	2,00
7		Đà U160 (dài 0,7m - 9,94Kg)	Cái	1,00
8		Đà U100 (dài 0,7m - 6,013Kg)	Cái	1,00
9		Bolt vrs 16x800	Cái	6,00
10		Bolt vrs 16x400	Cái	4,00
11		Bolt vrs 16x50	Cái	22,00
12		Bolt vrs 16x100	Cái	4,00
13		BOULON MÓC CÁP ABC 16x300	Cái	2,00

CÔNG TY ĐIỆN LỰC CỦ CHI
BÁO CÁO KINH TẾ KỸ THUẬT ĐÃ PHÊ DUYỆT
Số QĐ phê duyệt: ...../QĐ-PCCCh ngày ..../..../2025
KT.GIÁM ĐỐC
PHÓ GIÁM ĐỐC

TRẦN CÔNG BẰNG

IN.CI.VI Giải Pháp Xây Dựng	CÔNG TY CỔ PHẦN TƯ VẤN XÂY DỰNG IN.CI.VI		CÔNG TRÌNH: CẢI TẠO VÀ XÂY DỰNG MỚI TRẠM BIẾN THẾ KHU VỰC TÂY BẮC HUYỆN CỦ CHI NĂM 2026; MCT: F05F05F05.LT0C.25011
P.Giám đốc	Đoàn Ngọc Thuần		CHI TIẾT BỘ ĐÀ TBA TRỤ GHÉP
C.T.T.K	Trần Anh Quân		
Kiểm tra	Trần Anh Quân		
Thiết kế	Hồ Nguyễn Hoàng Nam		Hoàn thành / B.C.K.T.K.T / Bản vẽ số:
Vẽ	Hồ Nguyễn Hoàng Nam		07/2025 / BVCT - 11

CHI TIẾT NỐI ĐẤT TRẠM BIẾN ÁP

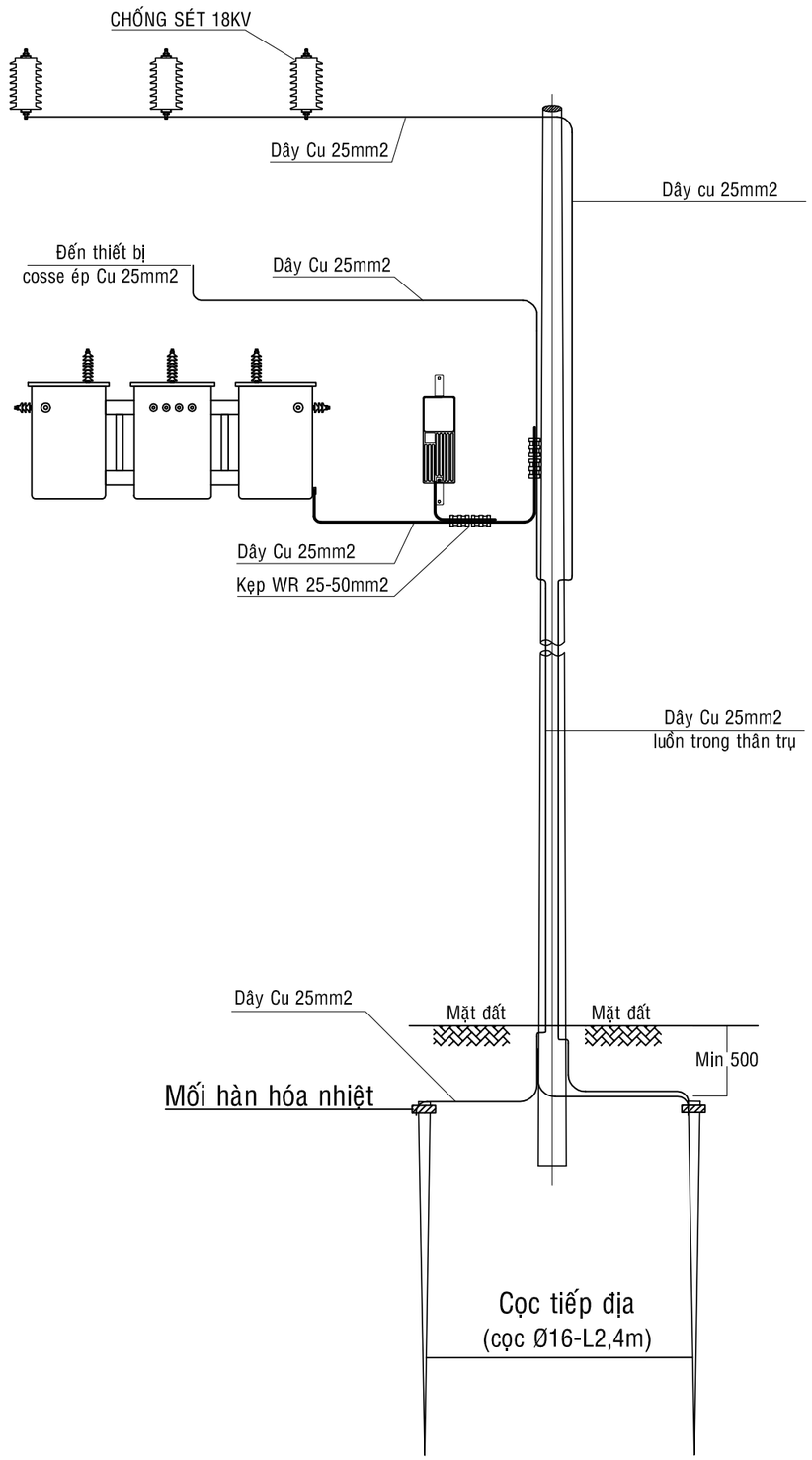

BẢNG KÊ VẬT LIỆU HỆ THỐNG NỐI ĐẤT TBA

STT	VẬT TƯ	ĐƠN VỊ	SỐ LƯỢNG	GHI CHÚ
1	Cọc tiếp địa đường kính 16x2400	Cọc	4	
2	Cáp đồng trần M25	kg	5.13	
3	Kẹp WR (25-50/25-50)	Cái	2	
4	Đầu coss đồng M50	Cái	2	
5	Thuốc hàn Cadwell	lọ	4	

GHI CHÚ:
- ĐIỆN TRỞ NỐI ĐẤT NHỎ HƠN 4 OHM

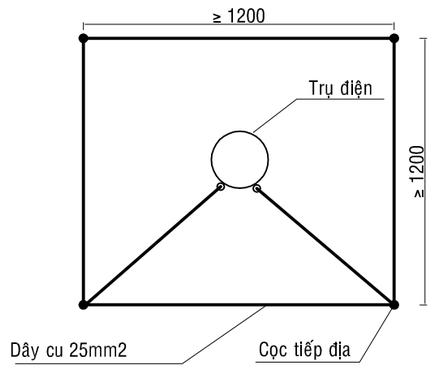

MẶT BẰNG BỐ TRÍ TIẾP ĐỊA
(Tiếp địa được đóng khi đào xong móng trạm, đóng cọc xung quanh móng)

CÔNG TY ĐIỆN LỰC CỦ CHI
BÁO CÁO KINH TẾ KỸ THUẬT ĐÃ PHÊ DUYỆT
Số QĐ phê duyệt: ...../QĐ-PCCCh ngày ..../..../2025
KT.GIÁM ĐỐC
***PHÓ* GIÁM ĐỐC**

TRẦN CÔNG BẰNG

IN.CI.VI Giải Pháp Xây Dựng	**CÔNG TY CỔ PHẦN TƯ VẤN XÂY DỰNG IN.CI.VI**		**CÔNG TRÌNH: CẢI TẠO VÀ XÂY DỰNG MỚI TRẠM BIẾN THẾ KHU VỰC TÂY BẮC HUYỆN CỦ CHI NĂM 2026; MCT: F05F05F05.LT0C.25011**
P.Giám đốc	Đoàn Ngọc Thuần		**- TIẾP ĐỊA TRẠM BIẾN ÁP**
C.T.T.K	Trần Anh Quân		
Kiểm tra	Trần Anh Quân		
Thiết kế	Hồ Nguyễn Hoàng Nam		**Hoàn thành** / **B.C.K.T.K.T** / **Bản vẽ số:**
Vẽ	Hồ Nguyễn Hoàng Nam		**07/2025** / **BVCT - 12**

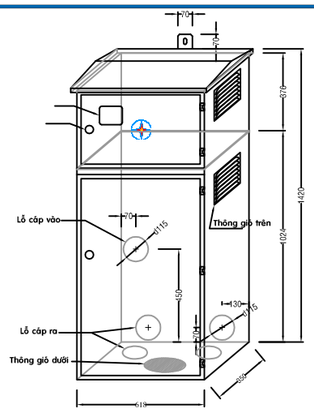

VỎ TỦ

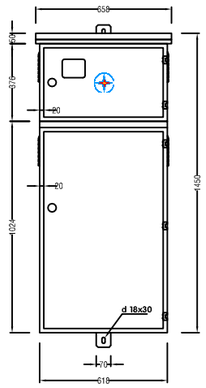

MẶT TRƯỚC

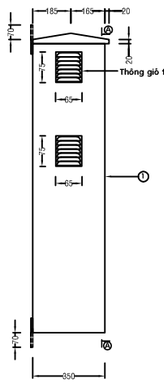

MẶT HÔNG

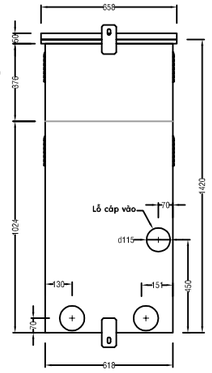

MẶT LƯNG

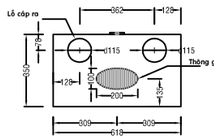

MẶT ĐÁY

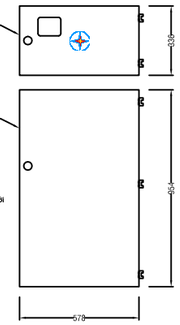

CỬA TỦ

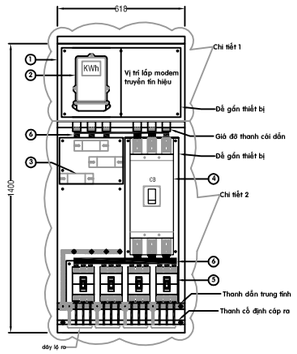

MẶT CẮT A - A

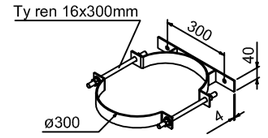

Bộ Collier 300x40x4mm
SL: 02 bộ/tủ

- VẬT LIỆU CHẾ TẠO VỎ TỦ: COMPOSITE DÀY TỐI THIỂU 5mm.
- VẬT LIỆU CHẾ TẠO BỘ GÀI CHỐNG TỰ ĐÓNG CỬA, BẢN LỀ VÀ KHÓA: THÉP KHÔNG RỈ.
- PHẦN KÍNH TRÊN MẶT TỦ DÙNG ĐỂ GHI CHỈ SỐ ĐIỆN, KÍCH THƯỚC VÀ VỊ TRÍ PHÙ HỢP VỚI LOẠI ĐIỆN KẾ LẮP ĐẶT TRONG TỦ.
- CÁC LỖ THÔNG GIÓ PHẢI ĐƯỢC CHE LƯỚI CHẮN BỤI.
- CỬA TỦ PHẢI CÓ BỘ GÀI CHỐNG TỰ ĐÓNG CỬA, KHÓA CỬA CÓ THỂ SỬ DỤNG CHÌA KHÓA TAM GIÁC.

MỤC	CHỈ DANH	ĐƠN VỊ	SỐ LƯỢNG	GHI CHÚ
1	Vỏ tủ	tủ	1	
2	Điện kế 3 pha	cái	1	
3	TI hạ thế dòng định mức phù hợp	cái	3	
4	CB tổng dòng định mức phù hợp	cái	1	
5	CB lộ ra dòng định mức phù hợp	cái	4	
6	Hệ thống thanh dẫn	Bộ	1	

- TẤT CẢ CÁC VỊ TRÍ MANG ĐIỆN PHẢI ĐƯỢC CHE ĐẬY BẰNG MICA HOẶC BỌC CÁCH ĐIỆN.
- HỆ THỐNG THANH CÁI, THANH DẪN ĐƯỢC THIẾT KẾ THEO YÊU CẦU:
  + BẰNG ĐỒNG, ĐỤC NGUYÊN KHỐI:
  + DÒNG TẢI PHÙ HỢP;
  + BỌC CÁCH ĐIỆN, OGI ĐỊNH MÀU CHO TỪNG PHA: XANH, VÀNG, ĐỎ VÀ TRUNG TÍNH MÀU ĐEN.
- TẤT CẢ DÂY DẪN ĐẦU VÀO TỦ PHẢI ĐƯỢC ÉP COSSE ĐỒNG NÍCH CÓ PHỦ HỢP.
- ĐỂ GẮN THIẾT BỊ CÓ THỂ BẰNG THÉP MẠ KẼM VÀ SƠN TĨNH ĐIỆN HOẶC VẬT LIỆU CHỊU LỰC.

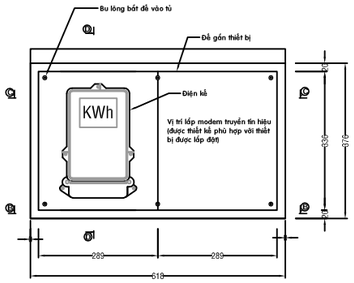

CHI TIẾT 1

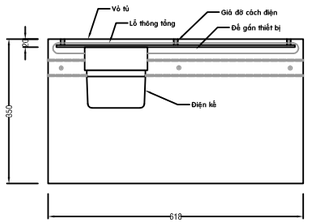

MẶT CẮT C - C

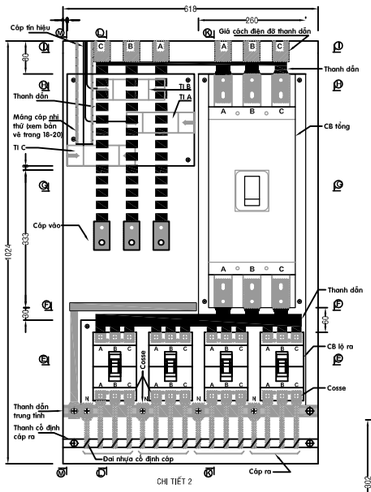

CHI TIẾT 2

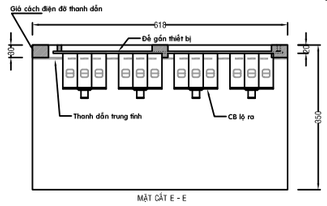

MẶT CẮT E - E

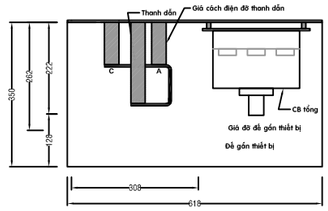

MẶT CẮT G - G

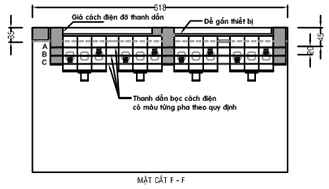

MẶT CẮT F - F

Trường hợp sử dụng TI có kích thước khác có thể lắp thêm đệm lót chân TI để vị trí lỗ TI phù hợp vị trí thanh dẫn

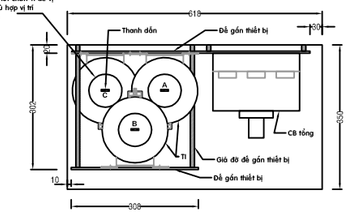

MẶT CẮT H - H

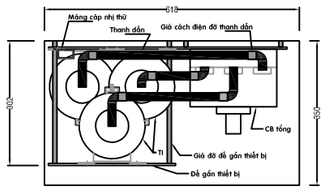

MẶT CẮT I - I

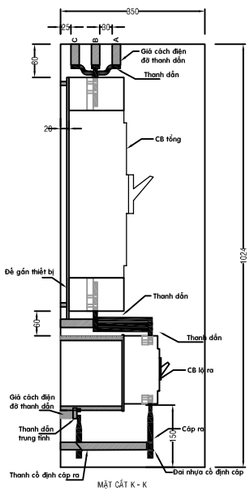

MẶT CẮT K - K

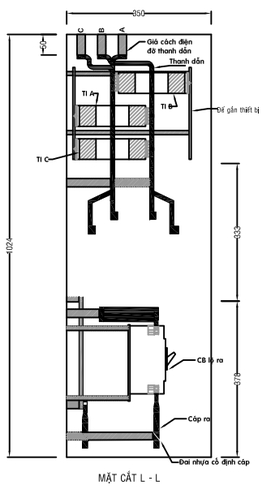

MẶT CẮT L - L

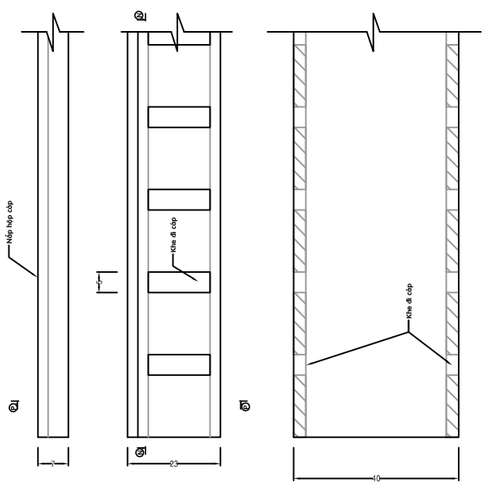

MẶT CẮT N - N

MÁNG CÁP NHỊ THỨ

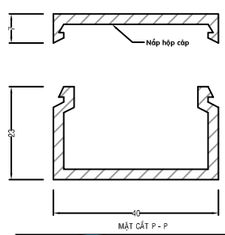

MẶT CẮT P - P

CÔNG TY ĐIỆN LỰC CỦ CHI
BÁO CÁO KINH TẾ KỸ THUẬT ĐÃ PHÊ DUYỆT
Số QĐ phê duyệt: ...../QĐ-PCCCh ngày ..../..../2025
KT.GIÁM ĐỐC
***PHÓ* GIÁM ĐỐC**

TRẦN CÔNG BẰNG

IN.CI.VI Giải Pháp Xây Dựng	**CÔNG TY CỔ PHẦN TƯ VẤN XÂY DỰNG IN.CI.VI**		**CÔNG TRÌNH: CẢI TẠO VÀ XÂY DỰNG MỚI TRẠM BIẾN THẾ KHU VỰC TÂY BẮC HUYỆN CỦ CHI NĂM 2026; MCT: F05F05F05.LT0C.25011**
P.Giám đốc	Đoàn Ngọc Thuần		**CHI TIẾT TỦ ĐIỆN**
C.T.T.K	Trần Anh Quân		
Kiểm tra	Trần Anh Quân		
Thiết kế	Hồ Nguyễn Hoàng Nam		**Hoàn thành** / **B.C.K.T.K.T** / **Bản vẽ số:**
Vẽ	Hồ Nguyễn Hoàng Nam		**07/2025** / **BVCT - 13**

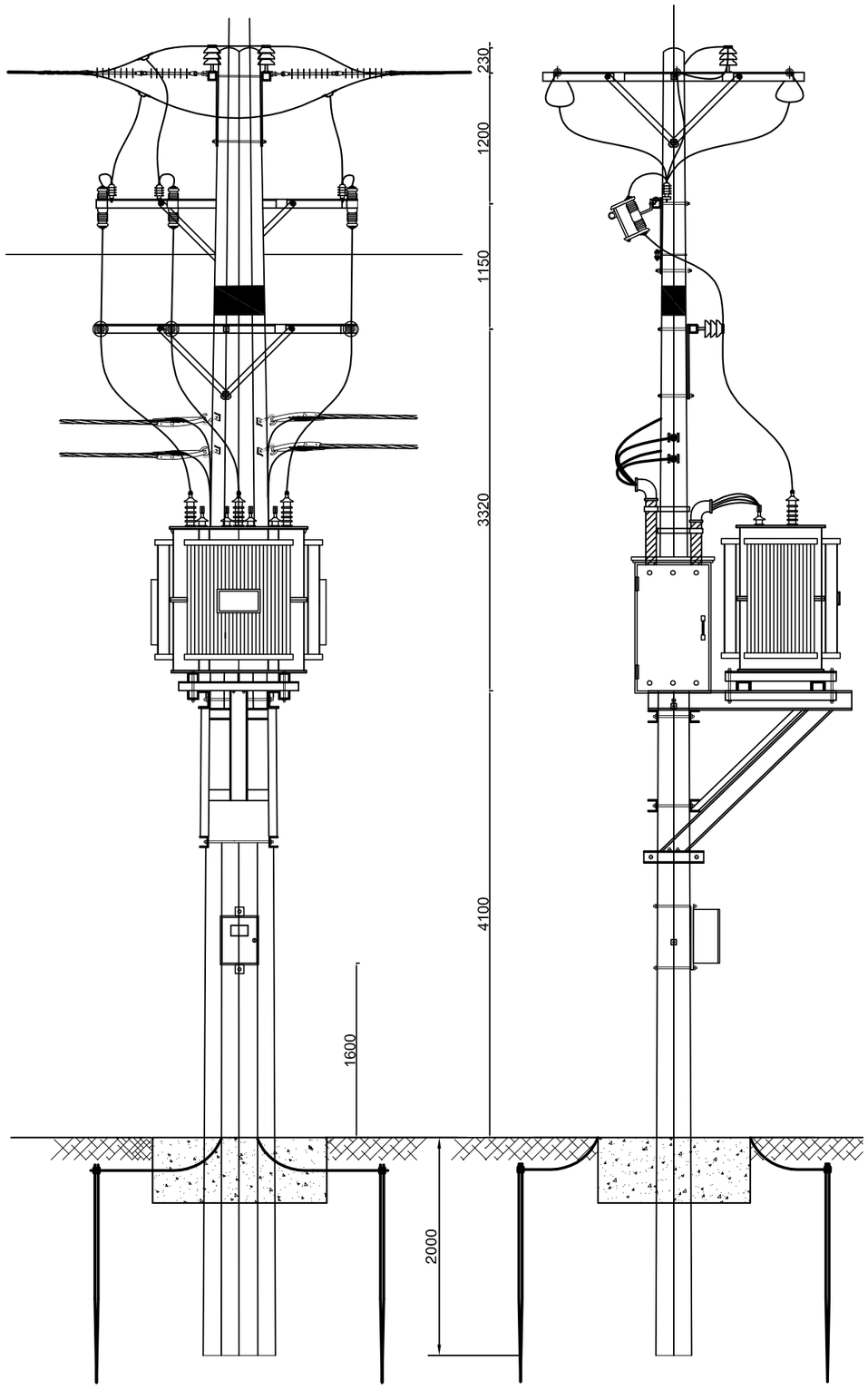

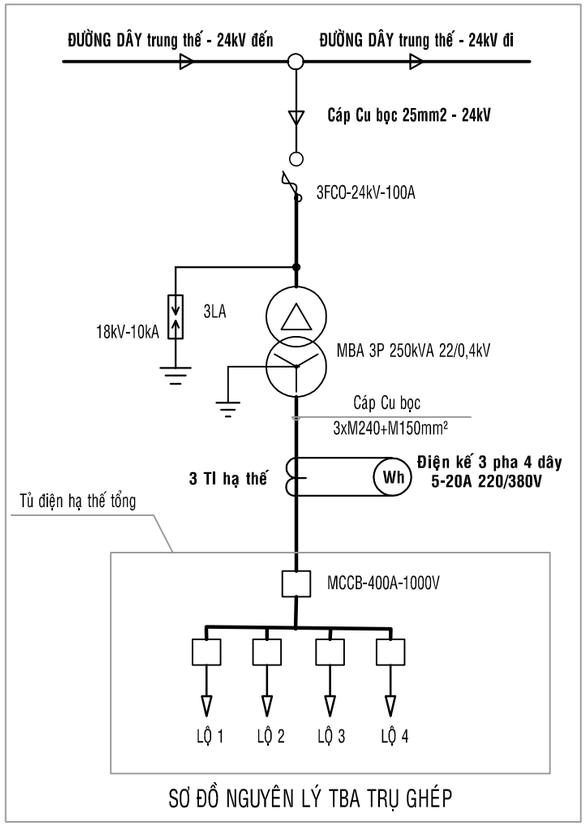

SƠ ĐỒ NGUYÊN LÝ TBA TRỤ GHÉP

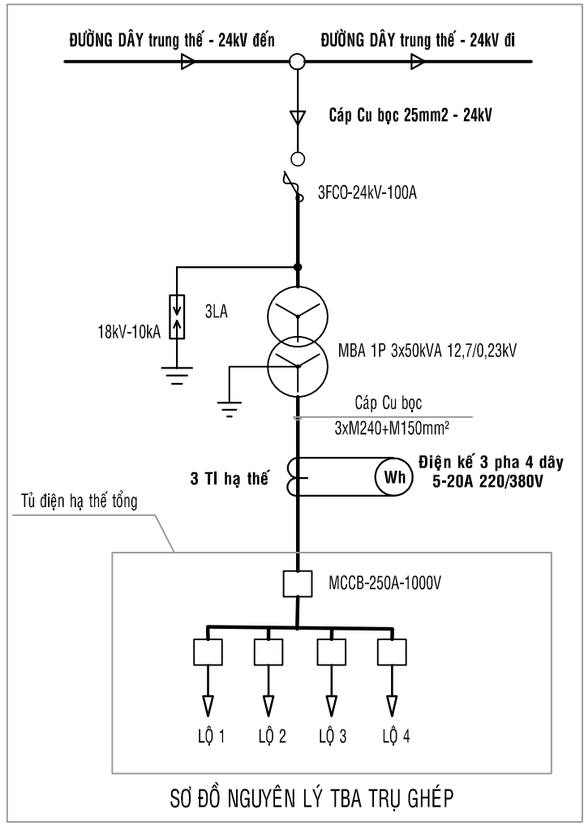

SƠ ĐỒ NGUYÊN LÝ TBA TRỤ GHÉP

CÔNG TY ĐIỆN LỰC CỦ CHI
BÁO CÁO KINH TẾ KỸ THUẬT ĐÃ PHÊ DUYỆT
Số QĐ phê duyệt: ...../QĐ-PCCCh ngày ..../..../2025
KT.GIÁM ĐỐC
***PHÓ* GIÁM ĐỐC**

TRẦN CÔNG BẰNG

IN.CI.VI Giải Pháp Xây Dựng	**CÔNG TY CỔ PHẦN TƯ VẤN XÂY DỰNG IN.CI.VI**		**CÔNG TRÌNH: CẢI TẠO VÀ XÂY DỰNG MỚI TRẠM BIẾN THẾ KHU VỰC TÂY BẮC HUYỆN CỦ CHI NĂM 2026; MCT: F05F05F05.LT0C.25011**		
P.Giám đốc	Đoàn Ngọc Thuần		**MẶT CẮT VÀ SƠ ĐỒ NGUYÊN LÝ TRẠM BIẾN ÁP**		
C.T.T.K	Trần Anh Quân				
Kiểm tra	Trần Anh Quân				
Thiết kế	Hồ Nguyễn Hoàng Nam		**Hoàn thành**	**B.C.K.T.K.T**	**Bản vẽ số:**
Vẽ	Hồ Nguyễn Hoàng Nam		**07/2025**		**BVCT - 14**

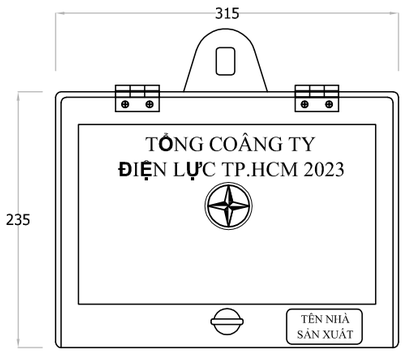

MẶT TRƯỚC

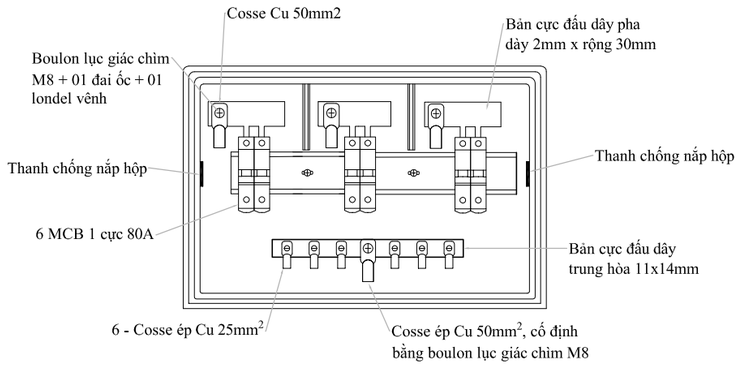

MẶT TRONG HỘP

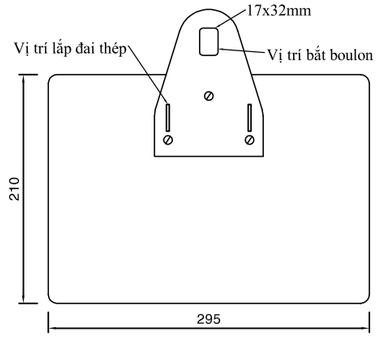

MẶT SAU

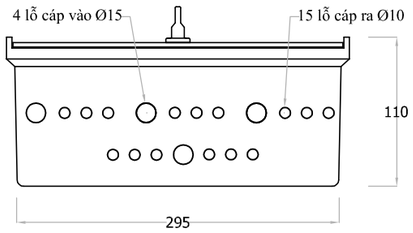

MẶT ĐÁY HỘP

Ghi chú:
- Đơn vị đo : mm
- Sai số kích thước : ±3%

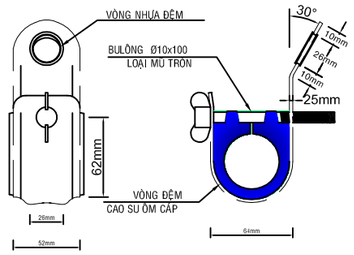

KẸP TREO CÁP ABC

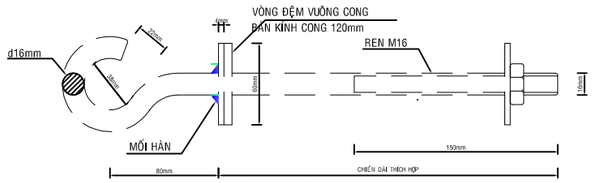

BULÔNG MÓC CHO CÁP ABC

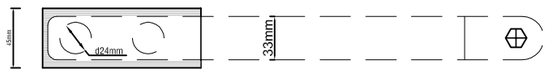

KẸP NGƯNG CÁP ABC

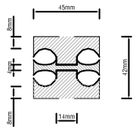

MIẾNG ĐỆM ÔM CÁP

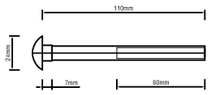

BULÔNG Ø10x100

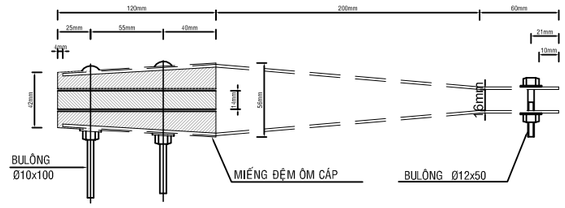

CÔNG TY ĐIỆN LỰC CỦ CHI
BÁO CÁO KINH TẾ KỸ THUẬT ĐÃ PHÊ DUYỆT
Số QĐ phê duyệt: ...../QĐ-PCCCh ngày ..../..../2025
KT.GIÁM ĐỐC
***PHÓ* GIÁM ĐỐC**

TRẦN CÔNG BẰNG

IN.CI.VI Giải Pháp Xây Dựng	**CÔNG TY CỔ PHẦN TƯ VẤN XÂY DỰNG IN.CI.VI**		**CÔNG TRÌNH: CẢI TẠO VÀ XÂY DỰNG MỚI TRẠM BIẾN THẾ KHU VỰC TÂY BẮC HUYỆN CỦ CHI NĂM 2026; MCT: F05F05F05.LT0C.25011**
P.Giám đốc	Đoàn Ngọc Thuần		**- PHỤ KIỆN HẠ THẾ**
C.T.T.K	Trần Anh Quân		
Kiểm tra	Trần Anh Quân		
Thiết kế	Hồ Nguyễn Hoàng Nam		**Hoàn thành** / **07/2025** — **B.C.K.T.K.T** — **Bản vẽ số:** **BVCT - 15**
Vẽ	Hồ Nguyễn Hoàng Nam		

Nắp chụp đầu cực máy
biến áp (hạ áp)

Nắp chụp đầu cực máy
biến áp (trung áp)

Nắp chụp đầu cực FCO

Nắp chụp đầu cực chống
sét van

CÔNG TY ĐIỆN LỰC CỦ CHI
BÁO CÁO KINH TẾ KỸ THUẬT ĐÃ PHÊ DUYỆT
Số QĐ phê duyệt: ...../QĐ-PCCCh ngày ..../..../2025
KT.GIÁM ĐỐC
***PHÓ* GIÁM ĐỐC**

TRẦN CÔNG BẰNG

IN.CI.VI Giải Pháp Xây Dựng	**CÔNG TY CỔ PHẦN TƯ VẤN XÂY DỰNG IN.CI.VI**		**CÔNG TRÌNH: CẢI TẠO VÀ XÂY DỰNG MỚI TRẠM BIẾN THẾ KHU VỰC TÂY BẮC HUYỆN CỦ CHI NĂM 2026; MCT: F05F05F05.LT0C.25011**		
P.Giám đốc	Đoàn Ngọc Thuần		**NẮP CHỤP THIẾT BỊ**		
C.T.T.K	Trần Anh Quân				
Kiểm tra	Trần Anh Quân				
Thiết kế	Hồ Nguyễn Hoàng Nam		**Hoàn thành**	**B.C.K.T.K.T**	**Bản vẽ số:**
Vẽ	Hồ Nguyễn Hoàng Nam		**07/2025**		**BVCT - 16**

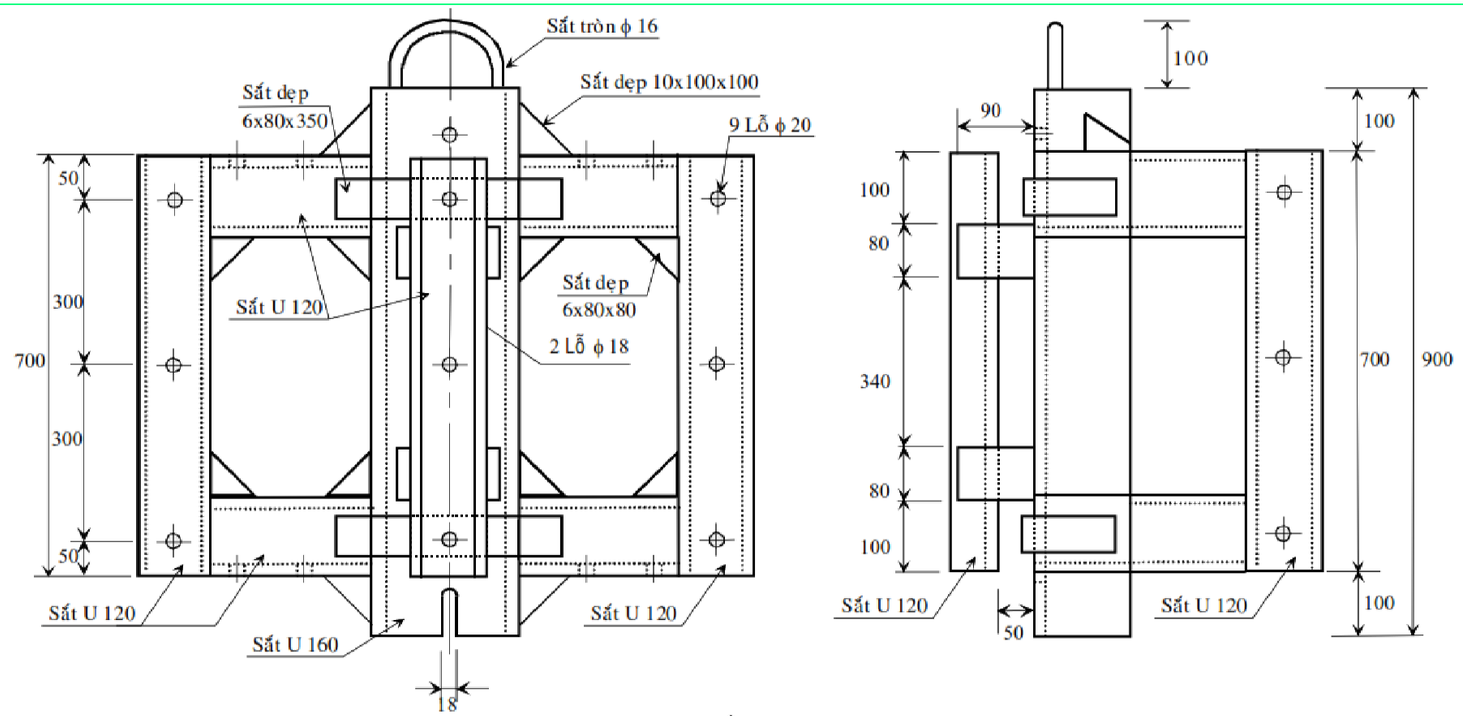

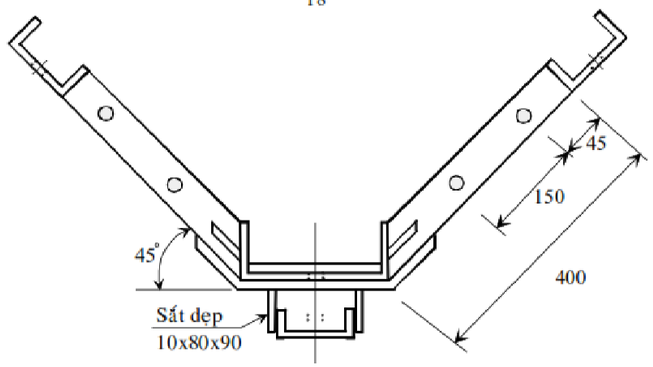

Ghi chú:

+ Tất cả liên kết bằng đường hàn quanh cạnh tiếp xúc, hàn bằng que hàn E431
+ Bu lông có cấp độ bền 4.6 và được mạ kẽm nhúng nóng dày ≥ 80 µm. Mỗi bộ bu lông gồm 1 đai ốc, 1 vòng đệm phẳng và 1 vòng đệm vênh tương ứng.
+ Tấm đệm bu lông M16 có kích thước 50x50x2,5mm.

CÔNG TY ĐIỆN LỰC CỦ CHI
BÁO CÁO KINH TẾ KỸ THUẬT ĐÃ PHÊ DUYỆT
Số QĐ phê duyệt: ...../QĐ-PCCCh ngày ..../..../2025
KT.GIÁM ĐỐC
***PHÓ* GIÁM ĐỐC**

TRẦN CÔNG BẰNG

IN.CI.VI	**CÔNG TY CỔ PHẦN TƯ VẤN XÂY DỰNG IN.CI.VI**		**CÔNG TRÌNH: CẢI TẠO VÀ XÂY DỰNG MỚI TRẠM BIẾN THẾ KHU VỰC TÂY BẮC HUYỆN CỦ CHI NĂM 2026; MCT: F05F05F05.LT0C.25011**
P.Giám đốc	Đoàn Ngọc Thuần		**GIÁ CHÙM TREO MÁY BIẾN ÁP**
C.T.T.K	Trần Anh Quân		
Kiểm tra	Trần Anh Quân		
Thiết kế	Hồ Nguyễn Hoàng Nam		**Hoàn thành** / **B.C.K.T.K.T** / **Bản vẽ số:**
Vẽ	Hồ Nguyễn Hoàng Nam		**07/2025** / **BVCT - 17**